Machine Translated by Google

MEMBRANSPUMPAR

WPEM-L-serien

12V MEMBRANPUMPAR FÖR KONTINUERLIG DRIFT 1,7-9,5 LITER/MINUT LEVERANSKAPACITET 2,4-9 BAR LEVERANSTRYCK UPP TILL 60°C MEDELTEMPERATUR BESTÅENDE MOT LJUSSYROR, ALKALINER, ETC.



Membranpumparna i L-serien kännetecknas av sin kompakta design och användningen av utmärkta material. De är designade för kontinuerlig drift.
Materialen som används i pumphuset (glasfiberförstärkt Nylon66 och EPDM etylenpropengummi) har mycket hög motståndskraft mot lätta syror, alkalier och mycket mer

Designen med 3 eller 4 kolvar säkerställer bra leveransvärden även med vätskor med hög viskositet. Beroende på version är pumparna utrustade med en justerbar tryckvakt för att möjliggöra enkel integrering i din applikation.

Denna pump används i en mängd olika applikationer som vattenförsörjning i båtar, bussar, camping, cirkulationspumpar, doseringspumpar (definierad volym/påverkan), kylvätska eller cirkulationspump, för sugning eller tankning av oljor, för marknadsföring av mat, inom jordbrukssektorn för främjande av sprayer och kemikalier, i fordon som vindrutespolare, i solsystem, i bärbara sprutor, etc.

Tekniska specifikationer:

Modell	WPEM-L-12V 01.7-90-S	WPEM-L-12V 03-42	WPEM-L-12V 05-42-s	WPEM-L-12V 09.5-24-SV
Max transportkapacitet **(1,2)**	1,7 liter/minut	3,0 liter/minut	5,0 liter/minut	9,5 liter/minut
Max utloppstryck **(1,2)**	9,0 bar (90 m)	4,2 bar (42m)	4,2 bar (42m)	2,4 bar (24m)
Max sughöjd **(2)**	5 meter förfylld, 3 meter ofylld (-0,32 bar)			
nominell spänning	12V (9 -14,4V) DC-spänning			
Max strömförbrukning	2.2A	3,5A	6,0A	7,0A
prestanda i drift	15 w	20W	40W	40W
torrkörning	upp till 5 minuter tillåtet			
medeltemperatur **(2)**	Vätskor från +1 till +60°C			
antal kolvar	3			4
motorns varvtal	690 rpm	2 300 rpm	2 300 rpm	2 050 rpm
tryckvakt	JA justerbar upp till max 8,6 bar	NEJ	JA justerbar upp till max 4,2 bar	JA justerbar upp till max 2,4 bar
övertrycksventil	NEJ			JA
Diameter inlopp/utlopp	G3/8" invändig gänga			19 mm
Adapter medföljer	2 adaptrar 90° vinklad G3/8" till 7/16"20UNF 2 klämmor för 5 mm slang			2 adaptrar för 3/8" slang
anslutningskabel	2 tvinnade kablar (+12V, GND), längd ca 200mm			
omgivningstemperatur	0°C till +40°C			
Mått (BxDxH) **(1)**	231 x 102 x 104,5 mm	187 x 102 x 109,5 mm	217 x 102 x 109,5 mm	238,5 x 102 x 102,5 mm
nettovikt	2,70 kg	2,30 kg	2,30 kg	2,40 kg
Volym på 1 meter	39dBA	56dBA	55 dBA	55 dBA

(1) För pumpegenskaper och exakta dimensioner, se följande sida **(2)** Gäller för en viskositet av 1 (=vatten). Med högre viskositet är leveranshastigheten lägre.

ROTEK Trading Ltd

Handelsstr. 4
A-2201 Hagenbrunn

Telefon: +43-2246-20791
Fax: +43-2246-20791-50
http://www.rotek.at mail: office@rotek.at

Machine Translated by Google

MEMBRANSPUMPAR

WPEM-L-serien

WPEM-L-12V-01.7-90-S

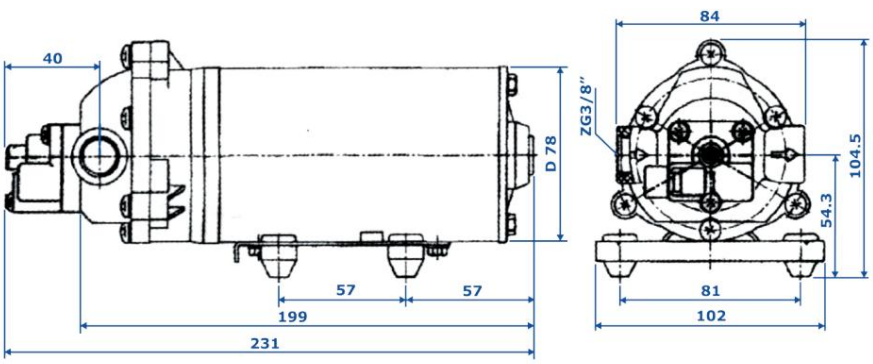

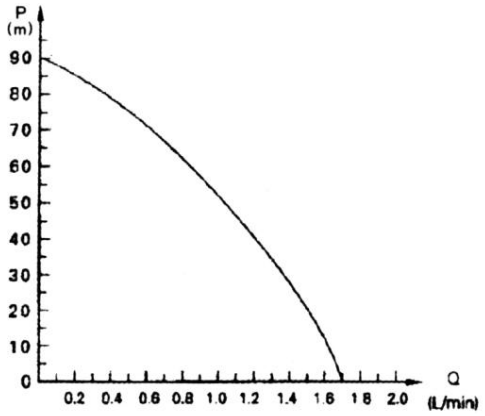

WPEM-L-12V-03-42

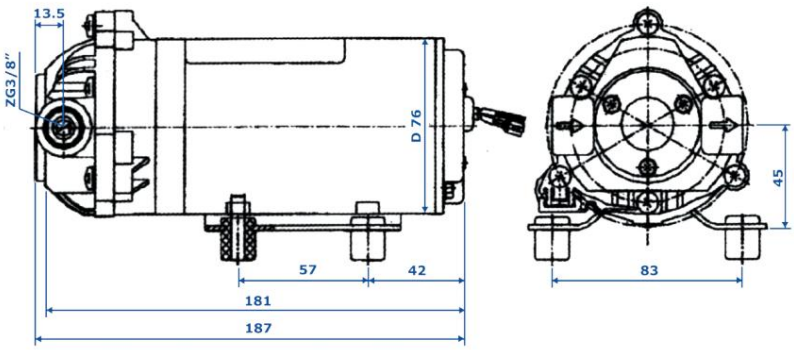

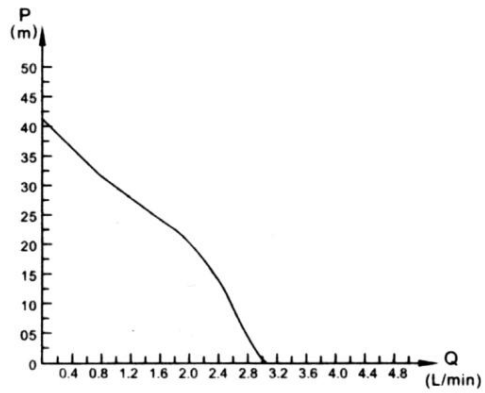

WPEM-L-12V-05-42-S

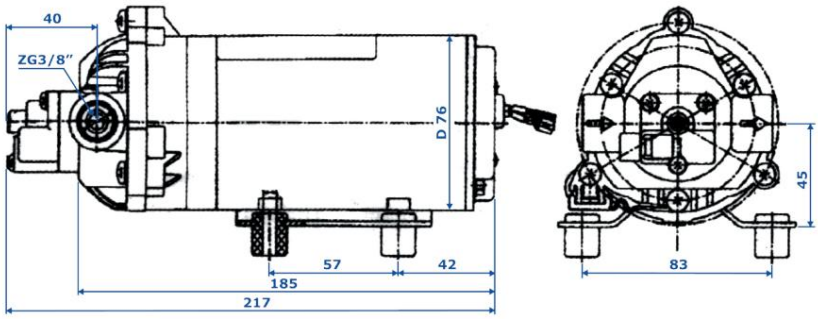

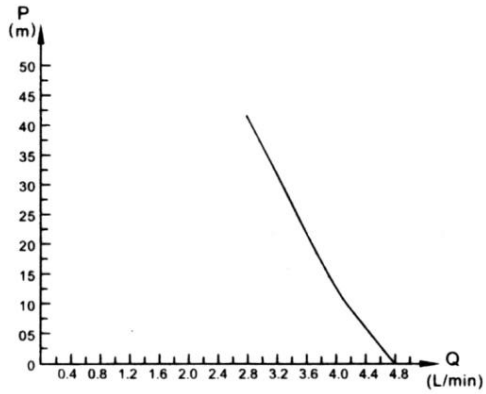

WPEM-L-12V-09.5-24-SV

