Machine Translated by Google

RÖRUNDERHÅLL _

ST 10

Rörkomprimeringsverktyg för pe-rör upp till 67 mm

LIV GARANTERAT!

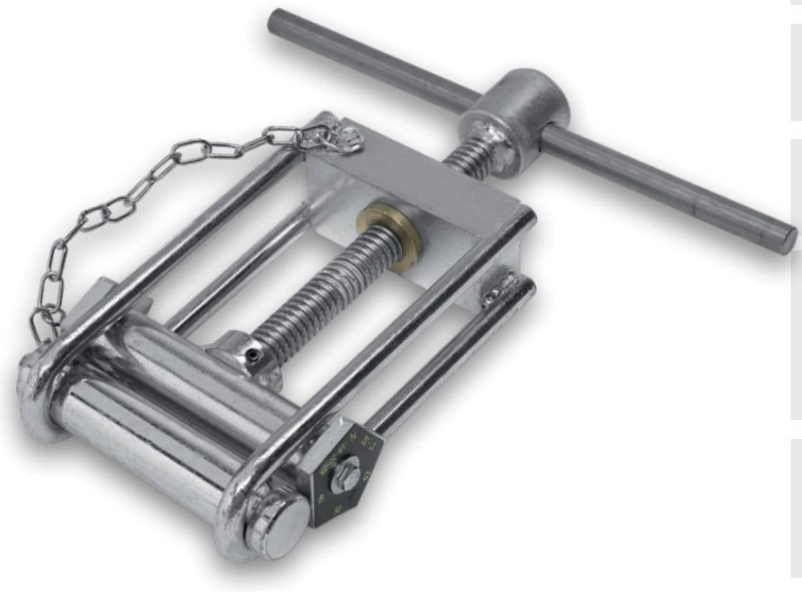

- *Fem roterande distanser mot spänning av fibrer omedelbart valbara*
- *Helt galvaniserad för skydd mot rost*
- *Bronsgängad bussning undviker att fastna och behöver inte smörjas*
- *Produktkonfigurationen tillåter en kontraststång som ska sättas in mellan skaften för att hålla käftarna på plats i 90° på röret*
- *Nedre svärd med positioneringsspår och fäst med flexibel kedja mot förluster*
- *Den centrala panelen har ett 12 MA gängat hål som tillåter införande av en lång skruv (av vilken typ som helst) för att skapa en kontrast och hålla käftarna i 90°*

ST10 är ett manuellt rörpressverktyg designat för att komprimera polyetilenrör, av gas och vatten, med diametrar upp till mm 63. Skruvskruven är tillverkad för att garantera maximal funktionalitet och säkerhet. Den skjutbara spaken säkerställer enkel och enkel manövrering i alla lägen, den övre käften har två roterande plattor som har funktionen som mätare för att undvika överskott av kompression och material att ge efter. Indikatorn med fem lägen tillåter omedelbart val av mätare beroende på rördiametrar. Underkäken är självpositionerande och är fäst vid verktyget med en stållina som förhindrar förluster.
Snabbt, robust, lätt att använda, verktyget kräver inget underhåll.

Detalj av kalibrar som ger motvikt

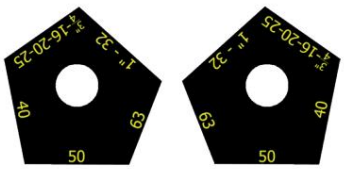

TEKNISKA EGENSKAPER **ST 10**	
vikt (kg)	4,7
Typ av rör	PE diameter 16-63 mm
Material	stål - brons
Mått (mm)	
A	300
B	390 öppna - 297 stängda
C	100
D	100 munnen öppen
E	54

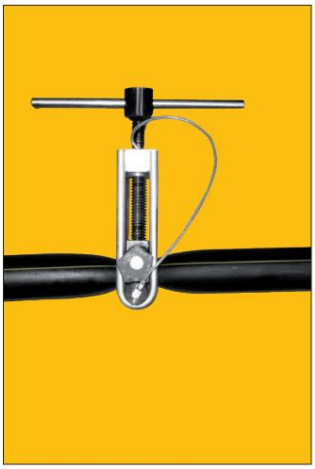

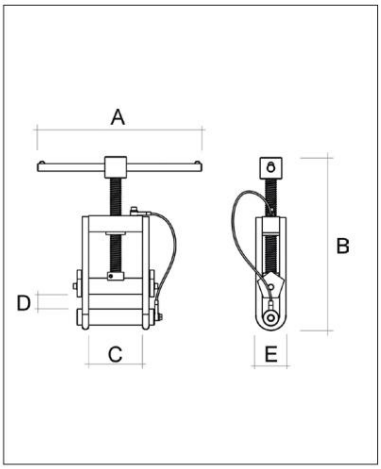

DOA Hydraulic Tools
22066 Mariano Comense (CO) - ITALIEN - Via Sant'Agostino 158 Tel. (+39) 031 792 040 - www.doa.it - info@doa.it
TRIME