Machine Translated by Google

NATT FÖRSVARARE

NATT FÖRSVARARE

Tornljus - Led-lampor 12 - 24 volt

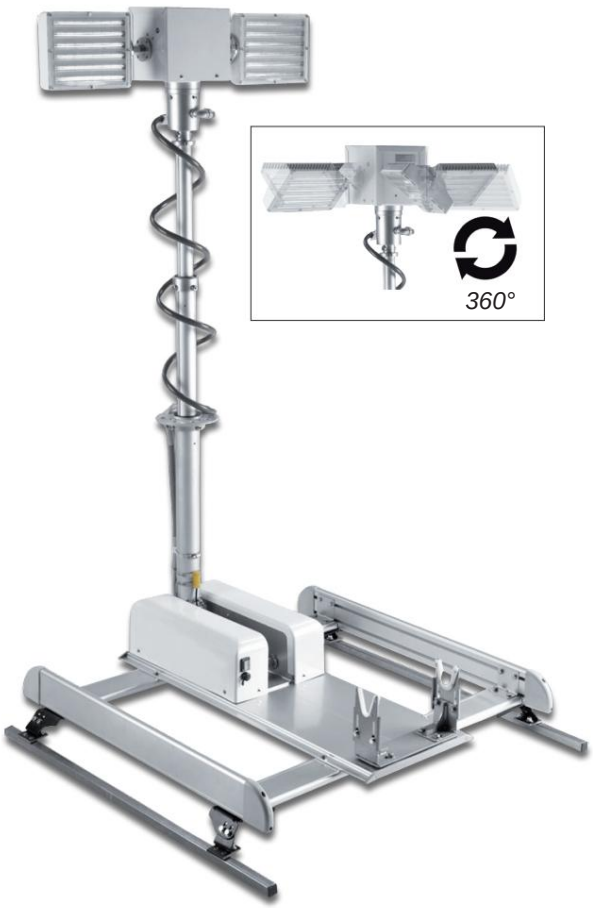





alternativ: styr trådlöst

- *Har en lätt, robust, teleskopisk mast i lättlegering av aeronautisk kvalitet, lyften upp till cm180 säkerställer den idealiska höjden på ljuskäglan*
- *De två kraftfulla roterande och lutande lamporna har 48 senaste generationens LED var och en för totalt 96 kallljus LED, är möjligt att driva en lampa eller båda tillsammans för att få full belysning.*
- *Maströrelserna drivs av fyra elmotorer och en mikroluftkompressor integrerad i gruppbasen, alla operationer är faktiskt utan buller.*
- *Öppnings- och fällningsoperationerna är snabba, enkla och intuitiva, kan styras på avstånd med 2 fjärrkontroller, en trådlös och en med sladd och jack som kan användas som reservenhet för att anslutas direkt i grupputtaget.*
- *Tvärstången som håller lamporna kan rotera 360°, lampor kan lutas mot ljuskäglan i ämnespunkten.*
- *Operationerna med att öppna/ förlänga masten och omplacering av masten i körläge kräver en tid på endast 55 sekunder.*
- *Vid slutet av ingreppet sker ompositioneringen av masten till körläge helt automatisk, oavsett vad som skulle ha varit den senaste lampans position.*
- *Gruppen kan installeras ovanpå alla fordon utan behov av tester och trafikmyndighetscertifieringar.*
- *Installationssatsen som medföljer gruppen innehåller konsoler, stänger och olika fästen för att åtminstone minska behovet av anpassningar, den elektriska anslutningen är helt grundläggande (endast två kablar).*
- *Gruppen är eftermonterbar och kan enkelt installeras på några minuter på andra fordon*
- *Okänslig för regn, snö, vind, ALLTID REDO FÖR ANVÄNDNING!*

Ljusflödet är 12 000 LM.

Mustens höjd är justerbar upp till 1,8 mt. Gruppen är en syntes av teknik, effektivitet, hög belysningseffekt, enkel installation och användning, drift- och köpekonomi.

Machine Translated by Google

NATT FÖRSVARARE

NATT FÖRSVARARE

Tornljus - Led-lampor 12 - 24 volt

- Mer tillgängligt utrymme ombord, mindre transporterad vikt och mer lastkapacitet.
- Inga olycksrisker på grund av elektriska stötar vid regn eller oavsiktliga kontakter.
- Inget behov av att transportera andra bränslen eller fylla på, inget buller, ingen rök, inga vibrationer. • Ingen irriterande operation av lastning, nedlastning och positionering på marken. • Inga typiska motorstartproblem på vintern eller efter lång inaktivitet.

NIGHT DEFENDER är ett modernt 12V eller 24V belysningssystem för nattdrift designat som tillbehör och drivs av de elektriska kretsarna i: lastbilar, 4WD-fordon, brandmän, civilskydds- och övervakningsfordon, bogseringsbilar, skåpbilar för underhåll av allmännyttiga nätverk, ambulanser, mobil verkstad, säkerhets- och polisfordon. **Ljusflödet är 12 000 LM.** Mustens höjd är justerbar upp till 1,8 mt. Gruppen är en syntes av teknik, effektivitet, hög belysningseffekt, enkel installation och användning, drift- och köpekonomi. Förlängningsrörelserna, 360° rotation och lampans lutning styrs av två trådlösa och trådbundna fjärrkontroller, 4 elmotorer 12V eller 24V och mikropneumatisk luftkompressor integrerad i basen. Masten är utdragbar i två faser, en med "boktyp" öppning, en andra med en teleskopisk rörelse som drivs av tvåstegs luftcylinder. Båda lamporna har 48 LED vardera totalt 96 LED som garanterar en exceptionell belysning och en stor ljuskonyta. 12V eller 24V funktion betyder bekvämlighet och säkerhet, den elektriska absorberingen är minimal tack vare den låga förbrukningen av lysdioder. **NIGHT DEFENDER** väger endast 45 kg, kan enkelt tas bort och installeras på några minuter på andra fordon i samma flotta, underhållsbehovet är enkelt och minimalt, kvaliteten på komponenter, material och behandlingar är tänkta för militär standard, detta garanterar tusentals timmars användning oklanderlig, exakt och säker.

TEKNISKA EGENSKAPER **NIGHT DEFENDER**	
vikt (kg)	45
Mått vikt (LxBxH) (cm)	110x90x27
Mått med max förlängd (cm) 180	
Masthöjd	1,8 mt justerbar
Ljusflöde	12 000 lumen
Lätt kraft	12V eller 24V
Elektrisk absorption	2 lampor med 48 led vardera - 96 led totalt
Led typ	Gen III 3W kallt ljus
Lamprotation	360°
Lampans lutning	Justerbar 180° (från timme 12 till 6)
n°elektrisk motor	4
Fungera	med fordonsmotorn PÅ eller AV
Fjärrkontroller	2 (1 trådlös+1kabel med 3 mt kabel och jack)
Mastmaterial	Ergal/alu lättlegering eloxerad
Maströrelser	4 elmotorer och 2-stegs pneumatisk teleskopcylinder
Pneumatisk tillförselcylinder	12V eller 24V mikroluftkompressor
Mastfällning	Automatisk återgång från valfri tidigare position till vänster
Lampor lyser PÅ/AV	Endast när det första nedre segmentet av masten är vertikalt









DOA Hydraulic Tools
22066 Mariano Comense (CO) - ITALIEN - Via Sant'Agostino 158 Tel. (+39) 031 792 040 - www.doa.it - info@doa.it
TRIME