Machine Translated by Google

Allmän

I motsats till konventionella centrifugalpumpar drivs pumphjulet av denna typ av pump av en magnet utan kontakt (en elmotor vrider en magnet, som i sin tur vrider pumphjulet). Fördelen med denna design är att en klassisk axeltätningsring och eventuellt smörjfett går att undvara. Pumpen är hermetiskt tillsluten på motorsidan. Resistansen för respektive medium som ska pumpas kan härledas från pumpmaterialtabellen. Detta eliminerar också risken för medelstor kontaminering.

Pumparna är livsmedelssäkra. Beroende på installerat tätningsmaterial används de för att transportera mat, syror, alkalier, lösningsmedel, oljor och bränslen. Dessa pumpar används också i applikationer med hög renhet.

När pumpen levereras installeras EPDM som tätningsmaterial - detta är inte olje- eller bränslebeständigt!
För mer information, se avsnittet: Tekniska data.

installations instruktioner

Drift utan medium är INTE tillåten (ingen tomgång/torrkörning tillåten)! Minsta flöde är 5 % av maximalt flöde.

Eftersom det magnetiska pumphjulet roterar i vätskan som ska pumpas får mediet inte innehålla några ferromagnetiska partiklar eller spån (järn, stål, kobolt, nickel etc.), eftersom dessa skulle avsättas på pumphjulet. Vid användning på detta sätt måste en magnetfälla byggas framför pumpen så att pumpen inte kan suga in några ferromagnetiska partiklar!

Elinstallationen ska utföras av ett fackföretag. Elektriska anslutningar måste överensstämma med gällande elektriska standarder, regler och föreskrifter. Detta gäller även jordning och jordfel. Drift med en frekvensomformare (FU) är förbjuden.

- Beroende på pumpmodell kan utloppets riktning vridas i 90° eller 60° steg och därmed anpassas till respektive användning. • För att trycka en viss mängd vätska genom slangen måste både höjdskillnaden (i meter) och tryckförlusten (på grund av friktion) i slangledningen övervinnas. Tryckförlusten i ledningen minskar när en slang med större tvärsnitt används.

• Tillåten omgivningstemperatur: 0°C till +40°C • Tillåten mediumtemperatur: +1°C till +70°C

säkerhets instruktioner

Denna enhet är avsedd som en komponent för industriell användning (som en del av maskiner eller utrustning) och kan därför inte behandlas som detaljhandelsvaror. Av denna anledning domare instruktionerna i detta dokument är i första hand avsedda för kvalificerad fackpersonal!

Instruktionerna i detta dokument måste kompletteras med tillämpliga lokala lagbestämmelser och tekniska standarder. De ersätter inte systemstandarder eller ytterligare (inklusive icke lagstadgade) föreskrifter som utfärdats av säkerhetsskäl.

Eftersom denna apparat är avsedd för industriellt bruk, om ytterligare skyddsåtgärder krävs, måste dessa utföras och garanteras av ansvarig installatör.

Apparaten får endast anslutas elektriskt av utbildad och kvalificerad personal. De elektriska anslutningarna (fas och jordning) måste göras med hänsyn till tillämpliga standarder och föreskrifter.

Rör aldrig elektriska komponenter, oisolerade delar eller strömförande kablar. Apparaten får inte tas i drift med locken borttagna. Det är förbjudet att arbeta på spänningsförande elektriska delar. Kontakt med spänningsförande delar kan vara dödlig. Innan underhålls-, rengörings- eller reparationsarbeten påbörjas måste strömförsörjningen avbrytas och skyddas mot oavsiktlig tillkoppling!

Täck eller omslut inte motorn - risk för överhettning.
Kylning sker via motorns yttre hölje.

Förvara aldrig brännbara, lättantändliga eller potentiellt explosiva ämnen nära enheten. Användning i mycket farliga miljöer (frätande, potentiellt explosiva) är förbjuden.

Kontrollera enheten för skador före idrifttagning och med jämna mellanrum. Defekta enheter får inte tas i drift.

Om farliga ämnen, farliga ämnen eller blandningar därav används ska pumpen genomgå regelbunden testning enligt BetrSichV! Detta gäller särskilt explosiva, mycket brandfarliga, (lätt) brandfarliga, (mycket) giftiga och oxiderande ämnen.

Observera att denna pump inte är självsugande. Apparaten måste vara helt fylld med mediet som ska pumpas före användning! Torrlöpning är förbjudet!

Modellnumrets struktur

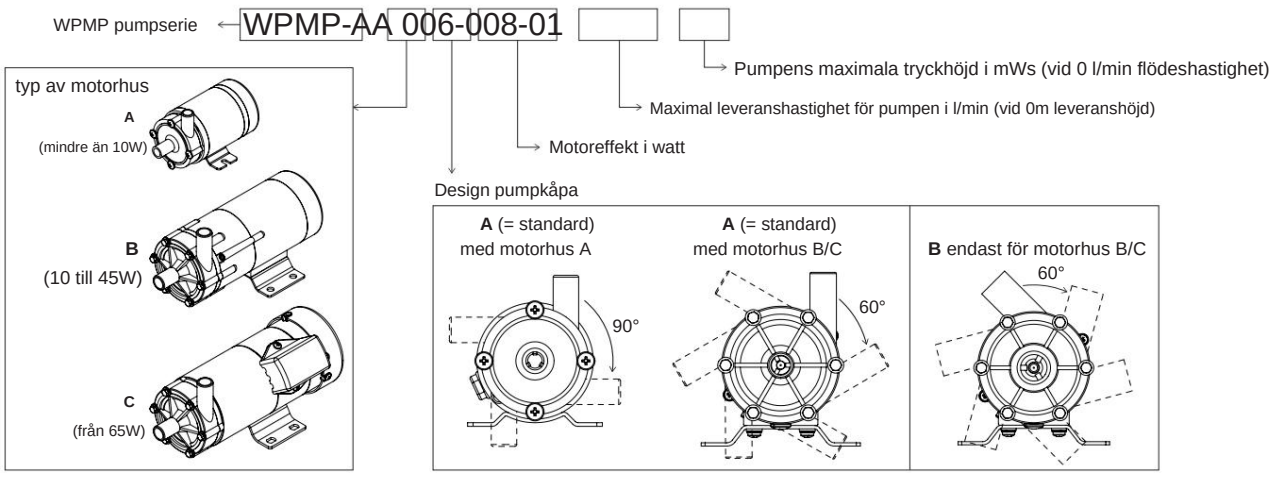

© Rotek Handels GmbH, A-2201 Hagenbrunn, http://www.rotek.at

Machine Translated by Google

Tekniska specifikationer

Allmänt, gäller för alla modeller:

designtyp	Livsmedelssäker, magnetiskt kopplad centrifugalpump med elmotor
matningsspänning	220-240V, 50Hz, 1-fas
anslutningskabel 1)	förmonterade hylsor utan kopplingar, kabellängd ca 50cm
manöverbrytare 1)	inte installerad
motorns driftläge	S1 (lämplig för kontinuerlig drift)
motorns varvtal	2 600 - 2 800 rpm
Motorisoleringsklass	B (upp till +130°C)
Motorns överhettningsskydd	installerad (typ TP111)
Grad av skydd	IP44
Tillåten omgivningstemperatur	0°C till +40°C
Tillåten medeltemperatur	+1°C till +70°C
Minsta flödeshastighet	5 % av maximal flödeshastighet 0m (ej
självsugande höjd	självsugande)

1) Denna enhet är avsedd som en komponent för industriellt bruk (som en del av maskiner eller system). Vi vill påpeka att de komponenter som krävs för drift inte ingår i leveransen (manöverbrytare, ev. stickpropp). Installationen ska utföras av en fackverksfirma!

Pumpkomponenter som kommer i kontakt med mediet: 2)

komponent	Material använt i leveransskick	Valfritt material av denna komponent
Pumplock, pumpbakvägg Glasfiberförstärkt polypropen (GFRPP)		- (ingen) -
impeller	polypropen	(ingen) -
Pumpaxel (axel)	Aluminiumoxid (oxidkeramik, Al2O3)	(ingen)
pumpens tätningsring	Etylen Propylen Dien Monomer Gummi (EPDM) 3) NBR 4), Silikon	
Skjutbricka (endast med motortyp A)	Teflon (PTFE)	- (ingen)
Glidbussning (endast med motortyp **B/C)** Kolfiberförstärkt teflon		Kiselkarbid (SSiC)

2) Kontrollera pumpmaterialens motstånd mot mediet som ska pumpas före användning!

3) EPDM är resistent mot hett vatten, utspädda syror, koncentrerade alkalier och ketoner. Ej resistent mot oljor, kolväten och bränslen.

4) NBR är resistent mot alifatiska kolväten, bensin, oljor och fetter. Ej resistent mot syror och oxiderande medier.

Använda pumptätningsringar:

Modell	Beställningsnr.	Pumptätningsring [•ix S]
WPMP-AA006-008-01	PUM388	43,7x1,8
WPMP-AA006-005-02	PUM389	43,7x1,8
WPMP-AA006-011-02	PUM390	43,7x1,8
WPMP-BA010-016-03	PUM392	53,0x1,8
WPMP-BA020-027-03	PUM393	62,0x1,8
WPMP-BA020-010-07	PUM394	62,0x1,8
WPMP-BA045-033-04	PUM396	82,5x1,8
WPMP-BA045-015-08	PUM397	66,5x3,55
WPMP-BB020-046-02	PUM395	66,5x3,55
WPMP-BB045-062-03	PUM398	82,5x1,8
WPMP-CA065-045-05	PUM399	66,5x3,55
WPMP-CB065-075-03	PUM400	66,5x3,55

© Rotek Handels GmbH, A-2201 Hagenbrunn, http://www.rotek.at

Machine Translated by Google

Modellöversikt:

Modell	Beställningsnr.	EAN	Max transportör 5) belopp [lpm]	Max huvud 5) [mWC]	nominell Driftpunkt [l/ min] [mWs]		Medietäthet [g/l] [W]	motorns prestanda	Typ. Strömförbrukning [mA]	Egen vikt [g]
WPMP-AA006-008-01	PUM388	9009970018771	1	2.8	0,8		< 1 200	6	50	850
WPMP-AA006-005-02	PUM389	9009970018788	5.5	2.1	3.2	0,8	< 1 100	6	50	850
WPMP-AA006-011-02	PUM390	9009970018795	11	1.5	5	1	< 1 100	6	60	850
WPMP-BA010-016-03	PUM392	9009970018801	16	2.7	1.5		< 1 300	10	100	1 590
WPMP-BA020-027-03	PUM393	9009970018818	27	3.1	17	2	< 1 200	20	160	2 020
WPMP-BA020-010-07	PUM394	9009970018832	10	7	4.6	4	< 1 100	20	160	2 070
WPMP-BA045-033-04	PUM396	9009970018849	33	3.8	16	2.5	< 1 300	45	250	3 360
WPMP-BA045-015-08	PUM397	9009970018863	15		10	6	< 1 100	45	310	3,310
WPMP-BB020-046-02	PUM395	9009970018825	46	1.8	30	1	< 1 300	20	160	2 040
WPMP-BB045-062-03	PUM398	9009970018856	62	2.9	32	2	< 1 100	45	310	3,370
WPMP-CA065-045-05	PUM399	9009970018870	45	4.6	22	4	< 1 100	65	510	4 900
WPMP-CB065-075-03	PUM400	9009970018887	75	3.3	47	2	< 1 100	65	630	4 900

5) Maximalt flöde gäller om det inte finns något tryckförlust (varken på grund av friktion eller höjdskillnad, huvud=0m). Den maximala tryckhöjden gäller vid inget flöde (leveransmängd=0l/min). Dessa är maxvärden och motsvarar nyckelpunkterna för respektive pumpkurva (medelvatten, medeltemperatur +20°C, standard omgivningstryck 1 013 mbar). Det minsta tillåtna flödet är 5 % av det maximala flödet.

Karakteristiska ämnen:

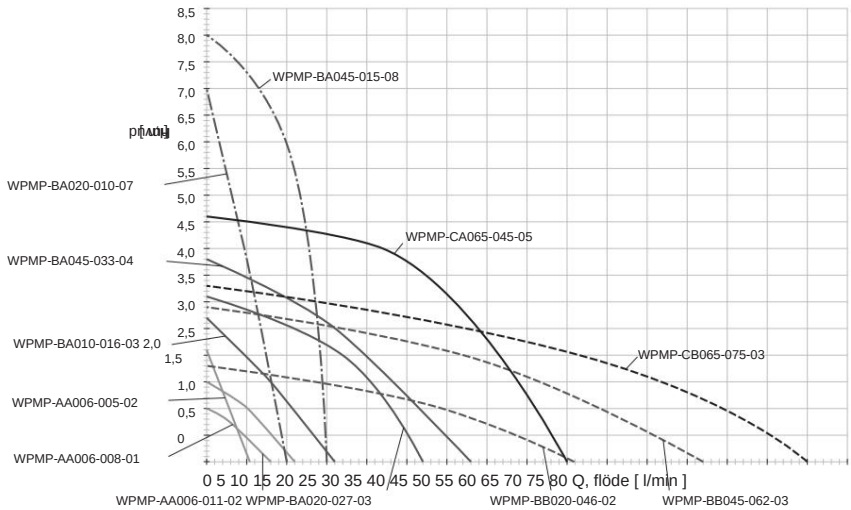

Mått

Motorhus typ **A**

(motoreffekt upp till 10W)

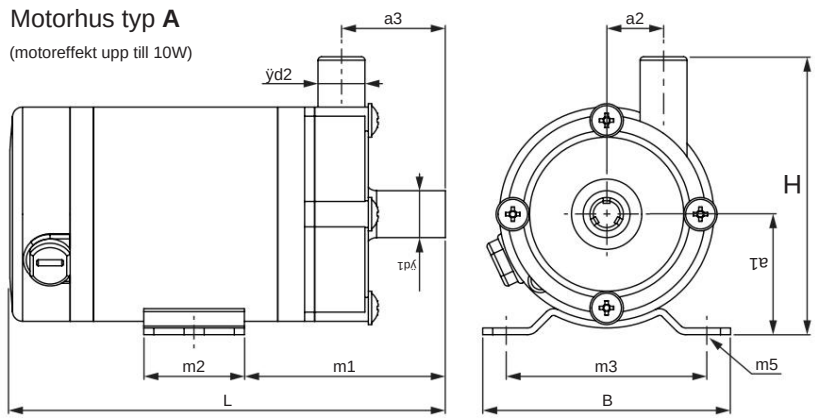

Modell	B	H	L	•d1	•d2	a1		a2	a3	m1	m2	m3		m5
WPMP-AA006-008-01	74	83	130	14	14	36		17	31	59	30	60		2 - ÿ5,5
WPMP-AA006-005-02	74	83	130	14	14	36		17	31	59	30	60		2 - ÿ5,5
WPMP-AA006-011-02	74	83	130	14	14	36		17	31	59	30	60		2 - ÿ5,5

Specifikationer i mm

Motorhus typ **B**

(Motoreffekt 20 till 45W)

a3 a2

ÿd2

© Rotek Handels GmbH, A-2201 Hagenbrunn, http://www.rotek.at

Machine Translated by Google

Motorhus typ **B**

(Motoreffekt 20 till 45W)

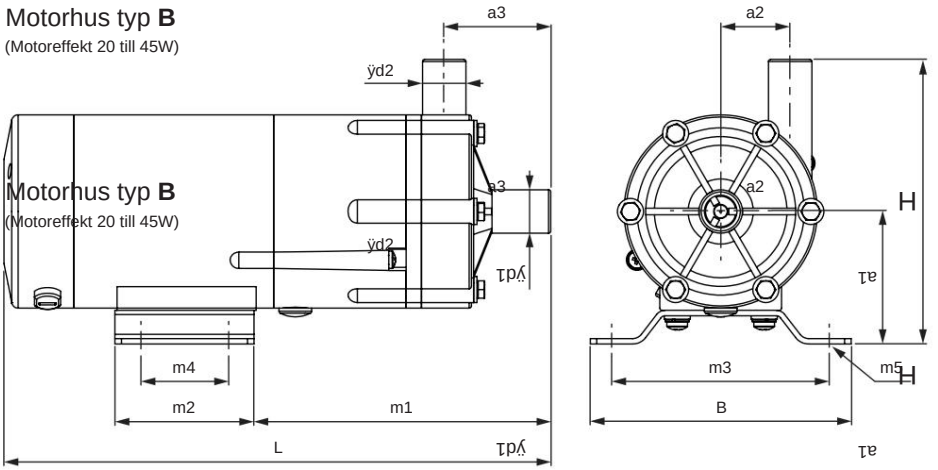

Motorhus typ **B**
(Motoreffekt 20 till 45W)

Modell	B	H	L	•d1	•d2	a1		a2	a3	m1	m2	m3	m4			m5
WPMP-BA010-016-03	82	100	180	16	16	46		24,5	39,5	m3	86	63	m5	68	49	4 - Fack 5,5x8
WPMP-BA020-027-03	85	116	209	m1	18	18	56		28,5	38,5	106,5	50		68	30	4 - slitshål 5,5x8
WPMP-BA020-010-07	85	126	212		18	18	56	40	B 40		109	50	68		30	4 - Fack 5,5x8 4 - ÿ9
WPMP-BA045-033-04 120		130	250		20	20	60	30		48	134,5	64		100	40	
WPMP-BA045-046-03 120		130	234		18	18	60	40		40	119	(v2)	64	100	40	4 - ÿ9
(Motoreffekt från 65W) WPMP-BB020-046-02	85	130	221		25,6	25,6	a3	56	-		46,5	118	a2	50	68	30 4 - slitshål 5,5x8
WPMP-BB045-062-03 120		138	253		25,6	25,6		60	-		48	137,5	64		100	40 4 - ÿ9

Specifikationer i mm

Motorhus typ **C**

(Motoreffekt från 65W)

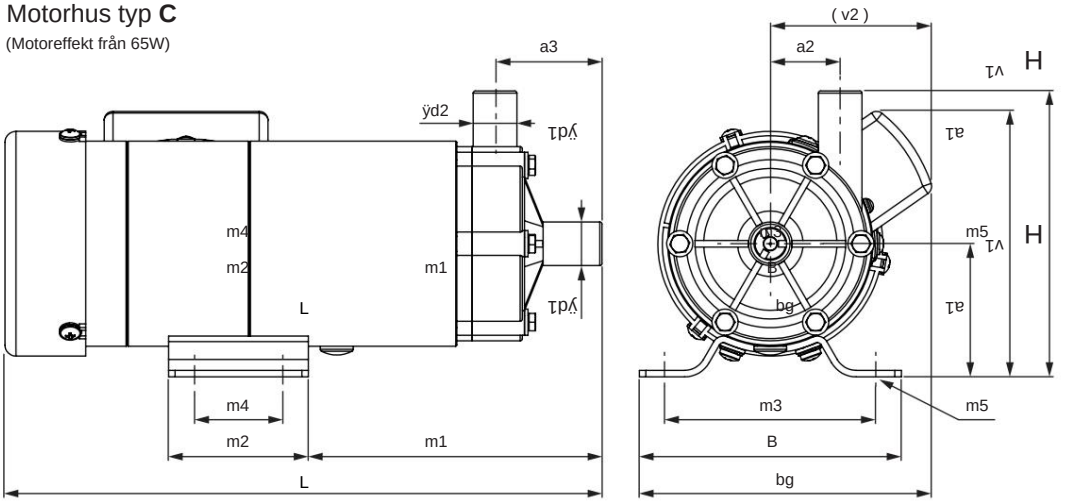

Modell	bg	B	H	L	•d1	•d2	a1		a2	a3	m1	m2	m3	m4			m5	v1	v2
WPMP-CA065-045-05 129		120	138	274	20	20	60		30	48	135,5	64			100	40	4 - ÿ9 130		69
WPMP-CB065-075-03 129		120	138	277	25,6	25,6		60	-	48	138,5	64			100	40	4 - ÿ9 130		69

Specifikationer i mm

© Rotek Handels GmbH, A-2201 Hagenbrunn, http://www.rotek.at

Machine Translated by Google

Delarlista

Motorhus typ A:

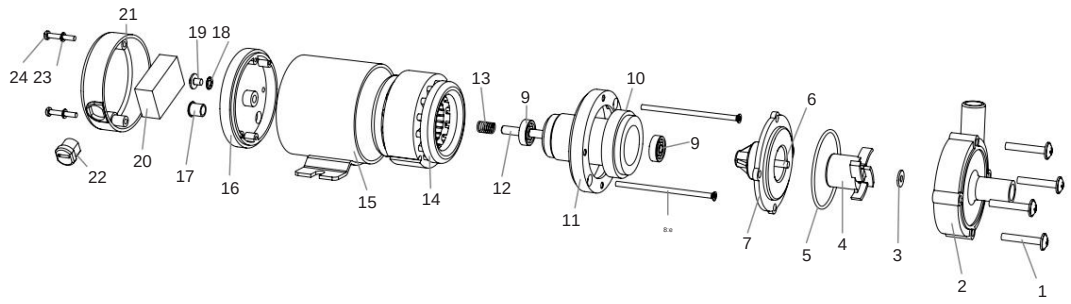

placera	Beskrivning	A
1	skruv med knapphuvud	4
2	pumpkåpa (GFRPP)	1
3	glidbrickor (PTFE)	1
4	pumphjul (PP)	1
5	pumps tätningsring (EPDM)	1
6	pumpsaxel (Al2O3)	1
7	Pump bakvägg (GFRPP)	1
8	försänkt skruv	2

placera	Beskrivning	A
9	motorfästen	2
10	motorrotorer med magnetring	1
11	Främre motorändsköld	1
12	motoraxel	1
13	våren	1
14	statormotor	1
15	motorhus med stativ	1
16	Bakre motorändsköld	1

placera	Beskrivning	A
17	kabelgenomföringar	1
18	skivor tandad	1
19	skruv (jord)	1
20	motor kondensator	1
21	plastkåpa ledningar	1
22	Dragavlastning för nätsladd	1
23	fjäderring	2
24	knappars skruv	2

Motorhus typ B/C:

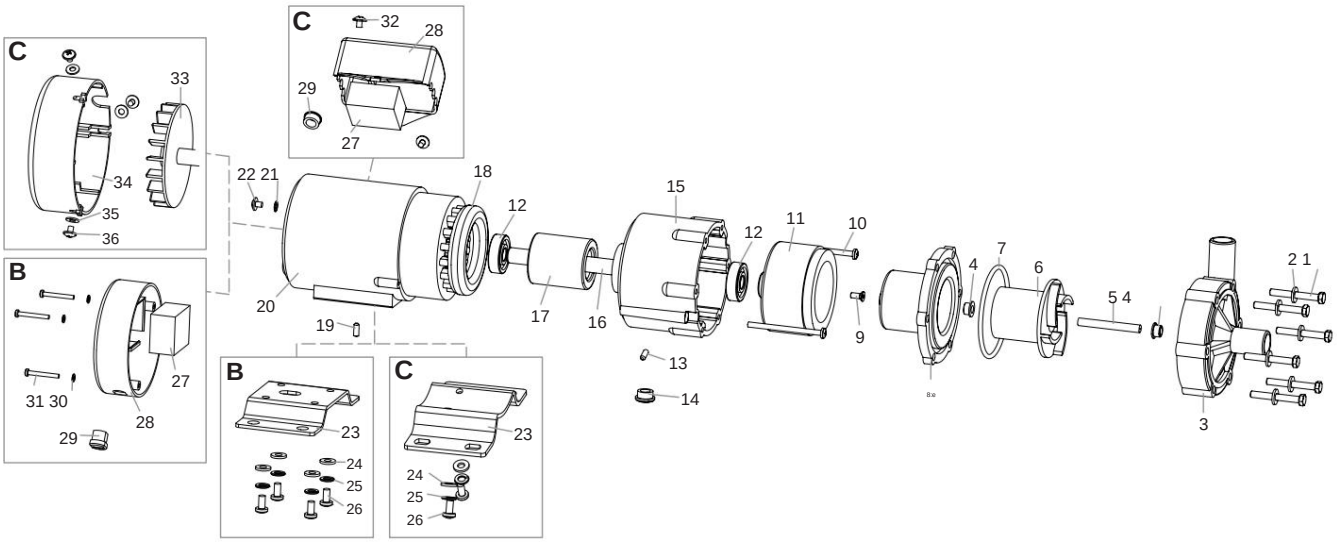

placera	Beskrivning	FÖRE KRISTUS	
1	sexkantskruv	6	6
2	st bricka	6	6
3	pump lock (GFRPP)	1	1
4	glidbussningar (GFRPTFE)	2	2
5	pumpsaxel (Al2O3)	1	1
6	pumphjul (PP)	1	1
7	pumps tätningsring (EPDM)	1	1
8	Pump bakvägg (GFRPP)	1	1
9	Hållarskruv1 Magnetkruka	1	1
10	knapps skruv	2	2
11	magnetisk kruka	1	1
12	motorfästen	2	2

placera	Beskrivning	FÖRE KRISTUS	
13	maskskruv Fästskruv 2 magnetisk pott	1	1
14	gummipluggssnäckskruv	1	1
15	främre motorkåpa	1	1
16	motoraxel	1	1
17	motors rotor	1	1
18	statormotor	1	1
19	skruvmotorfäste	1	1
20	motorhus	1	1
21	tandad skiva	1	1
22	skruv (jord)	1	1
23	stå	1	1
24	bricka	4	2

placera	Beskrivning	FÖRE KRISTUS	
25	fjäderring	4	2
26	knappars skruv	4	2
27	motor kondensator	1	1
28	plastkåpa ledningar	1	1
29	Dragavlastning för nätsladd	1	1
30	bricka	3	-
31	knappsskruv	3	-
32	knappars skruv	-	2
33	fläkthjul	-	1
34	fläkthjulsskydd	-	1
35	bricka	-	3
	Skruv med 36 knappar	-	3

© Rotek Handels GmbH, A-2201 Hagenbrunn, http://www.rotek.at

Machine Translated by Google

garantivillkor

Garantiperioden för denna enhet är 12 månader från leverans till slutanvändaren. Inom denna gräns åtar vi oss att kostnadsfritt reparera eller byta ut de delar som, efter inspektion av oss eller av ett av oss auktoriserat servicecenter med skriftligt godkännande, visar på ett defekt.

Reparation eller utbyte av defekta delar inom garantin förlänger inte enhetens totala garantiperiod. Alla delar eller sammansättningar som repareras eller byts ut under garantiperioden levereras med en garantitid som motsvarar den återstående garantitiden för originalkomponenten.

Skador orsakade av följande faktorer är undantagna från garantin:

- Bristande efterlevnad av instruktionerna och föreskrifterna i detta dokument.
- Produkten har använts för ett annat ändamål än det som beskrivs. Felaktig användning, otillåtna miljöförhållanden. • Normalt slitage.
- Obehöriga ändringar av enheten.

Dessutom är alla slitdelar (tätningar, glidbussningar/brickor) undantagna från garantin.

Mindre defekter (repor, missfärgning) kan förekomma, men påverkar inte enhetens prestanda och omfattas därför inte av garantin.

Vi är inte ansvariga för några kostnader, skador eller direkta eller indirekta förluster (inklusive förlust av vinst, kontrakt eller produktionsförluster) som orsakas av användningen av enheten eller oförmågan att använda enheten.

Garantiservicen utförs på vår plats eller på platsen för ett servicecenter som auktoriserats av oss. Defekta delar som byts ut under garantin blir automatiskt vår egendom efter att bytet har genomförts.

Avfallshantering efter användning



Symbolen för en överkorsad soptunna som visas på typskylten indikerar att denna enhet måste kasseras separat från osorterat kommunalt avfall vid slutet av dess livslängd.

Elektrisk och elektronisk utrustning som har blivit avfall kallas avfallsutrustning. Särskilt gamla apparater hör inte hemma i hushållsavfallet utan i speciella insamlings- och retursystem. Gamla apparater från privata hushåll kan lämnas in på återvinningsmyndigheternas insamlingsställen.

Som tillverkare i enlighet med ElektroG är vi registrerade hos följande organ: AT: ERA Elektro Recycling Austria GmbH, nr 51029 DE: Stiftung Elektro-Altgeräte Register, nr: DE 95178600

Försäkran om överensstämmelse

CE Vi förklarar härmed,
Vi förklarar härmed,

Rotek Trading GmbH
Handelsgatan 4
2201 Hagenbrunn
Österreich / Österrike

Att enheten som beskrivs nedan motsvarar de relevanta, grundläggande säkerhets- och hälsokraven i EG-direktiven på grund av dess konstruktion och konstruktion samt den version vi har släppt ut på marknaden.

Att följande apparater uppfyller de tillämpliga grundläggande säkerhets- och hälsokraven i EG-direktivet baserat på dess utformning och typ, som de tagits i bruk av oss.

Beteckning	Magnetiskt kopplad centrifugalpump med AC-motor
Beskrivning	Magnetisk kopplad centrifugalpump med AC-motor
Modell (undernummer / version) Typ (undernummer / byggnr.)	WPMP-AA006 (-008-01, -005-02, -011-02 / T1910)
	WPMP-BA010 (-016-03 / T1910)
	WPMP-BA020 (-027-03, -010-07, -046-02 / T1910)
	WPMP-BA045 (-033-04, -015-08, -062-03 / T1910)
	WPMP-CA065 (-045-05, -075-03, T1910)
Relevanta EG-direktiv Tillämpliga EG-direktiv	2014/30/EU 2011/65/EU + (EU) 2015/863 EG 1935/2004 EU 10/2011 + EU 2017/752 84/500/EEG + 2005/31/EG
Tillämpade harmoniserade standarder Tillämpliga harmoniserade standarder	EN55014-1:2017 EN55014-2:2015 EN61000-3-2:2014 EN61000-3-3:2013 EN1186-1:2002; EN1186-3:2002 EN13130-1:2004 EN12868:2017 EN1388-1:1995

Om enheten modifieras utan vårt godkännande förlorar denna deklaration sin giltighet.

I ett fall av byte av maskinen, som vi inte har kommit överens om, kommer denna deklaration att förlora sin giltighet.

Hagenbrunn, 28 oktober 2019

ROTEK Handels GmbH
Handelsstraße 4
A-2201 Hagenbrunn
Tel.: +43 (2246) 20791-0 Fax.: DW 50
http://www.rotek.at EMail: office@rotek.at

(Robert Rernböck, VD)

© Rotek Handels GmbH, A-2201 Hagenbrunn, http://www.rotek.at