Machine Translated by Google

kondenstork
ACD-EG-serien

Användar- och underhållsmanual

DE E1705 från och med februari 2018

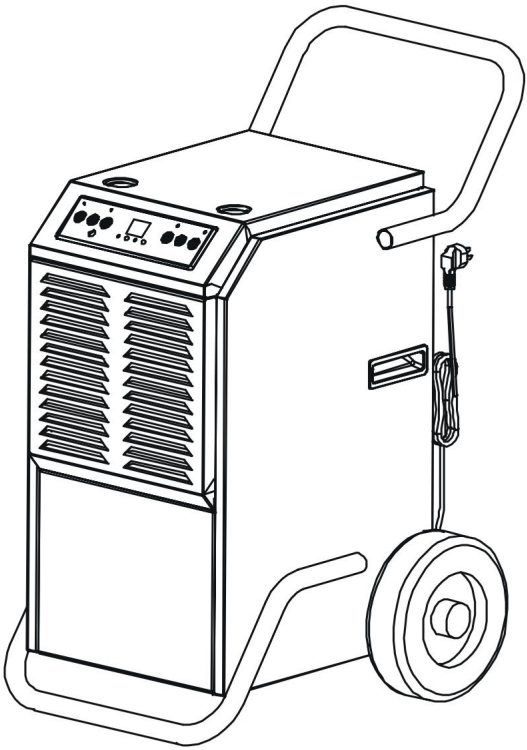

ACD-50-EG
(Rotek #KLI058)
Aktuell information på webben:

ACD-90-EG
(Rotek #KLI059)
Aktuell information på webben:

Machine Translated by Google

förord

Kära kund, ta dig tid att

läsa igenom denna manual fullständigt och noggrant. Det är viktigt att du bekantar dig med kontrollerna och hur du använder din enhet på ett säkert sätt innan du börjar använda den.

Denna bruksanvisning bör alltid förvaras nära enheten för att fungera som ett referensverk vid tveksamhet och, om nödvändigt, även för att överlämnas till eventuella efterföljande ägare.

Användningen och underhållet av denna apparat innehåller faror, som ska göras tydligare med hjälp av symboler i denna handbok. Följande symboler används i texten. Var noga med den relevanta informationen.



Säkerhetsmeddelande

Denna symbol markerar en allmän anmärkning som bör följas för att garantera din personliga säkerhet och för att förhindra skador på enheten.



Allmän information Denna
symbol markerar information och praktiska tips för användaren.

Vi har kontrollerat innehållet i manualen för överensstämmelse med de beskrivna enheterna.
Ändå kan avvikelser inte uteslutas, så att vi inte tar något ansvar för fullständig överenskommelse. Informationen kontrolleras dock regelbundet och nödvändiga korrigeringar ingår i följande utgåvor, som du kan se på vår hemsida (se QR-kod webblänk på framsidan).

Om du har några tvivel om enhetens egenskaper eller hantering, vänligen kontakta oss innan du tar den i drift.

Alla bilder är symboliska bilder och behöver inte matcha den aktuella versionen. Förbehåll för tekniska ändringar, fel och tryckfel.



Skador som orsakats av underlåtenhet att följa instruktionerna i denna handbok upphäver garantin. Vi tar inget ansvar för följdskador till följd av detta.

Ingen del av denna manual får reproduceras i någon form eller på något sätt, elektroniskt eller mekaniskt, utan skriftligt tillstånd från Rotek. Överträdelse utgör ett brott mot tillämpliga upphovsrättsregler och kommer att åtalas. Alla rättigheter, särskilt reproduktionsrättigheter, är förbehållna.



Kontroll av levererat gods Efter
mottagande av enheten rekommenderas det att kontrollera om varorna matchar de komponenter som anges i beställningen, fraktsedeln eller följesedeln. Ta försiktigt bort förpackningen för att inte skada enheten. Dessutom bör enheten kontrolleras för eventuella transportskador. Om leveransen är ofullständig eller skadad, informera din återförsäljare omedelbart.

Machine Translated by Google

Innehållsförteckning

1. Säkerhetsinstruktioner 4
1.1. Risker från el 4
1.2. Risker från rörliga delar 1.3. Risker från höga temperaturer 1.4. Transport och installationsplats 4
1.5. Avsedd användning 1.6. Underhåll 1.7. Avfallshantering efter användning 4
5
5
5

2. Specifikation 2.1. Tekniska specifikationer 6
6

3. Slutmontering 7

4. Använd 8
4.1. Att förstå innebär att använda effektivt 8
4.1.1. Vad är luftfuktighet 4.1.2. Luftavfuktning 4.1.3. Så fungerar en kondensavfuktare 8
8
9
4.2. Anmärkningar om installationsplatsen 10
4.3. Enhetsbilder 4.4. kondensatavlopp 10
11
4.4.1. Anslut avloppsslangen 11
4.5. Driftsättning / manöverelement 12
4.5.1. Anmärkningar om drift 13
4.5.2. Avstängningsprocedur 13
4.5.3. Avfrostning/avfrostning 4.5.4. Kompressorskyddskrets 4.5.5. Förbered dig på längre förvaring 13
13
13

5. Underhåll 14
5.1. Försiktighetsåtgärder 14
5.2. Rengöring av enheten 14
5.2.1. Rengör luftfiltret 5.2.2. Rengör kondensorn 5.3. kretsschema 14
15
15
5.4. Möjliga fel och lösningar 16

6. Övrigt 6.1. Garantivillkor 6.2. Avfallshantering efter användningsperioden 6.3. Försäkran om överensstämmelse 18
18
18
19

Machine Translated by Google

1. Säkerhetsinstruktioner

Instruktionerna i denna handbok kan behöva kompletteras med tillämpliga lagliga föreskrifter och tekniska standarder. De ersätter inte några standarder eller ytterligare (inklusive icke lagstadgade) föreskrifter som utfärdats av säkerhetsskäl.

Barn kan inte känna igen farorna som ligger i felaktig användning av elektroniska enheter. Låt därför aldrig barn använda elektriska apparater.

1.1. Risker från el

• Enheten får endast anslutas till elektriska nätverk som är kompatibla med enhetens nominella effekt, frekvens och spänning enligt specifikationen/typskylten. • Enheten får endast anslutas till ett uttag som har ett lämpligt uttag
Strömbrytare och jordfelsbrytare är säkrade.
• Rör aldrig elektriska komponenter, oisolerade delar eller strömförande kablar. • Anslut aldrig enheten till strömförsörjningen med locken borttagna eller utan luftfiltret installerat! • Kontrollera nätkabelns och nätkontaktens skick före varje användning.

1.2. Risker från rörliga delar

• Arbeta aldrig på rörliga delar. • Apparaten får aldrig tas i drift med saknade lock. • För inte in några föremål inuti enheten.

1.3. Risker från höga temperaturer

• Täck aldrig över enheten under drift! • Blockera aldrig luftflödet under drift! • Använd inte enheten på platser där luftcirkulation kan leda till att delar sugs in! Om det finns lätta, lösa föremål på installationsplatsen (t.ex. rester av täckfolie) måste dessa tas bort före idrifttagning.

1.4. transport- och installationsplats

När du flyttar enheten, undvik att slå den, luta för mycket eller välta. Om enheten har lutats mer än 45° (t.ex. under transport), ställ den i "upprätt läge" så snabbt som möjligt och vänta minst 1 timme innan du startar avfuktaren. Underlåtenhet att göra det kan orsaka skador på avfuktaren!

• Apparaten får inte användas utomhus, i områden där det finns risk för explosion eller där det finns risk för olja, svavel, klor, salt eller användas i andra aggressiva miljöer!
• Placera aldrig enheten nära starka värmekällor (t.ex. ugnar, radiatorer).
Temperaturen på installationsplatsen får inte understiga +5°C och får inte överstiga +35°C. • Använd endast i upprätt läge på fast, stabil mark. Maximalt tillåten lutning under drift är 5° i alla riktningar.
• Det är förbjudet att röra sig under drift. • Apparaten får endast användas med en tömd droppbricka (obs på dropp) och en torrförångare transporteras med kondenspumpen tömd!

Machine Translated by Google

1.5. Avsedd användning På grund av sin konstruktion

är enheten konstruerad för avfuktning/torkning i industriell och kommersiell användning och får endast tas i drift och användas av lämpligt utbildad personal.

- Innan du använder apparaten för första gången, kontrollera att den inte är skadad (kondensavlopp, nätkabel, kontrollpanel, hölje, transporthjul). Defekta enheter får inte tas i drift.

- För att säkerställa korrekt luftcirkulation måste det finnas ett minsta avstånd på 50 cm till andra föremål/väggar på framsidan och sidan av enheten.

- Stänk aldrig vätska på enheten.

1.6. underhåll

- Se till att underhållsarbeten endast utförs av kvalificerade specialister. Apparaten får endast öppnas när den har svalnat och står stilla och strömförsörjningen har brutits.

- Endast originalreservdelar får användas vid underhållsarbeten.
  Undantag är standarddelar som motsvarar specifikationen för originaldelarna (t.ex skruvar).

1.7. Avfallshantering efter användning



Vid slutet av sin livslängd får denna produkt inte kasseras tillsammans med vanligt hushållsavfall, utan måste lämnas till en insamlingsplats för återvinning av elektrisk och elektronisk utrustning. Symbolen som visas till vänster indikerar detta.

Materialen är återvinningsbara enligt deras märkning. Genom att återanvända, återvinna eller andra former av återvinning av gamla apparater gör du ett viktigt bidrag till att skydda vår miljö.

Fråga kommunförvaltningen efter ansvarig slutförvaringsplats.

Machine Translated by Google

2. Specifikation

2.1. Tekniska specifikationer

Modell	ACD-50-EG	ACD-90-EG
EAN	9009970006686	9009970006693
designtyp	Industriell kondensationsluftavfuktare (byggtork)	
avfuktarens kapacitet 1)	50 l/dag vid +30°C och 80% DRH	90 l/dag vid +30°C och 80% DRH
	29 l/dag vid +20°C och 70% DRH 7	48 l/dag vid +20°C och 70% DRH
	l/dag vid +10°C och 60% DRH	14 l/dag vid +10°C och 60% DRH
luftflöde	450 m³/h	850 m³/h
för rumsstorlekar / rumstemperaturer	40 - 70 m² / +5 till +35°C	90 - 120 m² / +5 till +35°C
arbetsfuktighetsområde	20 % - 100 % DRH	
Inställningsintervall för målfuktighet	CONT = Kontinuerlig (utan fuktighetsövervakning) 20 % - 90 % DRH (i steg om 5 %)	
Volym av kondensattank	- (ingen kondensattank integrerad)	
kondensatlyftpump	integrerad i enheten, manövreringen är automatisk, max leveranshöjd 5m, max leveranshastighet 200 l/h	
kondensatavlopp	integrerat via sidoklämslangmunstycke lämplig för ÿA 12mm slang (ÿI 9mm) ~5m dräneringsslang ingår i leveransen	
timmätare		
kylvätska (kapacitet)	R410A (370g - GWP:2088 ÿ 0,773t CO2) fluorerad växthusgas, Krets hermetiskt tillsluten	R410A (780g - GWP:2088 ÿ 1,629t CO2) fluorerad växthusgas, Krets hermetiskt tillsluten
arbetstrycket	36 bar / 12 bar	36 bar / 12 bar
matningsspänning	220-240V, 50Hz, 1h.	220-240V, 50Hz, 1h.
Energiförbrukning	i standbyläge: 65mA 3,2 A / 710W, startström: ÿ 18 A 5,8 A / 1 250W, startström: ÿ 30 A	
volym	ÿ 60dB(A)	ÿ 68dB(A)
Mått BxDxH med handtag	460x610x810mm	610 x 650 x 1 030 mm
Mått BxDxH utan handtag	460x530x660mm	610x510x825 mm
egen vikt	37 kg	53 kg

1) När det gäller kondenstorkar är avfuktningsprestandan direkt beroende av omgivningstemperaturen, eftersom luften är kall kan absorbera mindre fukt än varm luft - se “4.1. Att förstå innebär att använda effektivt”

Machine Translated by Google

3. Slutmontering

Om apparaten har lutats mer än 45° under montering eller transport, placera den i "upprätt läge" och vänta minst 1 timme innan du ansluter avfuktaren till strömförsörjningen! Underlåtenhet att göra det kan orsaka skador på avfuktaren!

Enheten levereras nästan klar för drift. Ta försiktigt bort förpackningen för att undvika skador på enheten.

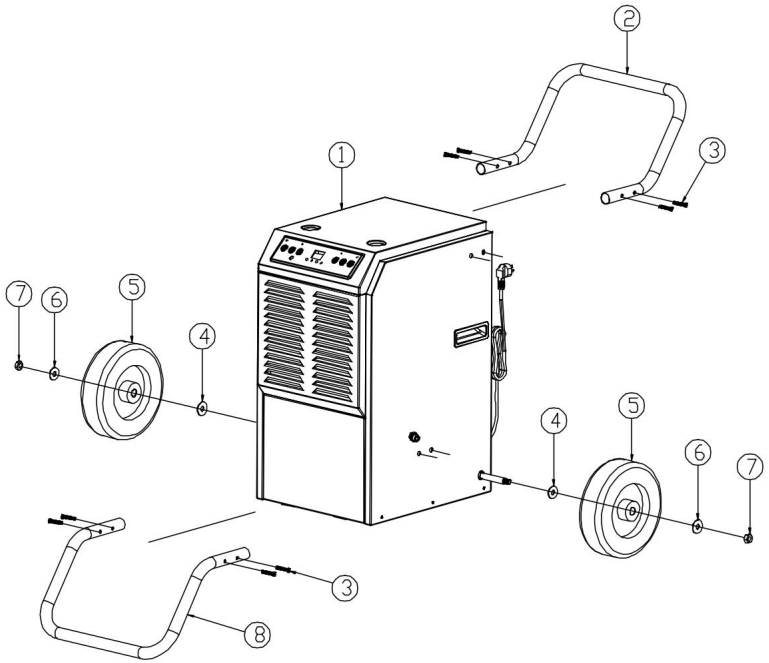

- Skruva fast handtaget ÿ på enheten ÿ med 4 skruvar ÿ. Vid behov kan handtaget även monteras snett nedåt.
- Skruva fast det främre stödet ÿ på enheten ÿ med 4 skruvar ÿ. • Montera

hjul på båda sidor: Skjut skivan ÿ, hjul ÿ, skiva ÿ på apparataxeln och fixera med mutter ÿ.

Machine Translated by Google

4. Använd

4.1. Att förstå innebär att använda effektivt

4.1.1. Vad är luftfuktighet Byggmaterial kan

absorbera stora mängder vatten. Under uttorkning rör sig detta vatten från insidan till ytan. På ytan avdunstar vattnet ut i rumsluften.

Rumsluften är en blandning av gaser och innehåller en viss mängd vatten i form av vattenånga.
Beroende på temperaturen kan luften bara absorbera en viss mängd av denna vattenånga. Om den maximala absorptionsförmågan uppnås talar man om 100% luftfuktighet = 100% DRH.
Den relativa luftfuktigheten DRH är därför förhållandet mellan aktuell och maximalt möjlig mängd vattenånga vid respektive temperatur.

Luftens vattenupptagningsförmåga ökar med temperaturen. Det betyder att ju högre temperatur, desto mer vattenånga kan bindas i luften. Till exempel kan upp till 30g vatten/m³ luft bindas i +30°C varm luft, men endast upp till 9g i +10°C kall luft.

Om luftfuktigheten är över 60 % ökar korrosionshastigheten av material som metall, pulverformiga ämnen, förpackningar eller trä avsevärt. Dessutom uppstår andra oönskade effekter som mögel, röta etc. snabbare. Under 40 % DRH är korrosionshastigheten praktiskt taget inte längre mätbar.

Vid höga luftfuktighetsvärden bör därför rumsluften torkas.

4.1.2. Luftavfuktning Torkning av

rumsluften kan vanligtvis göras på två sätt:

- Genom att värma upp och sedan vädra

  I detta fall värms luften upp (dvs rummet värms upp rejält) så att så mycket fukt som möjligt kan tas upp från luften. Rummet ventileras sedan. Detta gör att den varma, fuktiga luften kan strömma ut till utsidan. Processen upprepas sedan.

  Nackdelen med denna "typ av avfuktning" är att den höga energiförbrukningen för uppvärmning går helt förlorad med ventilationen. • Genom luftavfuktning

Luften i rummet avfuktas genom
kondens. Fördelen med denna typ av avfuktning är att det bara krävs en bråkdel av energin jämfört med "värme och ventilation".
Denna energi finns också kvar i rummet, fortsätter att värma upp det och bidrar till en effektivare avfuktning.

Machine Translated by Google

4.1.3. Så fungerar en kondensavfuktare

Observera att effektiv användning inte längre är möjlig vid rumstemperaturer under +10°C och relativ luftfuktighet under 40 % DRH.

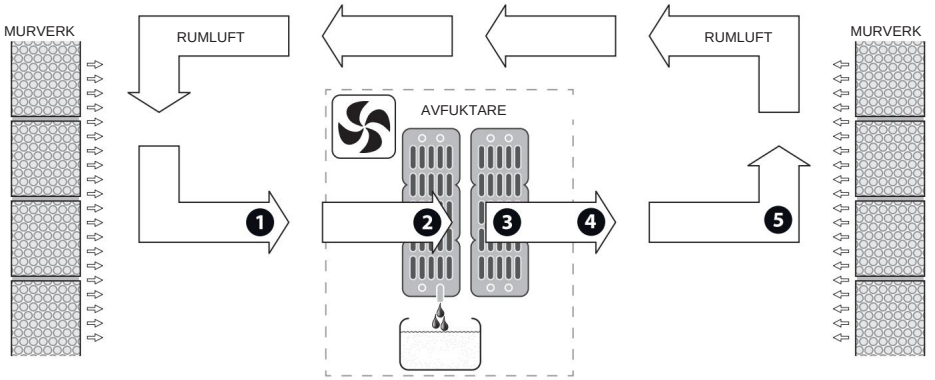

ÿDen fuktiga, varma rumsluften sugs in av avfuktaren. • 30°C med 80 % DRH (=24g vatten/m³)

ÿI förångaren kyls luften snabbt och mycket kraftigt. Eftersom kall luft kan hålla mindre fukt än varm luft, kondenserar överskottsvattnet på förångaren. • Kyl ner till 10°C. Vid 10°C kan maximalt 9 g vatten/m³ bindas.

Kondensera överflödigt 15 g vatten/m³.
Detta kondensat samlas i en dropptråg under förångaren och matas in i en slang via en avloppsöppning.

ÿAvfuktarens kondensor värmer upp rumsluften (värmepumpen). • Uppvärmning till 30°C med 9g vatten/m³ - detta motsvarar 30% DRH. ÿDen torra, varma luften blandas med rumsluften och kan

absorbera ny fukt
män.

ÿFukt kan avdunsta på murverket, absorberas av den torra luften och kan transporteras tillbaka till avfuktaren.

Machine Translated by Google

4.2. Anmärkningar om installationsplatsen För effektiv

användning, notera följande punkter angående installationsplatsen:

För bättre luftcirkulation bör avfuktaren ställas upp i något upphöjt läge (ca 1m högt).

- Håll fönster och dörrar stängda samt gå in och ut ur rummet under undvika avfuktning så mycket som möjligt. • Håll borta från värmekällor (t.ex. radiatorer) • Minsta avstånd på 0,5m till väggar • Ställs upp i mitten av rummet om möjligt • Håll luftintag och utlopp fria • Ställ upp horisontellt

4.3. enhetsillustrationer

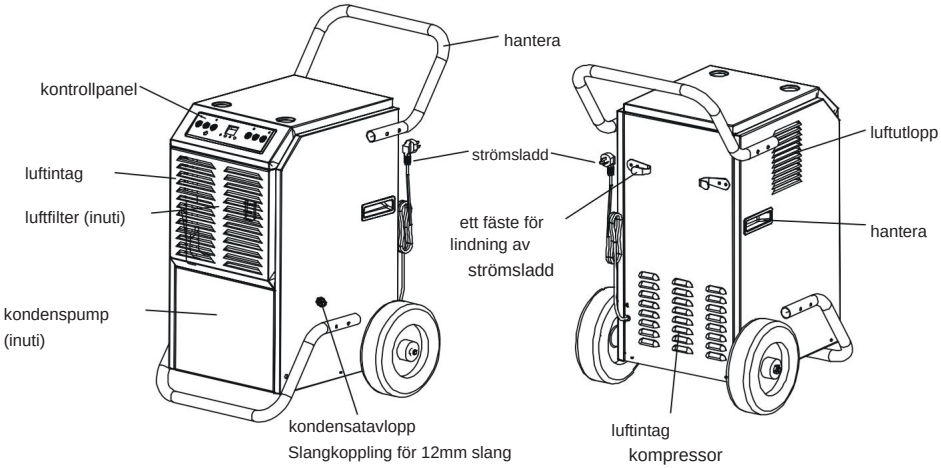

Machine Translated by Google

4.4. kondensatavlopp

Beroende på temperatur och luftfuktighet droppar kondensatet in i droppskålen under kondensorn antingen kontinuerligt eller endast under avfrostningsfaserna. Kondensatet når kondensatlyftpumpens tank via en slang via en öppning i droppskålen. Så snart pumptanken är tillräckligt full, slås kondensatpumpen på automatiskt i 30 s - "FULL" displaybyxa och kondensatet töms ut via avloppsröret. Därför ska alltid en 12mm slang anslutas till avloppsuttaget vid användning!

4.4.1. Anslut avloppsslangen

• Anslut en ÿA:12mm (ÿI :9mm) slang till slanganslutningen på sidan .

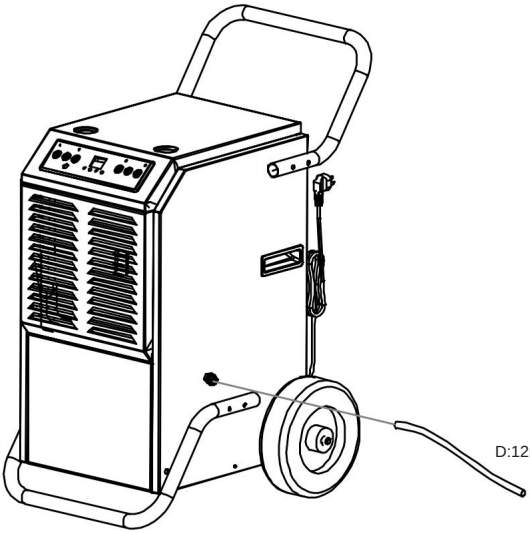

• Dra änden av slangen i ett avlopp.

Slangen ska alltid hållas så kort och med så liten lutning som möjligt. • Så snart kondensatlyftpumpens mellantank är tillräckligt full (lampan "FULL" tänds) pumpas kondensatet ut i 30 sekunder.

Om kondensatet inte kan tömmas under 30s pumpkörning, visas "E4" i displayen och avfuktaren slutar fungera. Kontrollera avloppsslangen och funktionen hos kondensatlyftpumpen.

Observera att den integrerade kondensatpumpen har en maximal lyfthöjd på 5m.
Vid användning av originalslangen (D=12mm) får därför en maximal höjdskillnad på 5m mellan apparaten och avloppet inte överskridas! Annars kommer kondensatet inte att släppas ut. Med mindre slangtvärsnitt reduceras det maximala tryckhöjden, så använd endast slangar med en diameter på 12 mm! Kondensatpumpen kan aktiveras manuellt med DRAIN-kontrollknappen för att tömma ut vattnet i enheten innan den transporteras. • Efter

en rimlig driftstid (beroende på temperatur/fuktighet), kontrollera om kondensatet är ordentligt dränerat och inte bara samlats i droppskålen eller i kondensatpumpen.

Observera: Om kondensatet ska ledas in i en behållare (hink, tråg etc.) på grund av bristande dränering, stängs inte kompressorn av när behållaren är full! Vid denna typ av användning måste uppsamlingsbehållarens fyllnadsnivå kontrolleras kontinuerligt.

Machine Translated by Google

4.5. Driftsättning / manöverelement



• Slå på/av

Enheten kan slås på eller av genom att trycka på knappen "huvudströmbrytare". Vid manuell inkoppling startar apparaten alltid i driftläge CONT (=kontinuerlig avfuktning). Fläktens avstängningsfördröjning är 60s.

Efter ett kompressorstopp återstartas kompressorn först efter att en skyddstid på 3 minuter har förflutit (display "LO"). Dvs efter aktivering av funktionen: PÅ-AV-PÅ, startar kompressorn om automatiskt efter att denna skyddstid har förflutit.

• Aktivera/avaktivera kontinuerlig återfuktning

Efter påslagning är enheten i kontinuerligt avfuktningsläge. CONT-indikatorn tänds. Den aktuella rumsfuktigheten visas på displayen. Knapparna ADD och MINUS är avaktiverade. Denna funktion kan slås på och av genom att trycka på CONT-knappen.

• Ställ in målfuktighet / visning av aktuell målfuktighet

Gå ur kontinuerligt avfuktningsläge Tryck på CONT-knappen - CONT-displayen tänds inte.
Genom att trycka på knappen ADD (=öka värde) eller MINUS (=minska värde) kan målluftfuktigheten ändras med 5 %. Standardstartvärde: 50 % målfuktighet.
Möjlig målfuktighet: 20 % ÿ 35 % ÿ Efter 5 ... ÿ 89 % ÿ 90 %
sekunder utan att trycka på en knapp växlar displayen tillbaka till aktuell rumsfuktighet.

Om nätspänningen bryts när enheten stängs av är start- och målfuktigheten alltid 50 % efter att den slås på igen. Om nätspänningen bryts när enheten slås på, återställs ursprungsstatusen efter att nätspänningen återställts (senast inställd målfuktighet före nätavbrottet) - enheten kan därför även styras via externa timers.

• På timer

Med enheten avstängd, tryck på "Timer"-knappen. Genom att trycka på ADD/MINUS-knapparna, välj önskad ledtid i timmar mellan 0h och 24h tills enheten startar.
Avsluta med att trycka på "Timer"-knappen igen. TIMER-indikatorn tänds.
För att avaktivera timern, ställ in den återstående tiden till 0h.

Om nätspänningen bryts - oavsett om den är i drift eller inte - raderas alla timers och måste ställas in igen vid behov. • Insomningstimer

Med enheten påslagen, tryck på "Timer"-knappen. Genom att trycka på ADD/MINUS-knapparna, välj önskad ledtid innan enheten stannar i timmar mellan 0h och 24h.
Avsluta med att trycka på "Timer"-knappen igen. TIMER-indikatorn tänds.
För att avaktivera timern, ställ in den återstående tiden till 0h.

Om nätspänningen bryts - oavsett om den är i drift eller inte - raderas alla timers och måste ställas in igen vid behov.

• Manuell aktivering av kondensatpumpen

Genom att trycka på knappen aktiveras kondensatlyftpumpen i 30 sekunder (oavsett påfyllningsnivå).
Med denna funktion kan enheten tömmas helt före transport.
Om det behövs, tryck på knappen igen tills enheten är helt tom.

Machine Translated by Google

4.5.1. Anmärkningar om drift

Efter att målluftfuktigheten har uppnåtts håller luftavfuktarens elektronik rumsfuktigheten på ± 3 % av det inställda värdet. Det betyder att om luftfuktigheten når -3% av det inställda värdet stängs kompressorn av automatiskt. Så fort luftfuktigheten stiger över +3% av börvärdet, slås kompressorn på. Fläkten fortsätter att gå i 60-talet.



Var uppmärksam på vibrationer, ojämn körning eller bakgrundsljud under drift. Om enheten fungerar onormalt måste den tas ur drift.



Innan enheten kan flyttas måste kondensatet tömmas helt.
Tryck på DRAIN-knappen för att aktivera kondenspumpen. Upprepa denna process tills kondensatet har tömts helt. Stäng sedan av enheten. Låt förångaren och droppbrickan torka (vänta på dropp). Dra också alltid ur nätkontakten under transport.

4.5.2. avstängningsprocessen

• För att stänga av enheten, tryck på huvudströmbrytaren. • Töm enheten
och koppla bort den från strömförsörjningen om den inte ska användas under en längre
tid. • Linda nätsladden runt fästena på bakpanelen för enkel portabilitet. • Före transport måste
kondenspumpen, förångaren och droppskålen vara torra! Vänta på dropp och tryck sedan på DRAIN-knappen för manuell kondensatavledning flera gånger.



Om enheten kopplades bort från elnätet när den stängdes av, måste målfuktigheten (CONT eller 50%) ställas in efter att enheten har slagits på igen.

4.5.3. Avfrostning/upptining Vid låg rumstemperatur

kan is bildas på förångaren. Enheten känner av detta tillstånd automatiskt - en automatisk avfrostning sker.

"DEFROST"-lampan tänds. Kompressorn går och avfrostar automatiskt förångaren.
Stäng inte av enheten i detta läge. Efter avfrostningsprocessen startar apparaten automatiskt om i det senast inställda driftläget.

4.5.4. Kompressorskyddskrets Ett kompressorstopp

(kompressorn var i drift och har stannat) - display: "LOCK" (=LOCK, blockerad) - kan ha följande orsaker: • Målfuktighet uppnådd
• Ändring av målfuktighet vid gränsen för det
aktuella rummet fuktighet •
Avfrostning/avfrostningsprocess • Tryck på strömbrytaren

Efter ett kompressorstopp startar kompressorn automatiskt igen efter att en skyddstid på 3 minuter har gått ut.

4.5.5. Förbered dig på längre förvaring

• Stäng av enheten och dra ur nätkontakten. • Rengör
luftfiltret (se underhåll), sätt inte tillbaka det utan placera det på en stängd plats
butik tiksäck. •
Rengör luftintags- och utloppsöppningarna.



Förångaren, slangarna och tanken till kondensatlyftpumpen måste vara helt tömd och torkad innan enheten kan täckas över.

• Täck enheten med ett plastskydd/folie, förvara i upprätt läge på en torr och vibrationsfri plats.

Machine Translated by Google

5. Underhåll

Regelbunden service och underhåll förlänger livslängden och säkerställer problemfri drift.

Den personal som ansvarar för underhållet måste ha läst de relevanta säkerhetsrekommendationerna och instruktionerna i denna manual innan något arbete påbörjas. Endast originalreservdelar och specificerat material får användas.

Om du utför underhållsarbeten genom ett specialistföretag, vänligen få det utförda arbetet bekräftat.

Följdskador orsakade av felaktigt eller försummat underhåll täcks inte av garantin.

Avhjälpande av fel som kan åtgärdas av användaren omfattas inte heller av garantin utan är en del av det normala underhållet av denna maskin.
Detta underhållsarbete måste utföras av användaren eller av ett auktoriserat företag.

5.1. Försiktighetsåtgärder

Före alla rengörings-, reparations- eller underhållsarbeten på enheten måste följande instruktioner alltid följas: • Apparaten måste ha svalnat till
omgivningstemperatur. • Anslutningen mellan enheten och spänningskällan
måste kopplas bort vid alla poler och oavsiktligt
säkras utan att vara påslagen.

Försiktighet måste iakttas när man närmar sig rörliga delar eller komponenter med höga driftstemperaturer med vederbörlig försiktighet.

5.2. Rengöring av enheten •

Luftintags- och utloppsöppningarna måste regelbundet rengöras från damm. Det är bäst att använda en kommersiellt tillgänglig dammrengöringsduk för detta ändamål. • Själva enheten kan rengöras med en
torr eller lätt fuktad trasa. Se till att inget vatten kommer in i enheten! Använd inte starka eller lösningsmedelsbaserade rengöringsmedel.

5.2.1. Rengöring av luftfiltret Om

luftfiltret är täckt av damm försämras luftcirkulationen och som ett resultat av avfuktarens prestanda. Rengör luftfiltret varje månad i normal miljö. I rum med hög dammhalt (t.ex. städarbete) bör städintervallet minskas till 1-2 veckor (beroende på nedsmutsningsgrad).

Öppna frontgallret framåt och dra luftfiltret ÿ upp och ut ur fästet.

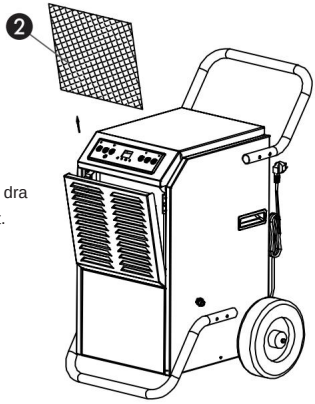

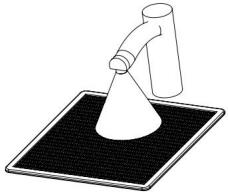

Rengör det borttagna luftfiltret ÿ med långsamt rinnande, varmt vatten (20-35°C).

Låt luftfiltret ÿ torka helt och sätt in det igen.

Machine Translated by Google

5.2.2. Rengör kondensorn

Kondensorns fenor bör rengöras om det finns smuts eller dammbildning bör rengöras regelbundet.

Observera att de enskilda lamellerna lätt kan böjas/skadas - så arbeta mycket försiktigt i riktning mot lamellerna! Undvik tvärgående rörelser mot lamellernas riktning.

Ta bort smuts och damm antingen genom att blåsa ut det försiktigt, dammsuga det försiktigt eller använda en mjuk borste.

Förångaren bör rengöras och desinficeras en gång om året med en kommersiellt tillgänglig luftkonditioneringsspray för att förhindra mögel och röta.

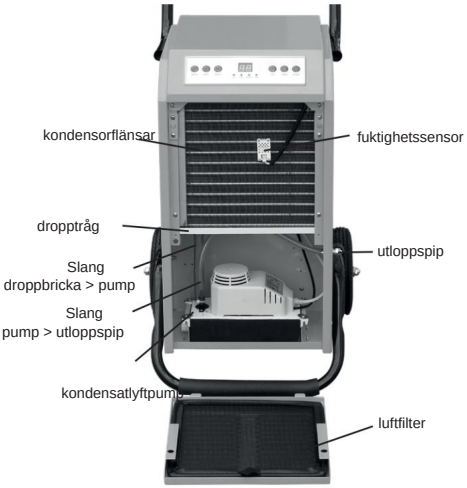

5.3. kretsschema

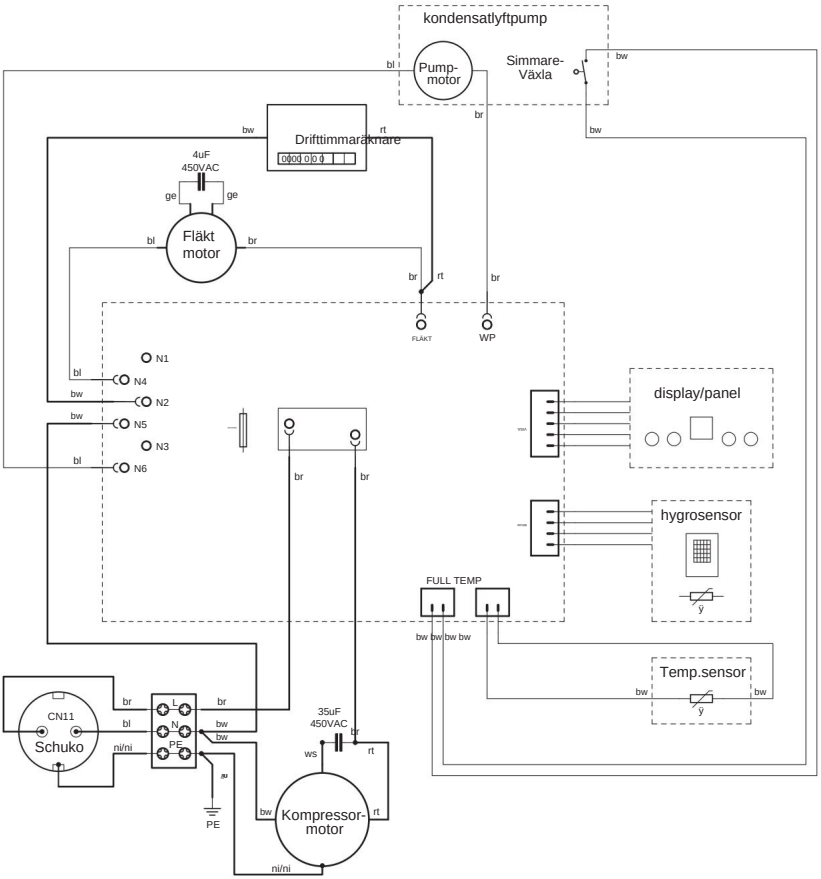

Machine Translated by Google

5.4. Möjliga fel och lösningar

Misstag	Jord	Lösning
Enheten har ingen funktion	Huvudströmbrytare avstängd	slå på huvudströmbrytaren
	Nätsladden är inte ansluten	anslut kabel
Enheten visar E1	Temperatur nöddrift	Om temperatursensorn upptäcker drift utanför enhetsspecifikationen, drivs enheten enligt följande: 30 min drift - 15 min avfrostning - 30 min ...
Enheten visar E2	Luftfuktighet nöddrift	Om luftfuktighetssensorn upptäcker funktion utanför enhetsspecifikationen kommer enheten att fungera enligt följande: CONT drift (kontinuerlig avfuktning)
Enheten visar E4	Kondensat kan inte tömmas	Ett felmeddelande visas om kondensatet inte kan tömmas inom 30 sekunder efter att pumpen har aktiverats (efter VATTEN FULL). Kontrollera därför kondensatavloppsledningen och kondenslyftpumpens funktion - se även anvisningarna under 4.4.
Enheten visar E5	Fuktighetssensorn smutsig	Rengör sensorn med tryckluft (placerad bakom luftfiltret)
	Defekt fuktgivare	Skicka in enheten för reparation
		Kontrollera kontakten och kabelanslutningen mellan sensor och styrkort.
Enheten visar E6	Förångarens temperaturgivare defekt	Skicka in enheten för reparation
		Kontrollera kontakten och kabelanslutningen mellan sensor och styrkort.
Enheten visar CL	Omgivningstemperaturen är för låg	Denna avfuktare kan inte användas vid temperaturer under +5°C.
Enheten visar CH	För hög omgivningstemperatur	Denna avfuktare kan inte användas vid temperaturer över +35°C.
FULL-lampan tänds	Tanken för kondensatlyftpumpen är full	Enheten tömmer tanken automatiskt. Ingen användaraktivitet är nödvändig. Förklaring: Kondenspumpens flottörbrytare för "tank full" har löst ut. Pumpen tas i drift i 30 sekunder och tömmer ut kondensatet. Om problem uppstår i kondensatavloppet utlöses felet "E4".
Kondensatpumpen fungerar inte	Nivån ännu inte uppnådd	Pumpen slås endast på om det har samlats tillräckligt med kondensvatten i pumptanken - pumpen kan startas manuellt med DRAIN-knappen.
	Ingen strömförsörjning	Kontrollera kabelanslutningen eller skicka in enheten för reparation

Machine Translated by Google

Misstag	Jord	Lösning
Enheten avfuktar inte tillräckligt	Luftfiltret är smutsigt	Rengör luftfiltret
	Luftintag/utlopp flyttat	Rengör luftintag/utlopp
	Förångaren smutsig	Rengör förångaren
	fönster/dörrar öppna	Stäng fönster/dörrar - vid behov förseglas dessutom med tejp
	Rumstemperatur låg	Vid låga temperaturer är avfuktningsprestandan dålig - se 4.1.
	Luftfuktighet <40 %	Ingen avfuktning behövs
Kondenserat vatten rinner ut	Enheten är inte i nivå	Den maximalt tillåtna lutningen under drift är +/-5°
	För mycket mottryck vid utloppet	Överskrid inte kondensatpumpens maximala leveranshöjd på 5m
		Använd lämplig slang i kondensatkanalen - se 4.4.
		Änden på kondensslangen hänger inte öppen i avloppet/behållaren. Slangen ska dras löst ner i avloppet/behållaren. Om inloppet är igensatt kan mottrycket utlösa problemet. Om änden ligger i en behållare på marken kan det befintliga kondensatet i behållaren generera mottrycket.
	Dräneringshålet under förångaren är igensatt	Öppna den främre luckan och undersök slangens dragning: - Kondensatet droppar från flänsarna in i droppbrickan. - Kondensat kommer in i kondensatpumpens tank via en slang. - Om kondensatpumpen är i drift, kondensatet pumpas genom en slang till utloppsmunstycket.
	Slangbrott mellan droppbrickan och kondensatpumpens inlopp	
	Kondensatpump eller komponent(er) i pumpen är defekt	
	Slangbrott mellan utlopp kondenspump och avloppspip	
bullerutveckling	Liknar ljudet ett kylskåp?	Detta är normalt när kompressorn fungerar.
	Liknar ljuden "knackning" och förekommer endast sporadiskt under 30-talet?	Detta är normalt när kondensatlyftpumpen fungerar.
	Mark inte fast/jämnt	välj en annan yta (horisontell, solid)
	Luftfilter felplacerat	Rengör luftfiltret
Varmluft vid luftutloppet	Kompressorn fungerar	Det här är normalt

Machine Translated by Google

6. Övrigt

6.1. Garantivillkor Garantitiden för

denna enhet är 12 månader från leverans till slutanvändaren, men inte längre än 14 månader efter leveransdatum. Leveransdatum är det datum som anges på respektive transportsedel (följesedel eller faktura) vid leverans.
Garantitiden för reservdelar är 6 månader från leverans till slutanvändare. Godkännande av transportbiljetten fungerar som bevis.

Om denna enhet används professionellt, ofta och kontinuerligt, även om ovan nämnda period på 12 månader ännu inte har löpt ut, upphör garantin automatiskt om drifttimmar överstiger 1 500.

Inom denna period åtar vi oss att kostnadsfritt reparera eller byta ut de delar som efter inspektion av oss eller av ett av oss auktoriserat servicecenter med skriftligt godkännande visar på ett defekt.

Reparation eller utbyte av defekta delar inom garantin förlänger inte enhetens totala garantiperiod. Alla delar eller sammansättningar som repareras eller byts ut under garantiperioden levereras med en garantitid som motsvarar den återstående garantitiden för originalkomponenten.

Skador orsakade av följande faktorer är undantagna från garantin:

- Normalt slitage, oavsiktlig skada, inoperabilitet • Felaktig användning, otillåtna miljöförhållanden • Otillåtna modifieringar av enheten • Otillräckligt underhåll, användning av icke-auktoriserade drift- eller rengöringsmedel • Reparationer utförda av icke-auktoriserad personal • Användning av ooriginella reservdelar • Underlåtenhet att följa instruktionerna i manualen innehöll instruktioner och föreskrifter

Dessutom är alla slitdelar och driftsresurser undantagna från garantin. Mindre defekter (repor, missfärgning) kan förekomma men påverkar inte enhetens prestanda och omfattas därför inte av garantin.

Vi är inte ansvariga för några kostnader, skador eller direkta eller indirekta förluster (inklusive förlust av vinst, kontrakt eller tillverkning) som orsakas av användningen av maskinen eller oförmågan att använda maskinen.

Garantiservicen utförs på vår plats eller på platsen för ett servicecenter som auktoriserats av oss. De defekta delarna som byts ut under garantin blir automatiskt vår egendom efter att bytet har genomförts.

6.2. Avfallshantering efter användning



Vid slutet av sin livslängd får denna produkt inte kasseras tillsammans med vanligt hushållsavfall, utan måste lämnas till en insamlingsplats för återvinning av elektrisk och elektronisk utrustning. Symbolen som visas till vänster indikerar detta.

Materialen är återvinningsbara enligt deras märkning. Genom att återanvända, återvinna eller andra former av återvinning av gamla apparater gör du ett viktigt bidrag till att skydda vår miljö.

Fråga kommunförvaltningen efter ansvarig slutförvaringsplats.

Machine Translated by Google

6.3. Försäkran om överensstämmelse

Vi förklarar härmed, Vi förklarar härmed,	Rotek Trading GmbH Handelsstrasse 4 2201 Hagenbrunn Österreich / Österrike
Att enheten som beskrivs nedan motsvarar de relevanta, grundläggande säkerhets- och hälsokraven i EG-direktiven på grund av dess konstruktion och konstruktion samt den version vi har släppt ut på marknaden. Att följande apparater uppfyller de tillämpliga grundläggande säkerhets- och hälsokraven i EG-direktivet baserat på dess utformning och typ, som de tagits i bruk av oss.	
Enhetsbeteckning: Maskinbeskrivning:	Kondensavfuktare Kondenserande avfuktare
Modell (undernummer/version): Typ (undertyp/version):	ACD-50-EG (- / E1705) ACD-90-EG (- / E1705)
Relevanta EG-direktiv: Tillämpliga EG-direktiv:	2006/95/EG 2004/108/EG EU 517/2014-A, ID:17809
Tillämpade harmoniserade standarder: Tillämpliga harmoniserade standarder:	EN 60335-1 EN60335-2-40 EN 60204-1 EN55014-1/-2 EN61000-3-2/-3-3
Om enheten modifieras utan vårt godkännande förlorar denna deklaration sin giltighet. I ett fall av byte av maskinen, som vi inte har kommit överens om, kommer denna deklaration att förlora sin giltighet.	
Hagenbrunn, 2017-05-17	 (Robert Rernböck, VD)

Machine Translated by Google

Om du har några frågor eller förslag, vänligen kontakta:

Rotek Trading GmbH
Handelsstr. 4, A-2201 Hagenbrunn

Tel: +43-2246-20791 Fax:
+43-2246-20791-50 e-post:
office@rotek.at
http://www.rotek.at

© Rotek Handels GmbH 2018