Machine Translated by Google

Pallvagn med våg
PH SKALA D

Användar- och underhållsmanual

DE N1503 från och med maj. 2015



PH-SCALE-D-2000 (Rotek nr. HUB191)

Lastkapacitet 2 000 kg
Gaffellängd 1 150 mm
Bredd över gafflar 568 mm
Gaffelhöjd 88-200 mm

Nettovikt 129 kg

Aktuell information på webben:

9 009970 000998

Machine Translated by Google

förord

Kära kund, ta dig tid att

läsa igenom denna manual fullständigt och noggrant. Det är viktigt att du bekantar dig med kontrollerna och hur du använder din enhet på ett säkert sätt innan du börjar använda den.

Denna bruksanvisning bör alltid förvaras nära enheten för att fungera som ett referensverk vid tveksamhet och, om nödvändigt, även för att överlämnas till eventuella efterföljande ägare.

Användningen och underhållet av denna apparat innehåller faror, som ska göras tydligare med hjälp av symboler i denna handbok. Följande symboler används i texten. Var noga med den relevanta informationen.



Säkerhetsmeddelande

Denna symbol markerar en allmän anmärkning som bör följas för att garantera din personliga säkerhet och för att förhindra skador på enheten.



Allmän information Denna
symbol markerar information och praktiska tips för användaren.

Vi har kontrollerat innehållet i manualen för överensstämmelse med de beskrivna enheterna.
Ändå kan avvikelser inte uteslutas, så att vi inte tar något ansvar för fullständig överenskommelse. Informationen kontrolleras dock regelbundet och nödvändiga korrigeringar ingår i följande utgåvor, som du kan se på vår hemsida (se QR-kod webblänk på framsidan).

Om du har några tvivel om enhetens egenskaper eller hantering, vänligen kontakta oss innan du tar den i drift.

Alla bilder är symboliska bilder och behöver inte matcha den aktuella versionen. Förbehåll för tekniska ändringar, fel och tryckfel.



Skador som orsakats av underlåtenhet att följa instruktionerna i denna handbok upphäver garantin. Vi tar inget ansvar för följdskador till följd av detta.

Ingen del av denna manual får reproduceras i någon form eller på något sätt, elektroniskt eller mekaniskt, utan skriftligt tillstånd från Rotek. Överträdelse utgör ett brott mot tillämpliga upphovsrättsregler och kommer att åtalas. Alla rättigheter, särskilt reproduktionsrättigheter, är förbehållna.



Kontroll av levererat gods Efter
mottagande av enheten rekommenderas det att kontrollera om varorna matchar de komponenter som anges i beställningen, fraktsedeln eller följesedeln. Ta försiktigt bort förpackningen för att inte skada enheten. Dessutom bör enheten kontrolleras för eventuella transportskador. Om leveransen är ofullständig eller skadad, informera din återförsäljare omedelbart.

Machine Translated by Google

Innehållsförteckning

1. Säkerhetsinstruktioner 4
1.1. Risker från el 4
1.2. batteri 4
1.3. Driftpersonal och utrustning 1.4. 4
Avsedd användning 1.5. Underhåll och rengöring 4
5

2. Specifikation 6
2.1. Tekniska specifikationer 6
2.2. enhet illustration 7

3. Montering 8:e
3.1. Montering av vägningsstrukturen 8:e
3.2. Montering av dragstången 8:e
3.3. Justering av sänkventilen 9

4. Använd 4.1. 10
Lifttruckens funktion 4.2. 10
Vägningsfunktion 11
4.2.1. Anmärkningar om strömförsörjningen 4.2.2. 11
IND231 vägningsterminal 4.2.3. De 11
viktigaste kontrollerna 11

5. Underhåll 5.1. 12
Kontrollera före varje uppstart 5.2. Smörjning 5.3. 12
Hydraulolja 5.4. 12
12
Underhållsinstruktioner 12
5.5. Möjliga fel och lösningar 5.5.1. 13
Gaffeltruckens funktion 5.5.2. 13
Skalfunktion 5.6. 13
Sprängskiss 5.6.1. handtag och 14
dragstång 14
5.6.2. lastram och gaffelrullar 15
5.6.3. Hydraulaggregat och hjul 16

6. Övrigt 6.1. 18
Garantivillkor 6.2. Försäkran 18
om överensstämmelse 19

Machine Translated by Google

1. Säkerhetsinstruktioner

Instruktionerna i denna handbok kan behöva kompletteras med tillämpliga lagliga föreskrifter och tekniska standarder. De ersätter inte några standarder eller ytterligare (inklusive icke lagstadgade) föreskrifter som utfärdats av säkerhetsskäl.

1.1. Risker från el

- Gaffeltrucken får inte användas utomhus i regn, snö eller i fuktig miljö. Om gaffeltrucken har utsatts för temperaturer under 0°C under en längre tid får nätkabeln inte anslutas till elnätet omedelbart. Vänta tills elektroniken har värmts upp för att undvika kondens!

- Strömförsörjningen får endast upprättas om det har säkerställts att den överensstämmer med Specifikationen för enheten motsvarar .
- Använd ALDRIG elektriska/elektroniska komponenter, oisolerade delar eller spänningsförande delar rör vid kabeln. Stänk INTE vätska på elektriska delar • Sätt aldrig i nätsladden med skyddslocken öppna. • Inga aktiviteter får utföras på enheten under nätdrift.

Det är förbjudet att utföra arbeten på spänningsförande elektriska delar. Kontakt med spänningsförande delar kan vara dödlig.

- Kablar som är trasiga, slitna eller skadade av brandmarkeringar måste bytas ut bytas ut. Byt alltid korroderade plintar!

1.2. batteri

Strömförsörjning kan ske via nätkabeln eller batterier integrerade i terminalen (6 AA-batterier ingår i leveransen). Om du använder NiMh-ackumulatorer istället för batterier, följ relevanta säkerhetsanvisningar från ackumulatortillverkaren.

1.3. driftpersonal och utrustning

- Apparaten får endast tas i drift och användas av utbildad och kvalificerad personal. De måste vara fullständigt informerade om hur man använder denna utrustning, kör den och transporterar gods.

- I enlighet med EU-standarden EN-345:1-S1 krävs standardkompatibla skyddsskor och handskar att bäras under användning för att undvika olyckor i arbetet.

1.4. Avsedd användning

Särskilda skyddsåtgärder måste vidtas vid arbete i en mycket farlig miljö. Denna enhet har inga speciella designfunktioner för arbete i mycket riskfyllda miljöer.

- Kontrollera att enheten inte är skadad innan den tas i bruk. Defekta enheter är tillåtna inte tas i drift. • Apparatens maximala belastning/kapacitet får inte överskridas. • Apparaten får endast användas på en jämn, fast och halkfri yta. • Det är förbjudet att transportera eller lyfta personer! • Håll alltid tillräckligt avstånd från människor, andra fordon och andra föremål. Håll kroppsdelar och föremål borta från mekanik. Det rekommenderade minimiavståndet är minst 1 meter. • Den idealiska lastpositionen för laster är i mitten av gafflarna. Lasta aldrig gaffeltrucken på bara en gaffel. Om tyngdpunkten avviker avsevärt från centrum kan den maximala lastkapaciteten inte uppnås och det finns risk för tippning.

- Kör sänkningsfunktionen långsamt. Ladda aldrig plötsligt ur laddningen till nästa Skador på pallvagnen, även för att undvika arbetsolyckor. • Undvik att lagra tung last på gafflarna under långa perioder.

Machine Translated by Google

- Rutten ska alltid vara väl synlig för användaren. Hindrar det lastade godset vyn ska enheten röra sig bakåt.
- Användaren får endast flytta trucken så snabbt att det inte är någon fara för personer fordon och föremål, säker förvaring är alltid möjlig.
- Vid användning av enheten i hiss eller på en lastramp måste det säkerställas att det finns tillräcklig bärighet och att enheten kan användas på ett säkert sätt.
  Innan hissen eller lastkajen används måste operatören göra en visuell inspektion av området som ska köras på. Personer får gå in i en hiss först efter att anordningen har stannat eller måste ha lämnat den igen innan den förflyttas igen. • Om fordonet kör över ramper eller sluttningar måste golvet vara rent och halkfritt.
  Det upphöjda godset ska peka uppåt. Det är förbjudet att backa eller stanna (förutom i nödfall) på ramper eller uppförsbackar.
- Se till att den totala vikten på enheten inklusive det lyfta godset är högst tillåten bärighet för undergrunden inte överskrids.
- Om inget gods transporteras ska gafflarna alltid sänkas. • Det är förbjudet att parkera enheten på en ramp eller en sluttning.

1.5. Underhåll och rengöring

- Se till att underhållsarbeten på elsystemet endast utförs av kvalificerade specialister. • Innan underhålls-, rengörings- eller reparationsarbeten påbörjas ska den elektriska laddningen ver matningen måste avbrytas och skyddas mot oavsiktlig anslutning.
- Endast originalreservdelar får användas vid underhållsarbeten.

Machine Translated by Google

2. Specifikation

Gaffeltrucken med våg är en innovation för varje varuhanteringsföretag. Det gör att du kan reducera flera arbetssteg till ett. Detta sparar dig värdefull tid och ger dig maximal effektivitet. Vågen gör att du snabbt och enkelt kan uppnå önskat resultat med hjälp av specialfunktioner.

2.1. Tekniska specifikationer

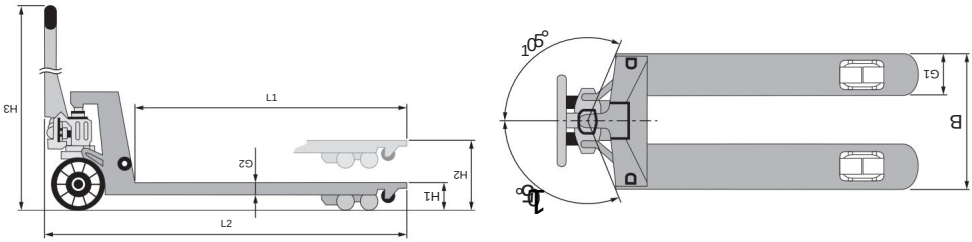

grundläggande information	Modell		PH SKALA D
	körning, driftläge		Manuell, rollator 2
	nominell kapacitet		000 kg
	egen vikt		129 kg
	Grad av skydd		IP54
	Tillåten omgivningstemperatur		0 till +40°C
	Tillåten luftfuktighet		10 till 95 % RHD, icke-kondenserande
hjul, underrede	hjul		PU på metallfälg, ÿ180x50 mm
	gaffelrullar		Tandem PU på metallfälg, ÿ80x70 mm
Mått	Minsta gaffelhöjd	H1	88 mm
	Max gaffelhöjd	H2	200 mm
	gaffelprofil	G1xG2 _ _	178x60mm
	bredd över gafflar	B	568 mm
	gaffellängd	L1	1 150 mm
	total längd	L2	1 560 mm
	Totalhöjd med dragstång	H3	1 240 mm
Skala	Vägningsterminal (elektronik)		Mettler Toledo IND231
	fall typ		plast
	Annons		7-siffrig LCD display och bakgrundsbelysning
	funktioner		Nollställning, tarering, X10, djurvägning, genomsnittlig styckviktsräkning, kontrollvägning med max/min viktkontroll, ackumulerad vägning 40 gånger per sekund 4 st
	mätcykel		350ÿ lastceller ±1kg
	lastceller		vid 2000kg belastning 6 st.
	mätnoggrannhet		AA alkaliska batterier
	batteriförsörjning		ingår (för cirka 30 timmars drift)
	Nätförsörjning utan laddningsfunktion		Nätspänning: 1-fas, 85-264VAC, 49-61Hz Kabel med CEE7/4 (Schuko) kontakt ingår

Machine Translated by Google

2.2. enhet illustration

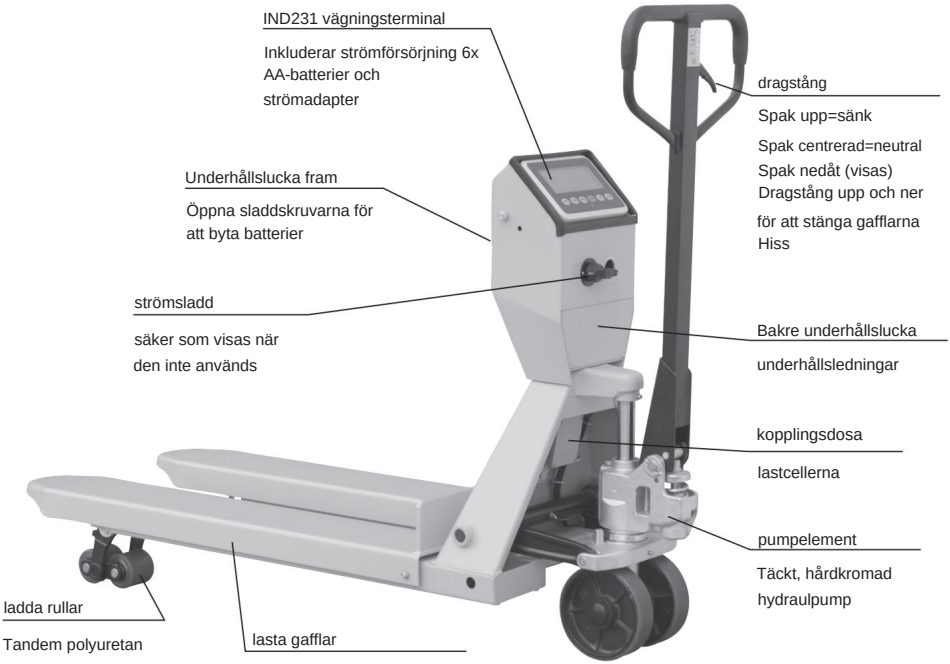

Machine Translated by Google

3. Montering

Beroende på försäljningskanal/transportsätt levereras den vägande pallvagnen klar att användas eller nästan klar att användas. Om vägningsstrukturen och dragstången ännu inte har installerats, fortsätt enligt följande:

3.1. Montering av vägningsstrukturen

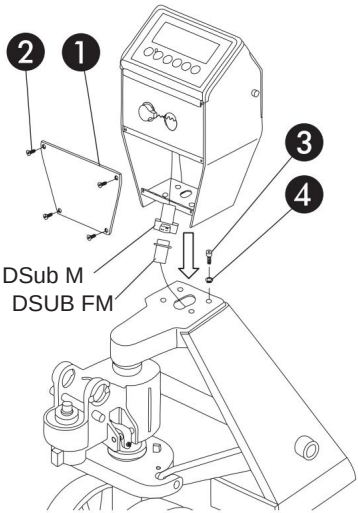

Verktyg som krävs för alla monteringssteg:
Hammare, plattång, stjärnskruvmejsel och insexnyckel

- Öppna de 4 skruvarna ÿ och ta bort den bakre underhållsklaffen ÿ på vågstrukturen. • De 4 monteringsskruvarna ÿ

tillsammans med brickor ÿ på
demontera ramen.

- Placera vägningsenheten på ramen.

För korrekt DSub-FM-uttaget som kommer ut ur ramen in i vägningsstrukturen. Se till att inga kablar är skadade eller klämda.

- Montera vågstrukturen på ramen med skruvar ÿ och brickor ÿ.
- Anslut de två DSub-pluggarna till varandra och säkra dem mot att lossna med ett buntband.
- Montera slutligen den bakre underhållsluckan ÿ igen djur.

3.2. Montering av dragstången

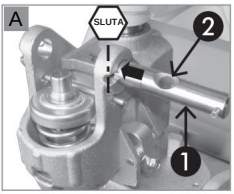

Sätt in axelbulten ÿ i fästet från höger - tryck inte igenom - se bild.

Observera att kedjehålet ÿ måste luta mot dragstången (på grund av kedjestyrningen).

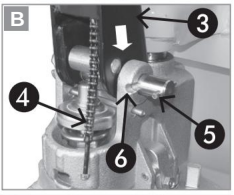

Sätt i dragstången ÿ enligt bilden.

Lägg ner kedjan ÿ enligt bilden.

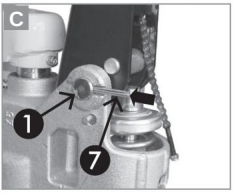

Använder en hammaraxelbult
Kör ÿ helt igenom båda inspelningarna.
Se till att den högra saxsprinten ÿ sitter i urtaget ÿ (se figur B).

Fäst axelbulten ÿ genom att slå i fjäderstiftet ÿ.

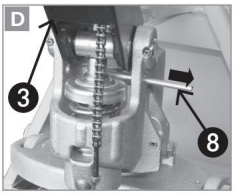

Tryck dragstången ÿ lätt nedåt tills säkerhetsbulten ÿ lossnar.

Säkerhetsbulten ÿ dra ut.

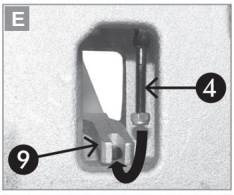

Flytta manöverspaken till "lyft"-läget (hela vägen ner).
Detta är botten av kedjan.

Tryck ned dragstången ÿ något och för kedjan ÿ genom kedjehålet ÿ på axelbulten ÿ (se bild A).

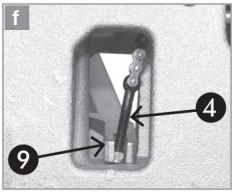

Haka fast kedjan ÿ i hållaren ÿ enligt bilden.
(Lyft fästet för att göra detta).

Machine Translated by Google

Till sist, genomför ett funktionstest! Kontrollera att handtaget är i upp-, neutral- och nedläge för korrekt funktion. Om enheten inte fungerar korrekt, kontrollera ovanstående steg igen och, om nödvändigt, justera om sänkningsventilen - se nedan, 3.3.

3.3. Justering av sänkventilen

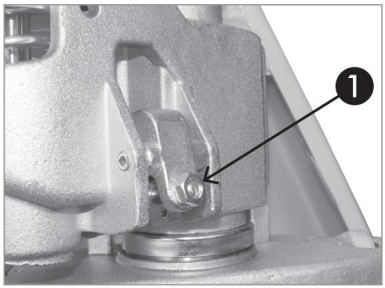

Hydraulventilen är förinställd. Sänkningsventilen kan justeras enligt följande med skruven ÿ (öppna låsmuttern): Om gaffeltrucken sänks i "neutralt" läge, vrid skruven moturs. Om sänkning inte är möjlig, vrid skruven medurs.

Machine Translated by Google

4. Använd

4.1. Gaffeltruckens funktion

Hydraulsystemet kan innehålla luftbubblor efter transport eller under långa lagringsperioder. Detta framgår av att gaffeltrucken inte kan pumpas upp till maximal lyfthöjd, eller bara kan pumpas upp långsamt. För att ta bort luften, håll handtaget i "nedre" läge och flytta rorkulten upp och ner flera gånger (lyftrörelse).

Enheten fungerar som en gaffeltruck som styrs via dragstången. Spaken som är monterad i dragstången har 3 lägen:

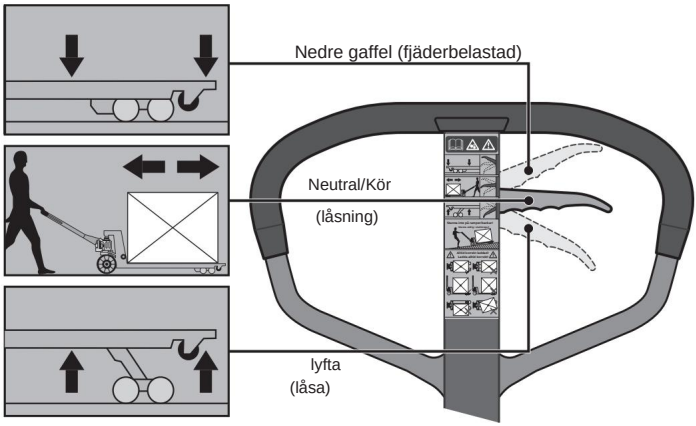

- För att sänka gafflarna, dra spaken till det övre läget. Spaken är fjäderbelastad och återgår till neutralläge när den släpps.
- Använd det neutrala spakläget för att flytta trucken. I denna position är

  dragstången kan flyttas upp och ner utan att gafflarna rör sig.
- För att höja gafflarna, sätt spaken i nedre läge och flytta upp och ner dragstången för att höja gafflarna.

Det måste säkerställas att godset ligger helt på pallen och att anordningens bärförmåga inte överskrids. Gafflarna bör placeras under godset så fullständigt som möjligt. Beakta dessutom alla säkerhetsanvisningar i denna manual!

Machine Translated by Google

4.2. vägningsfunktion

För ett korrekt vägningsresultat måste de 4 lastcellerna under gafflarna belastas jämnt. Det betyder att om godset är ojämnt fördelat på gafflarna kan vägningsresultatet bli felaktigt eller fel!

4.2.1. Anmärkningar om strömförsörjningen Mettler Toledo IND231

vägterminal drivs antingen av 6 stycken AA alkaliska batterier eller av en nätkabel. När du använder terminalen för första gången måste batterierna sättas i:

- Öppna båda sladdskruvarna på den främre underhållsluckan och ta bort batterifackets lock på vägningsterminalen.
- Sätt i de medföljande batterierna med rätt polaritet enligt illustrationen på batterifacket och Stäng batteriluckan och den främre underhållsluckan igen.

Om enheten är ansluten till ett lämpligt nätaggregat med en nätkabel, försörjs terminalen med ström via nätaggregatet (batterierna är inte urladdade, nätsymbolen lyser). När terminalen är påslagen och det inte finns någon strömförsörjning, tillförs strömmen via de 6 AA-batterierna (batterinivåindikatorn lyser). En uppsättning batterier räcker i ca 30 timmars drift. Om den används ofta utan strömförsörjning kan alternativt 6 NiMh AA-celler sättas in - dessa måste dock laddas externt då terminalen inte har någon laddningsfunktion.

4.2.2. IND231-vägningsterminalen Mettler Toledo IND231-

terminalen erbjuder ett brett utbud av funktioner såsom nollställning, tarering, X10, datum och tid, enkla vägningsprocesser, djurvägning, räkning med optimerad genomsnittlig styckvikt, kontrollvägning med maximal eller minimal viktkontroll och en databas med 10 poster, ackumulerad vägning m.m.

Enheten levereras också med Mettler Toledo IND231/236 användarmanual.
Denna handbok beskriver den fullständiga driften och konfigurationen av terminalen i detalj - vänligen konsultera denna manual för funktionerna som beskrivs ovan.

4.2.3. De viktigaste kontrollerna

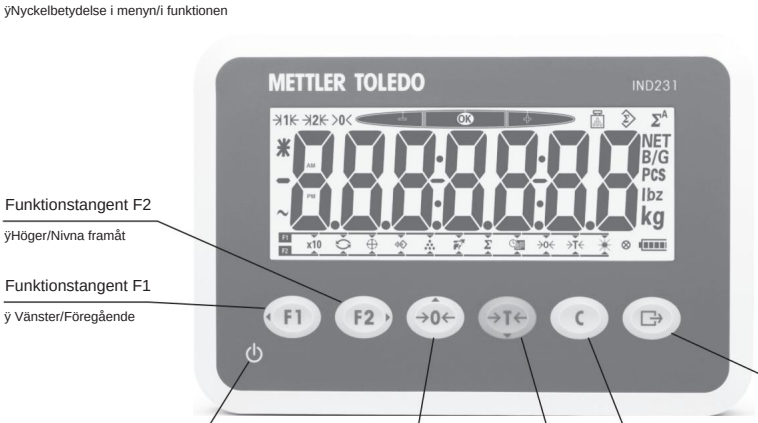

Machine Translated by Google

5. Underhåll Denna

enhet är nästan underhållsfri. Det bör dock noteras att regelbunden rengöring och underhåll förlänger livslängden och säkerställer problemfri drift. De angivna intervallen gäller för enskiftsdrift och under normala arbetsförhållanden. I en smutsig miljö, i flerskiftsdrift och vid höga temperaturfluktuationer är underhållsintervallen kortare.

5.1. Kontroll före varje start Hjulen, axlarna och stödgafflarna

bör kontrolleras dagligen för skador eller deformation. Defekta gaffeltruckar får inte tas i drift.

5.2. smörjning

- Rullarnas kullager är livstidssmorda och behöver inga ytterligare smörjning.
- Gaffeltruckens stödleder ska smörjas med syrafritt fett varje månad eller efter rengöring med en fettspruta på de medföljande smörjnipplarna.

5.3. Hydraulolja

Hydrauloljan bör kontrolleras årligen för korrekt nivå och förorening. Hydrauloljenivån måste kontrolleras med gafflarna helt nedsänkta. Hydrauloljans bytesintervall beror på omgivningen och användningsförhållandena. Generellt kan man säga att hydrauloljan bör bytas senast efter 24 månader.

Hydraulolja:	ISO VG32 (OBS - använd inte motorolja) 30 cSt vid
Viskositet:	40 °C ca 400 ml
kapacitet:	

5.4. Underhållsanvisningar Om

du utför underhållsarbeten genom ett fackföretag, vänligen få det utförda arbetet bekräftat.

Följdskador orsakade av felaktigt eller försummat underhåll täcks inte av garantin.

Avhjälpande av fel som kan åtgärdas av användaren omfattas inte heller av garantin utan är en del av det normala underhållet av denna maskin.
Detta underhållsarbete måste utföras av användaren eller av ett auktoriserat företag.

Försiktighet måste iakttas när man närmar sig rörliga delar eller delar med hög egenvikt, med hänsyn till nödvändig försiktighet.

Anordningens tillförlitlighet beror till stor del på kvaliteten på hjulen. Vid hjulbyte ska gaffeltruckens horisontella planhet bibehållas - hjulen ska alltid bytas i par.

Machine Translated by Google

5.5. Möjliga fel och lösningar 5.5.1. lyftbilsfunktion

Misstag	Jord	Lösning
Otillräckligt lyft	Inte tillräckligt med hydraulolja	Följaktligen Fyll på hydraulolja
problem med sänkning	En rörlig del är blockerad eller deformerad	Byt ut den berörda delen
	För mycket hydraulolja	Följaktligen Töm hydrauloljan
Gaffeln sänks inte efter lyft	Felaktig kalibrering av sänkningsventil	Kalibrera om sänkningsventilen
	Deformation eller skada på en del	Byt ut den berörda delen
Hydrauloljan tar slut	Defekt oljetätning	Byt ut tätningen
	Lätt brott eller skada på ytan av en eller flera delar	Byt ut den berörda delen
	att lossa länkar	Dra åt lösa delar
Gaffeln kan inte höjas	Ingen hydraulolja eller viskositeten är för hög	Byt hydraulolja
	främmande kropp i hydraulolja	Ta bort främmande föremål och byt hydraulolja
	Felaktig kalibrering av sänkningsinställningen	Kalibrera om sänkningsventilen
Gaffeln sänks efter eller under höjningen	Ventilen är blockerad av en främmande kropp	Rengör hydrauliken

5.5.2. skalfunktion

Misstag	Jord	Lösning
Mätaren är fel	Gafflarna är inte jämnt belastade	korrekt laddad
	Rullarnas bultar skaver mot ramen	Dra åt skruvarna igen.
	Gafflarna skaver mot ramen	Fortsätt att höja gafflarna.
ingen funktion av skala terminaler	Vågen avstängd	Använd huvudströmbrytaren
	Batterispänning för låg/tom	Byt batterier eller anslut till elnätet
Vågterminalen stängs av automatiskt	Automatisk avstängning är aktiverad	Använd huvudströmbrytaren
	Batterispänning för låg	byt ut batterier eller ansluta till elnätet

Se även relevant information i användarmanualen för vägningsterminalen.

Machine Translated by Google

5.6. sprängskiss

5.6.1. handtag och dragstång

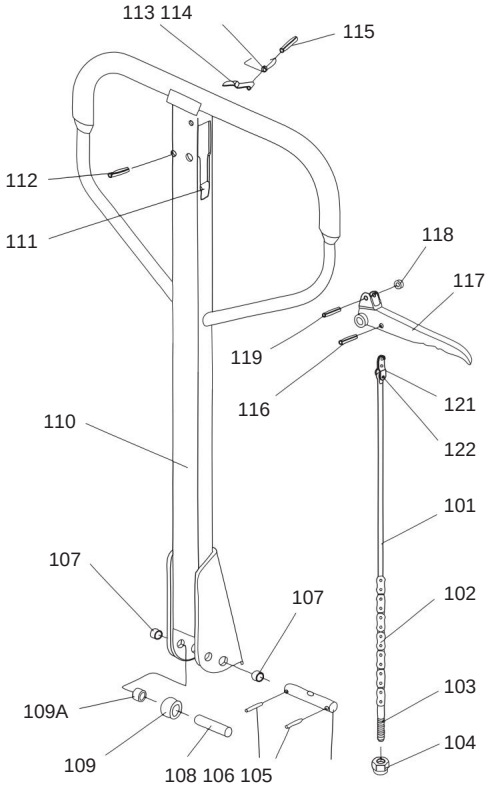

Ingen beskrivning	st
101 dragstång	1
102 kedja	1
103 ställskruv	1
104 låsmutter	1
105 axelbult	1
106 fjäderstift	2
107 uttag	2
108 bultar	1
109 rulle	1
109A uttag	1
110 dragstång	1
111 gummistopp	1

Ingen beskrivning	st
112 fjäderstift	1
113 fjäderplatta	1
114 våren	1
115 fjäderstift	1
116 fjäderstift	1
117 handtag	1
118 rulle	1
119 fjäderstift	1
120 bar fäste	1
121 bultar	1

Machine Translated by Google

5.6.2. lastram och gaffelrullar

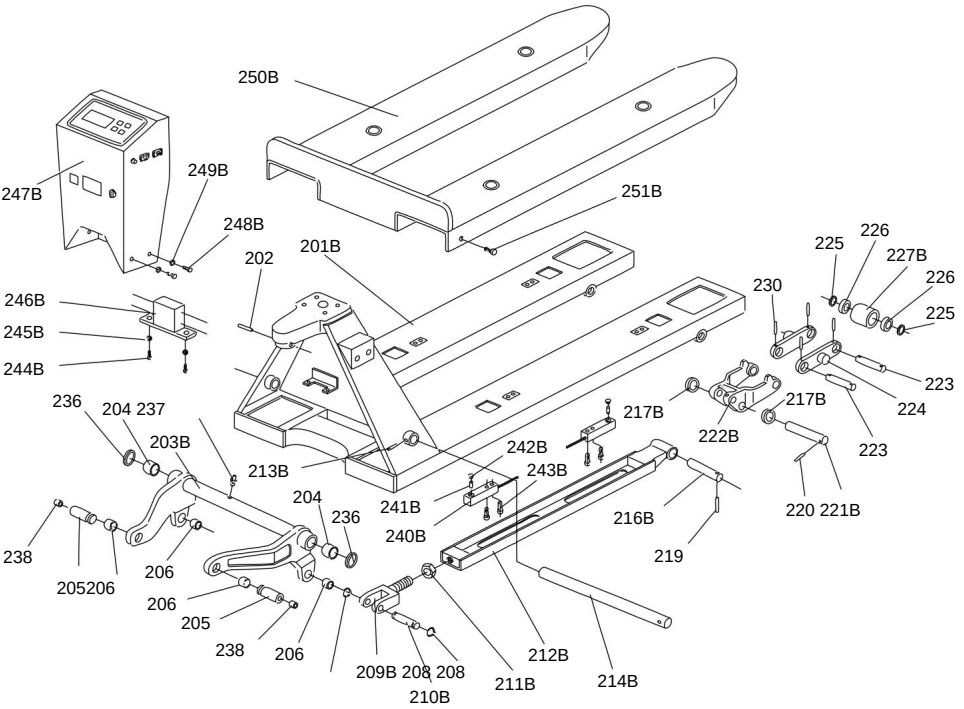

Nej	Beskrivning	st
201B ram		1
202	fjäderstift	1
203	vipparm	1
204	Gevär	2
205	axel	2
206	Gevär	4
208	fjäderbricka	4
209B inspelning		2
210B bult		2
211B mamma		2
212B tryckstång		2
213B fjäderstift		1
214B axel		1
216B axel		2
217B Bricka 219		4
	fjäderstift	2
220	fjäderstift	4
221B axel		2
222B rullsäte		2
223	rullaxel	4

Nej	Beskrivning	st
224B inspelning		4
225	tvättmaskin	[illegible]
226	kullagret	[illegible]
227B gaffelrulle		4
230	fjäderstift	[illegible]
236	tvättmaskin	2
237	smörjnippel	1
238	smörjnippel	2
240B lastcell		4
241B bult		4
242B registrering av lastceller		4
243B skruv		[illegible]
244B skruv		2
245B mamma		2
246B kopplingsdosa		1
247B vägningsterminal		1
248B skruv		4
249B bricka		4
250B gaffelplattform		1
251B skruv		2

Machine Translated by Google

5.6.3. Hydraulaggregat och hjul

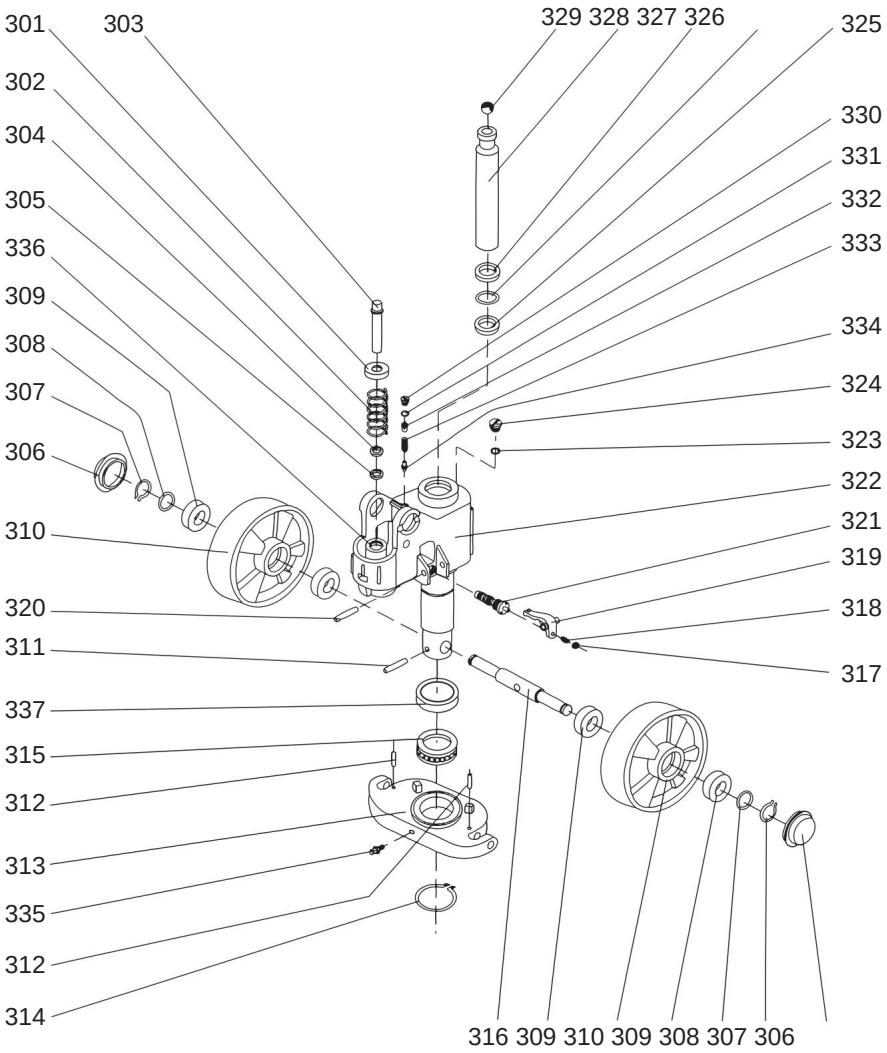

Machine Translated by Google

Ingen beskrivning	st
301 fjäderlock	1
302 våren	1
303 pump kolv	1
304 skrapa	1
305 Sjudande	1
306 dammskydd	2
307 sågring	2
308 bricka	2
309 kullager	4
310 svängbara hjul	2
311 fjäderstift	1
312 fjäderstift	2
313 ledad ring	1
314 fjäderring	1
315 kullager	1
316 axliga svängbara hjul	1
317 mamma	1
318 skruv	1
319 manöverspak	1
320 fjäderstift	1
321 ventil	1
322 pumphus	1
323 Sjudande	1
324 skruv	1
325 tätning	1
326 O-ring	1
327 torkare	1
328 kolvstång	1
329 stålkula	1
330 skruv	1
331 o ring	1
332 bultar	1
333 fjäder	1
334 inspelning	1
335 smörjnipplar	1
336 pumpcylinder	1
337 lagerkåpa	1

Machine Translated by Google

6. Övrigt

6.1. Garantivillkor Garantitiden för

denna enhet är 12 månader från leverans till slutanvändaren, men inte längre än 14 månader efter leveransdatum.

Leveransdatum är det datum som anges på respektive transportsedel (följesedel eller faktura) vid leverans.

Vi åtar oss att kostnadsfritt reparera eller byta ut de delar som efter inspektion av oss eller ett auktoriserat servicecenter visar på tillverknings- eller materialfel.

Reparation eller utbyte av defekta delar inom garantin förlänger inte enhetens totala garantiperiod. Alla delar eller sammansättningar som repareras eller byts ut under garantiperioden levereras med en garantitid som motsvarar den återstående garantitiden för originalkomponenten.

Garantin täcker inte skador orsakade av: • Bristande efterlevnad av instruktionerna och föreskrifterna i manualen. • Produkten har använts för ett annat ändamål än det som beskrivs. • Felaktig användning, oacceptabla miljöförhållanden. • överbelastning. • Normalt slitage.

• Obehöriga ändringar av enheten. • Reparationer eller underhållsarbete utfört av obehörig personal. • Användning av icke-originella reservdelar. • Otillräcklig eller felaktig rengöring eller underhåll. • Användning av fel resurser. • Brist på smörjning.

Dessutom är alla slitdelar och driftsresurser undantagna från garantin.

Mindre defekter (repor, missfärgning) kan förekomma men påverkar inte enhetens prestanda och omfattas därför inte av garantin.

Vi ska inte hållas ansvariga för några kostnader, skador eller direkta eller indirekta förluster (inklusive förlust av vinst, kontrakt eller tillverkning) som orsakas av användningen av enheten eller oförmågan att använda enheten.

Garantitjänster

Garantitjänsterna tillhandahålls på vår plats eller på platsen för ett servicecenter som auktoriserats av oss.

De defekta delarna som byts ut under garantin blir automatiskt vår egendom efter att bytet har genomförts.

Machine Translated by Google

6.2. Försäkran om överensstämmelse

Vi förklarar härmed, Vi förklarar härmed,	Rotek Trading GmbH Handelsstrasse 4 2201 Hagenbrunn Österreich / Österrike
Att enheten som beskrivs nedan motsvarar de relevanta, grundläggande säkerhets- och hälsokraven i EG-direktiven på grund av dess konstruktion och konstruktion samt den version vi har släppt ut på marknaden. Att följande apparater uppfyller de tillämpliga grundläggande säkerhets- och hälsokraven i EG-direktivet baserat på dess utformning och typ, som de tagits i bruk av oss.	
Enhetsbeteckning: Maskinbeskrivning:	pallvåg pallvåg
Modell (undernummer/version): Typ (undertyp/version):	PH-SCALE-D-serien (- / N1503)
Relevanta EG-direktiv: Tillämpliga EG-direktiv:	2006/42/EG
Tillämpade harmoniserade standarder: Tillämpliga harmoniserade standarder:	EN13157:2004
Om enheten modifieras utan vårt godkännande förlorar denna deklaration sin giltighet. I ett fall av byte av maskinen, som vi inte har kommit överens om, kommer denna deklaration att förlora sin giltighet.	
Hagenbrunn, 17 december 2014	 (Robert Rernböck, VD)

Machine Translated by Google

Om du har några frågor eller förslag, vänligen kontakta:

Rotek Trading GmbH
Handelsstr. 4, A-2201 Hagenbrunn

Tel: +43-2246-20791 Fax:
+43-2246-20791-50 e-post:
office@rotek.at
http://www.rotek.at

© Rotek Handels GmbH 2015