Machine Translated by Google

pallyftare
PH-II-serien

Användar- och underhållsmanual

EN EL1502 från och med januari 2015

Dokumentation för modeller (QR-kod: webblänk till produktsida):

PH-2000-1150-540-75-PU Specialfunktion:
- Kapacitet: 2
000 kg Gaffellängd:
1 150 mm

PH-2500-1150-540-85-PU Specialfunktion:
- Kapacitet: 2
500 kg Gaffellängd:
1 150 mm

PH-3000-1150-540-85-PU
Specialfunktion: Kraftig version
Kapacitet: 3 000 kg
Gaffellängd: 1 150 mm

PH-2500-0800-540-85-PU Specialfunktion:
kort gaffel Kapacitet: 2 500
kg Gaffellängd: 800
mm

PH-QL-2500-1150-540-85-PU Specialfunktion:
Snabblyftfunktion upp till 125 kg Kapacitet: 2
500 kg Gaffellängd:
1 150 mm

PH-SR-2500-1150-540-85-PU
Specialfunktion: Traverseringsrörelse från 170 mm lyfthöjd
Kapacitet: 2 500 kg (1 500 kg med traversfunktion)
Gaffellängd: 1 150 mm

PH-LONG-2000-1800-540-85-PU
Specialfunktion: 1,8 m lång gaffel
Kapacitet: 2 000 kg
Gaffellängd: 1 800 mm

PH-LONG-2000-2000-540-85-PU
Specialfunktion: 2,0 m lång gaffel
Kapacitet: 2 000 kg
Gaffellängd: 2 000 mm

PH-LONG-2000-2500-550-85-PU
Specialfunktion: 2,5 m lång gaffel
Kapacitet: 2 000 kg
Gaffellängd: 2 500 mm

PH-LOW-1000-1100-540-35 Specialfunktion:
35 mm minsta gaffelhöjd Kapacitet: 1 000
kg Gaffellängd: 1
100 mm

PH-LOW-1500-1150-540-51-PU Specialfunktion:
51 mm minsta gaffelhöjd Kapacitet: 1 500
kg Gaffellängd: 1
150 mm

PH-ZB-BROMS
Tillbehör: parkeringsbroms för pallvagn lämplig
för:
PH-2500-x, PH-QL-x, PH-SR-x, PH-LONG-x

Machine Translated by Google

förord

Kära kund, ta dig tid att
läsa igenom denna manual fullständigt och noggrant. Det är viktigt att du bekantar dig med reglerna för korrekt installation, manöverelementen och säker användning av din enhet innan du börjar använda den.

Denna bruksanvisning bör alltid förvaras nära enheten för att fungera som ett referensverk vid tveksamhet och, om nödvändigt, även för att lämnas till eventuella efterföljande ägare.

Användningen och underhållet av denna apparat innehåller faror, som ska göras tydligare med hjälp av symboler i denna handbok. Följande symboler används i texten. Var noga med den relevanta informationen.

Säkerhetsmeddelande
Denna symbol markerar en allmän anmärkning som bör följas för att garantera din personliga säkerhet och för att förhindra skador på enheten.

Allmän information Denna
symbol markerar information och praktiska tips för användaren.

Montering
Beroende på försäljningskanal levereras enheten förmonterad eller delvis monterad. Om apparaten levererats delvis monterad, måste motsvarande monteringsanvisningar i denna manual följas!

Vi har kontrollerat innehållet i manualen för överensstämmelse med de beskrivna enheterna. Ändå kan avvikelser inte uteslutas, så att vi inte tar något ansvar för fullständig överenskommelse. Informationen kontrolleras dock regelbundet och nödvändiga korrigeringar ingår i följande utgåvor, som du kan se på vår hemsida (se QR-kod på omslagets insida). Om du har några tvivel om enhetens egenskaper eller hantering, vänligen kontakta oss före installation eller driftsättning.

Alla bilder är symboliska bilder och behöver inte matcha den aktuella versionen. Förbehåll för tekniska ändringar, fel och tryckfel.

Skador som orsakats av underlåtenhet att följa instruktionerna i denna handbok upphäver garantin. Vi tar inget ansvar för följdskador till följd av detta.

Ingen del av denna manual får reproduceras i någon form eller på något sätt, elektroniskt eller mekaniskt, utan skriftligt tillstånd från Rotek.

Varje intrång utgör ett brott mot tillämpliga upphovsrättsbestämmelser och kommer att åtalas. Alla rättigheter, särskilt reproduktionsrättigheter, är förbehållna.

Kontroll av levererat gods Efter mottagande
av enheten rekommenderas det att kontrollera om varorna matchar de komponenter som anges i beställningen, fraktsedeln eller följesedeln. Ta försiktigt bort förpackningen för att inte skada enheten. Dessutom bör enheten kontrolleras för eventuella transportskador. Om leveransen är ofullständig eller skadad, informera din återförsäljare omedelbart.

Innehållsförteckning

1. Säkerhetsinstruktioner 1
1.1. Operatörer och utrustning 1.2. plats 1
1
1.3. Fara från rörliga delar 1.4. Avsedd 1
användning 1.5. Dagliga idrifttagningskontroller 1
1.6. Underhåll och reparation 1.7. Bortskaffande 1
av giftigt avfall 1.8. Avfallshantering 1
efter användningsperioden 1.9. 1
Varningsmeddelanden på enheten 1
1

2. Specifikation 2

3. Montering 3
3.1. Montering med delvis monterad leverans 3
3.2. Installation av den valfria parkeringsbromsen 3

4. Använd 4.1. 4
Spaklägen 4.2. 4
Användningsinstruktioner 4
4.2.1. Quicklift Notes (PH-QL-serien) 4
4.2.2. Traverse Notes (PH-SR-serien) 4

5. Service och underhåll 5.1. 5
Kontrollera före varje uppstart 5.2. Smörjning 5.3. 5
Justera 5
sänkningsventilen 5
5.4. Hydraulolja 5
5.5. Underhållsinstruktioner 5
5.6. Möjliga fel och lösningar 5

6. Delarlista 6
6.1. Ramtyp II 6.2. 6
Ramtyp SR 6.3. Ramtyp 6
LOW-35 6.4. Ramtyp LOW-51 7
6.5. Typ II pump 6.6. Pump 7
typ SR 8-e
8-e

7. Övrigt 7.1. 9
Garantivillkor 7.1.1. 9
Garantigränser 7.1.2. 9
Garantitjänster 7.2. CE- 9
försäkran om överensstämmelse 9

Machine Translated by Google

1. Säkerhetsinstruktioner

Instruktionerna i denna handbok kan behöva kompletteras med tillämpliga lagliga föreskrifter och tekniska standarder. De ersätter inte några standarder eller ytterligare (inklusive icke lagstadgade) föreskrifter som utfärdats av säkerhetsskäl.

1.1. Driftpersonal och utrustning • Apparaten får endast tas i drift och användas av utbildad och kvalificerad personal. De måste vara fullständigt informerade om hur man använder denna utrustning, kör den och transporterar gods. • Standardkompatibla skyddsskor och -handskar måste bäras under användning för att undvika olyckor i arbetet.

1.2. plats

Särskilda skyddsåtgärder måste vidtas vid arbete i en mycket farlig miljö. Denna enhet har inga speciella designfunktioner för arbete i mycket riskfyllda miljöer.

- Apparaten får endast användas på en jämn, fast och halkfri yta bli.
- Användning eller förvaring utomhus eller i en frätande miljö (t.ex. salt) kan orsaka skador på enheten (rost). Enheten måste rengöras omedelbart efter användning i en sådan miljö.

1.3. Risk för rörliga delar • Håll kroppsdelar och andra föremål borta från lyftanordningen - klämrisk!

1.4. Avsedd användning

- Det är förbjudet att transportera eller lyfta personer! • Rutten ska alltid vara väl synlig för användaren. Om det lastade godset hindrar sikten måste anordningen flyttas baklänges. • Användaren får endast flytta enheten så snabbt att det är möjligt att hålla den säkert hela tiden innan människor, fordon och föremål utsätts för fara. Håll alltid tillräckligt med avstånd!

- Apparatens maximala belastning/kapacitet får inte överskridas. • Den idealiska lastpositionen för laster är i mitten av gafflarna. Ladda aldrig enheten på bara en gaffel! Om tyngdpunkten avviker avsevärt från centrum kan den maximala lastkapaciteten inte uppnås - det finns risk för tippning!

- Sänkfunktionen ska alltid köras långsamt! Att plötsligt sänka lasten kan leda till skador på gaffeltrucken, lasten och även till arbetsolyckor!

- Tung last ska inte förvaras (lyftas) på gafflarna under en längre tid. • Se till att anordningens totala vikt inklusive den lyfta lasten inte överstiger den maximalt tillåtna bärförmågan för undergrunden. • Vid körning på ramper eller uppförsbackar ska golvet vara rent och halkfritt. De exklusiva varorna måste peka uppåt! Det är förbjudet att backa eller stanna (förutom i nödfall) på ramper eller uppförsbackar.

- Vid användning av hissen måste det säkerställas att det finns tillräcklig bärighet och att anordningen kan användas på ett säkert sätt. Innan hissen tas i bruk måste operatören utföra en visuell inspektion av området som ska användas. Personer får gå in i en hiss först efter att anordningen har stannat eller måste ha lämnat den igen innan den förflyttas igen. • Om inget gods transporteras ska gafflarna alltid sänkas.

1.5. Dagliga idrifttagningskontroller

- Inspektera hjulen, axlarna och gafflarna visuellt dagligen för skador eller deformation. Defekta gaffeltruckar får inte tas i drift. För ytterligare information se 4. Underhåll. • Beakta de föreskrivna smörjintervallen (smörjnipplar)!

1.6. Underhåll och reparationer • Endast originalreservdelar får användas vid underhålls- eller reparationsarbeten. Undantagna är standarddelar (skruvar, muttrar, kullager, axelringar etc.) som motsvarar specifikationen för originaldelen.

1.7. Kassering av giftigt avfall • Felaktig kassering av giftigt avfall är skadligt för miljön och är förbjudet enligt lag. Farligt avfall från denna enhet är: Hydraulolja • Samla upp giftiga vätskor i lämpliga, läckagesäkra behållare. Använd aldrig matbehållare för att lagra giftiga material. Detta kan få någon att äta eller dricka innehållet av misstag.

1.8. Avfallshantering efter användning

- Vid slutet av dess livslängd måste hydrauloljan avlägsnas från enheten. Apparaten med tom hydraulkrets ska lämnas till en avfallshanteringsfirma för gammalt järn.

1.9. Varningsmeddelanden på enheten



Läs bruksanvisningen före användning eller om något är oklart under användning!



Överskrid aldrig enhetens maximala bärkapacitet. För maximal lastkapacitet, se bruksanvisningen eller typskylten under punkt: "Lastkapacitet" eller "Kapacitet".



Varning: klämrisk! Håll kroppsdelar eller andra föremål borta från lyftmekanismen!

Använd endast tillåten med lämpliga skyddskläder (skyddsskor, skyddshandskar)!

Fig.1.9.-1: Korrekt laddad ovanifrån - last i mitten, parallellt med gafflarna.
Fig.1.9.-2: Fellastad - placera alltid lasten i dragstångens riktning.
Fig.1.9.-3: Korrekt laddad sidovy, notera maximal lastkapacitet.
Fig.1.9.-4: Fellastad - placera alltid lasten i dragstångens riktning.
Fig.1.9.-5: Ej korrekt laddad - last alltid i mitten av gafflarna.
Fig.1.9.-6: Felaktigt lastad - last alltid parallellt med gafflarna.

Figur 1.9.-1

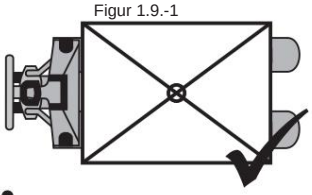

Figur 1.9.-2

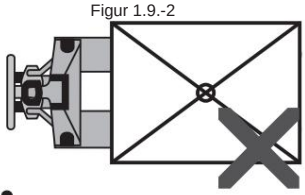

Figur 1.9.-3

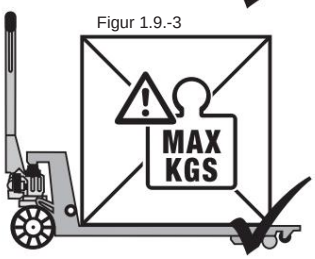

Figur 1.9.-4

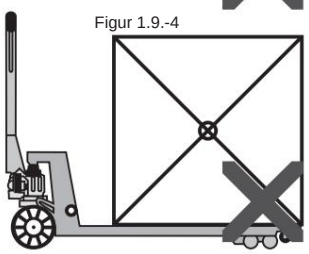

Figur 1.9.-5

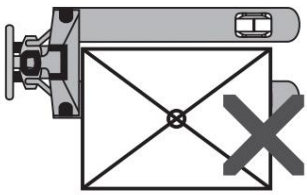

Figur 1.9.-6

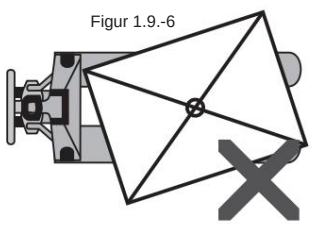

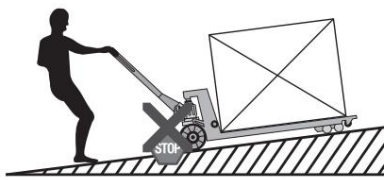

Stanna inte när du kör uppför!

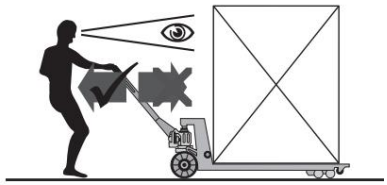

Om det lastade godset hindrar sikten, måste enheten flyttas baklänges!

Machine Translated by Google

2. Specifikation

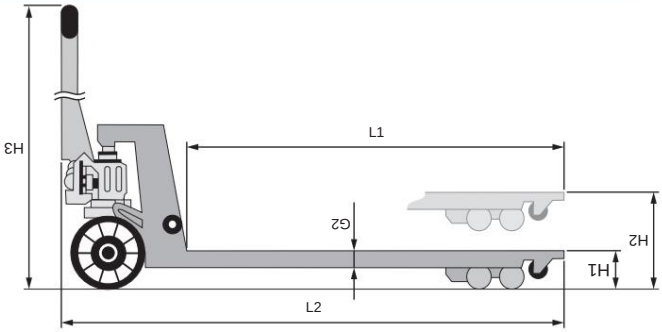

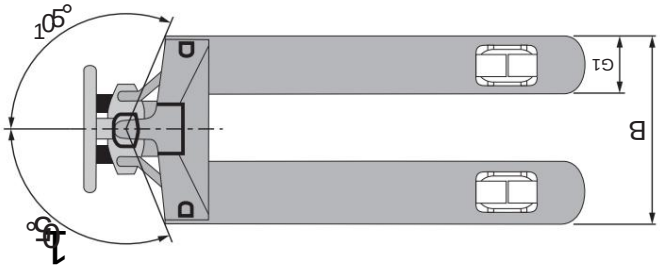

modellserie		PH-2000	PH-2500		PH-3000	PH-QL-2500	PH-SR-2500
Modell		-1150-540-75-PU	-1150-540-85-PU	-0800-540-85-PU	-1150-540-85-PU	-1150-540-85-PU	-1150-540-85-PU
GTIN13		9009970000035	9009970000011	9009970000059	9009970000110	9009970000073	9009970000097
kör / driftläge		Manual / Walker					
nominell kapacitet		2 000 kg	2 500 kg	2 500 kg	3 000 kg	2 500 kg	Normal: 2 500 kg 1) Travers: 1 500 kg
Automatisk snabblyftsfunktion		—	—	—	—	upp till 125 kg	—
Hårdkromad pumpcylinder		—	ÿ	ÿ	ÿ	ÿ	ÿ
hjul		ÿ180 x 50 mm, polyuretan på metallkant					
gaffelrullar		ÿ70 x 60 mm, Tandem PU på metallkant	ÿ80 x 70 mm, tandem PU på metallkant				ÿ74 x 70 mm PU, ÿ65 x 60 mm PU för traverskörning
ingångsrullar		—	ÿ, nylon	ÿ, nylon	ÿ, nylon	ÿ, nylon	ÿ, nylon
utgångsrullar		—	ÿ, nylon	ÿ, nylon	ÿ, nylon	ÿ, nylon	—
Minsta gaffelhöjd	H1	75 mm	85 mm	85 mm	85 mm	85 mm	85 mm
Max gaffelhöjd	H2	190 mm	200 mm	200 mm	200 mm	200 mm	200 mm
gaffelprofil	G1 xG2	160x50mm	160x50mm	160x50mm	160x50mm	160x50mm	160x50mm
bredd över gafflar	B	548 mm	540 mm	540 mm	540 mm	540 mm	540 mm
gaffellängd	L1	1 140 mm	1 150 mm	800 mm	1 150 mm	1 150 mm	1 150 mm
total längd	L2	1 540 mm	1 560 mm	1 210 mm	1 560 mm	1 560 mm	1 560 mm
totala höjden	H3	1 200 mm	1 240 mm	1 240 mm	1 240 mm	1 240 mm	1 240 mm
Miljöförhållanden		+5 till +40°C					
Tillval broms möjlig		—	ÿ	ÿ	ÿ	ÿ	ÿ
egen vikt		61 kg	69 kg	65 kg	77 kg	70 kg	72 kg

modellserie		PH-LONG-2000			PH LÅG 1500
Modell		-1800-540-85-PU	-2000-540-85-PU	-2500-550-85-PU	-1150-540-51-PU
GTIN13		9009970000134	9009970000158	9009970000172	9009970000233
kör / driftläge		Manual / Walker			
nominell kapacitet		2 000 kg	2 000 kg	2 000 kg	1 500 kg
snabblyft		—	—	—	—
Hårdkromad pumpcylinder		ÿ	ÿ	ÿ	ÿ
hjul		ÿ180 x 50 mm, polyuretan på metallkant			ÿ150 x 50 mm, PU på metallfälg
gaffelrullar		ÿ80 x 70 mm, tandem PU på metallkant			ÿ50 x 70 mm, Tandem PU
ingångsrullar		ÿ, nylon	ÿ, nylon	ÿ, nylon	—
utgångsrullar		ÿ, nylon	ÿ, nylon	ÿ, nylon	—
Minsta gaffelhöjd	H1	85 mm	85 mm	85 mm	51 mm
Max gaffelhöjd	H2	200 mm	200 mm	200 mm	150 mm
gaffelprofil	G1 xG2	160x50mm	160x50mm	160x50mm	160x37mm
bredd över gafflar	B	540 mm	540 mm	550 mm	550 mm
gaffellängd	L1	1 800 mm	2 000 mm	2 500 mm	1 150 mm
total längd	L2	2 200 mm	2 400 mm	2 900 mm	1 560 mm
totala höjden	H4	1 245 mm	1 245 mm	1 245 mm	1 190 mm
Miljöförhållanden		+5 till +40°C			
Tillval broms möjlig		ÿ	ÿ	ÿ	—
egen vikt		104 kg	117 kg	146 kg	73 kg

Anmärkningar:

1) för modell PH-SR-...
upp till en lyfthöjd på 170 mm (= normal rörelse) kan gaffeltrucken bära upp till 2 500 kg. Från en lyfthöjd på 170 mm (travers) maximal lastkapacitet 1 500 kg!

Machine Translated by Google

3. Montering

3.1. Montering med delmonterad leverans Beroende på försäljningskanal levereras enheten delmonterad eller färdigmonterad. Om enheten redan är installerad, hoppa över denna punkt.

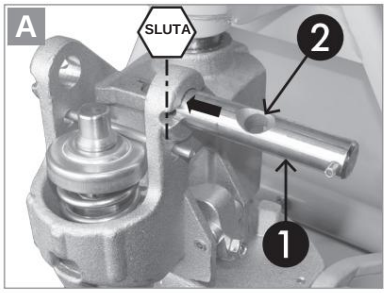

Sätt in axelbulten ÿ i fästet från höger - tryck inte igenom - se bild.

Observera att kedjehålet ÿ måste luta mot dragstången (på grund av kedjestyrningen).

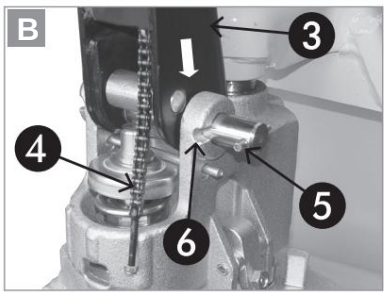

Sätt i dragstången ÿ enligt bilden.

Lägg ner kedjan ÿ enligt bilden.

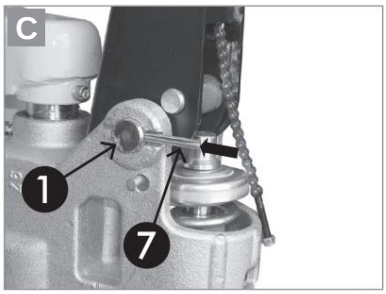

Driv axeltappen ÿ helt genom båda fästena med en hammare.
Se till att den högra saxsprinten ÿ sitter i urtaget ÿ (se figur B).

Fäst axelbulten ÿ genom att trycka in fjäderbulten ÿ.

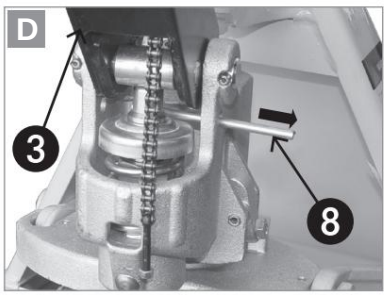

Tryck dragstången ÿ lätt nedåt tills säkerhetsnålen ÿ avlastas.

Säkerhetsbulten ÿ dra ut.

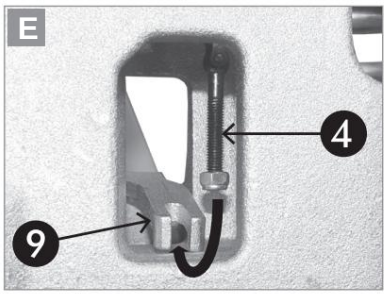

Flytta manöverspaken till "lyft"-läget (hela vägen ner).
Detta är botten av kedjan.

Tryck ned dragstången ÿ något och för kedjan ÿ genom kedjehålet ÿ på axelbulten ÿ (se bild A).

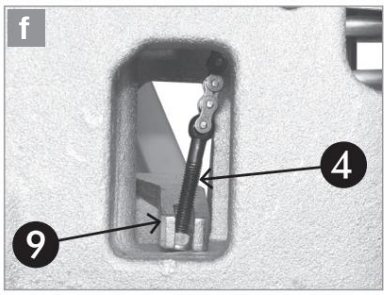

Haka fast kedjan ÿ i hållaren ÿ enligt bilden.
(Lyft fästet för att göra detta).

Till sist, genomför ett funktionstest! Kontrollera att handtaget är i upp-, neutral- och nedläge för korrekt funktion. Om gaffeltrucken inte fungerar korrekt, kontrollera ovanstående steg igen och justera vid behov om sänkningsventilen - se underhåll.

3.2. Installation av den valfria parkeringsbromsen

Parkeringsbroms kan monteras som tillval för utvalda modeller (se specifikation) (Rotek best.nr: HUB046). Monteringen beskrivs nedan. Om ingen bromsenhet är installerad kan denna punkt hoppas över.

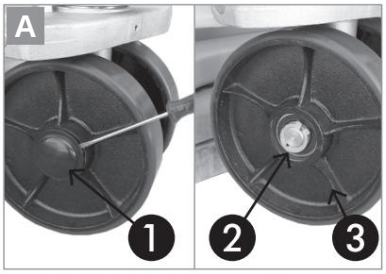

Placera gaffeltrucken på en plattform (t.ex. pall) och ta bort locket ÿ från det vänstra hjulet.

Böj upp låsringen ÿ **försiktigt** och dra av (krävs för montering).
Dra av skivan under.

Dra av hjulet ÿ från axeln.

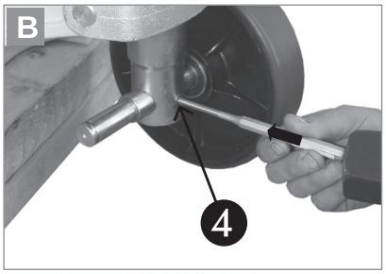

Slå ut saxsprint ÿ med drift nr 6 (sprint behövs inte längre).

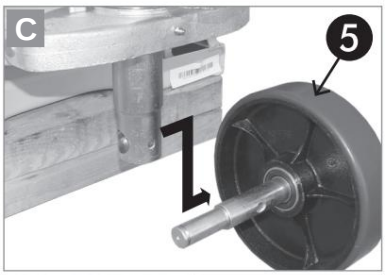

Demontera axeln med det monterade högra hjulet ÿ.

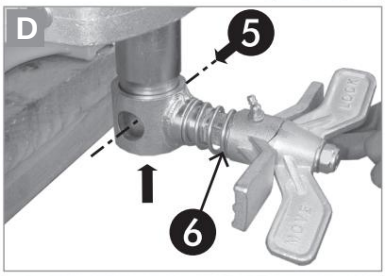

Skjut på bromsenheten ÿ underifrån - öppningarna för axeln måste täcka.

Sätt tillbaka axeln med det monterade högra hjulet ÿ (se bild C).

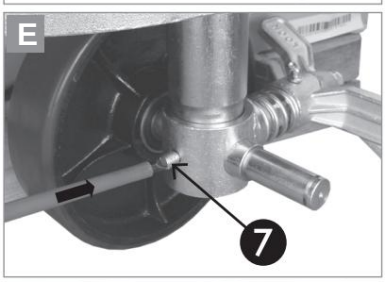

Vrid dragstången 90° och skruva i reservsprinten ÿ (medföljer bromsenheten).

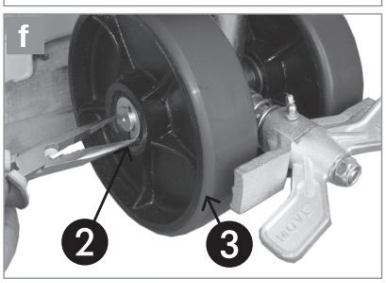

Sätt tillbaka det borttagna vänstra hjulet ÿ på axeln.

Montera skivan och låsringen ÿ igen (tryck ihop ringen med en plattång).

Sätt tillbaka locket ÿ.

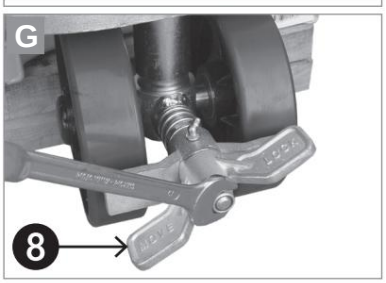

Justera bromsen med en skruvnyckel nr

19: Justera bromsen i öppet läge ÿ så att avståndet mellan bromsen ca.

cke och hjul är 4mm.

Genomför ett funktionstest.

Machine Translated by Google

4. Använd

Hydraulsystemet kan innehålla luftbubblor efter transport eller långvarig förvaring. Detta framgår av att gaffeltrucken inte kan pumpas till maximal lyfthöjd eller bara kan pumpas långsamt. För att ta bort luften, håll handtaget i "nedre" läge och flytta rorkulten upp och ner flera gånger (lyftrörelse).

4.1. Spaklägen Redskapet styrs

av en spak monterad i dragstången Spaken har 3 lägen:

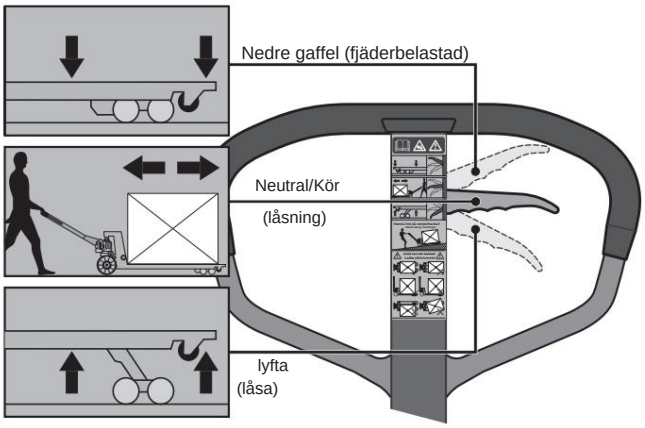

• För att sänka gafflarna, dra spaken till det övre läget.
Spaken är fjäderbelastad och återgår till neutralläge när den släpps. • Använd det neutrala spakläget för att
flytta trucken. I detta läge kan dragstången flyttas upp och ner utan att gafflarna rör sig. • För att höja gafflarna, flytta spaken till nedre läget och genom

Höj gafflarna genom att flytta dragstången upp och ner.

4.2. Bruksanvisning Det måste

säkerställas att godset ligger helt på pallen och att anordningens bärförmåga inte överskrids. Gafflarna bör placeras under godset så fullständigt som möjligt.

Beakta dessutom alla säkerhetsanvisningar i denna manual!

4.2.1. Quicklift Notes (PH-QL-serien)

Palltruckar i PH-QL-serien är utrustade med en automatisk snabblyftsfunktion.

Snabblyftfunktionen används upp till en belastning på 125 kg.
Som ett resultat höjs gafflarna mycket snabbt (3-4 rorkultsträffar). För laster över 125 kg fungerar pallvagnen som en vanlig anordning.

4.2.2. Traverse Notes (PH-SR-serien)

Gaffeltruckar i PH-SR-serien är utrustade med traversfunktion.

Upp till en lyfthöjd på 170 mm fungerar pallvagnen som en konventionell anordning - maximal lastkapacitet 2 500 kg. Från en gaffelhöjd på 170 mm förlängs traversrullarna för att kunna förflytta pallvagnen i rät vinkel mot körriktningen. Den maximala lastkapaciteten vid färd över traversen är 1 500 kg.



Aktivera sidolåset ÿ på dragstången för att förhindra oönskad vridning av länkhjulen vid körning av traversen.

För att avsluta sidodrivfunktionen, sänk gafflarna till en höjd av mindre än 170 mm.

Machine Translated by Google

5. Service och underhåll Den här enheten är nästan underhållsfri. Det bör dock noteras att regelbunden rengöring och underhåll förlänger livslängden och säkerställer problemfri drift.

De angivna intervallen gäller för enskiftsdrift och under normala arbetsförhållanden. I en smutsig miljö, i flerskiftsdrift och vid höga temperaturfluktuationer är underhållsintervallen kortare.

5.1. Kontroller före varje användning Hjulen, axlarna och stödgafflarna bör kontrolleras dagligen för skador eller deformation. Defekta gaffeltruckar får inte tas i drift.

5.2. smörjning

- Rulllagren är livstidssmorda och kräver ingen extra smörjning.
- Gaffeltruckens stödleder ska smörjas med syrafritt fett varje månad eller efter rengöring med en fettspruta på de medföljande smörjnipplarna.

5.3. Justera sänkningsventilen

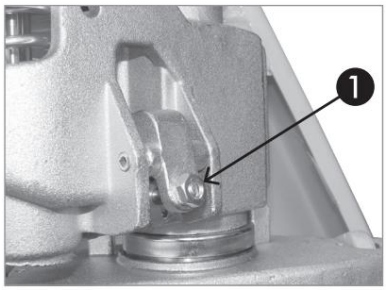

Hydraulventilen är förinställd. Sänkningsventilen kan justeras enligt följande med skruven ÿ (öppna låsmuttern): Om gaffeltrucken sänks i "neutralt" läge, vrid skruven moturs.

Om sänkning inte är möjlig, vrid skruven medurs.

5.4. Hydraulolja

Hydrauloljan bör kontrolleras årligen för korrekt nivå och förorening. Hydrauloljenivån måste kontrolleras med gafflarna helt nedsänkta.

Hydrauloljans bytesintervall beror på omgivningen och användningsförhållandena. Generellt kan man säga att hydrauloljan bör bytas senast efter 24 månader.

Hydraulolja: ISO VG32 (OBS - använd inte motorolja)
Viskositet: 30 cSt vid 40 °C Kapacitet:
ca 400 ml

5.5. Underhållsanvisningar Om du utför underhållsarbeten genom ett fackföretag, vänligen få det utförda arbetet bekräftat.

Följdskador orsakade av felaktigt eller försummat underhåll täcks inte av garantin.

Avhjälpande av fel som kan åtgärdas av användaren omfattas inte heller av garantin utan är en del av det normala underhållet av denna maskin.

Detta underhållsarbete måste utföras av användaren eller av ett auktoriserat företag.

Försiktighet måste iakttas när man närmar sig rörliga delar eller delar med hög egenvikt, med hänsyn tagen till vederbörlig försiktighet.

Enhetens tillförlitlighet beror mycket på hjulens kvalitet. Vid hjulbyte ska gaffeltruckens horisontella planhet bibehållas - hjulen ska alltid bytas i par.

5.6. Möjliga fel och lösningar

Misstag	Jord	Lösning
otillräcklig lyft	Inte tillräckligt med hydraulolja	Följaktligen Fyll på hydraulolja
problem med sänkning	En rörlig del är blockerad eller deformerad	Byt ut den berörda delen
	För mycket hydraulolja	Följaktligen Töm hydrauloljan
Gaffeln sänks inte efter lyft	Felaktig kalibrering av sänkventilen	Kalibrera om sänkningsventilen
	deformation eller skada på en del	Byt ut den berörda delen
Hydrauloljan tar slut	Defekt oljetätning	Byt ut tätningen
	Lite paus eller skada på ytan av en eller flera delar	Byt ut den berörda delen
	att lossa länkar	Dra åt lösa delar
Gaffeln kan inte höjas	Ingen hydraulolja eller Viskositeten är för hög	Byt hydraulolja
	främmande kropp i hydraulolja	Ta bort främmande föremål och byt hydraulolja
	Felaktig kalibrering av sänkningsinställning	Kalibrera om sänkningsventilen
Gaffeln sänks efter eller under öka av	Ventilen är blockerad av ett främmande föremål	Rengör hydrauliken

Machine Translated by Google

6. Reservdelslista

Reservdelslistan ger en översikt över enhetens komponenter. Observera att ram- och pumptyper varierar beroende på modell. Detta betyder att även om ramarna på PH-2500 och PH-3000 har samma "Typ II", så är komponenterna olika. Därför, vid beställning av reservdelar, alltid beställningsnr. och modelltyp meddela!

6.1. Ramtyp II Används för

PH-2000-serien, PH-2500-serien, PH-3000-serien, PH QL-2500-serien och PH-LONG-2000-serien. Vid beställning av reservdelar serienummer. och typ av lastbil.

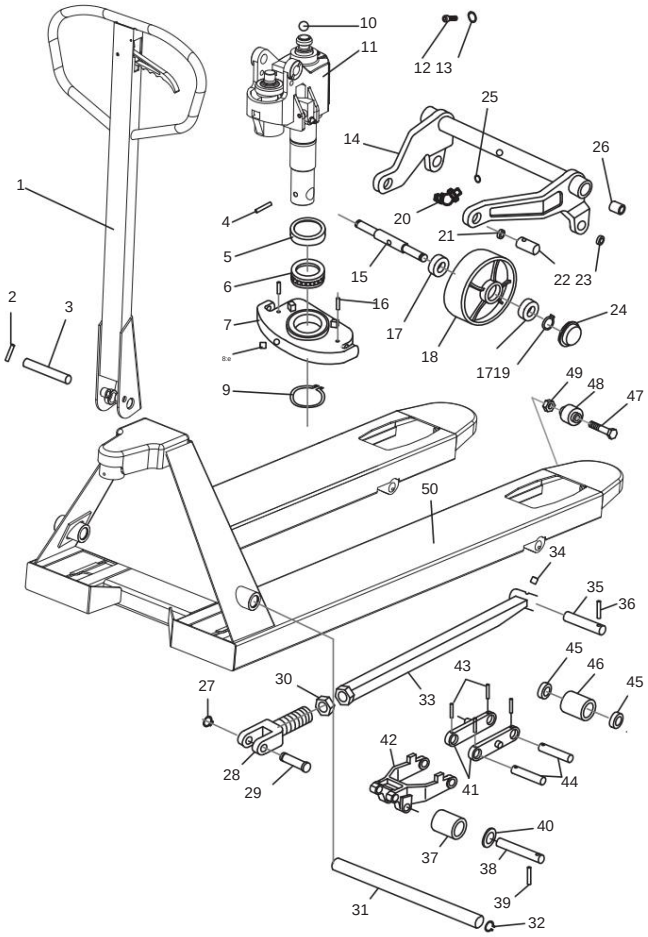

löpning	Beskrivning	st
1	dragstång	1
2	saxnålar	1
3	axel	1
4	Delad stift 5 Kopplingsmutter	1
6	styrlager	1
7	pump intag	1
8	smörjnipplar	1
9	Axelring	1
10	stålkula	1
11	hydraulisk enhet	1
12	avtappningsplugg	1
13	O-ring	1
14	lyftled	1
15	styraxel	1
16	sax	2
17	hjullager rattar	4
18	ratt	2
19	Axelring	2
20	smörjnipplar	1
21	uttag	2
22	axel	2
23	uttag	2
24	täcklock	2
25	O-ring	1

löpning	Beskrivning	st
26	axel	2
27	Axelring	2
28	lyftstångsfäste	2
29	bultar	2
30	kopplingsmutter	2
31	axel	1
32	Axelring	2
33	lyftstång	2
34	smörjnipplar	2
35	bultar	2
36	sax	2
37	utmatningsrulle	2
38	axel	2
39	sax	2
40	Axelring	2
41	Gaffelrullfäste	4
42	rullled	2
43	sax	
44	axlade gaffelrullar	4
45	kullager	
46	gaffelrulle	4
47	bultar	2
48	drive-in rulle	2
49	mamma	2

6.2. Ramtyp SR Används för

PH-SR-2500-serien. Vid beställning av reservdelar serienummer. och typ av lastbil.

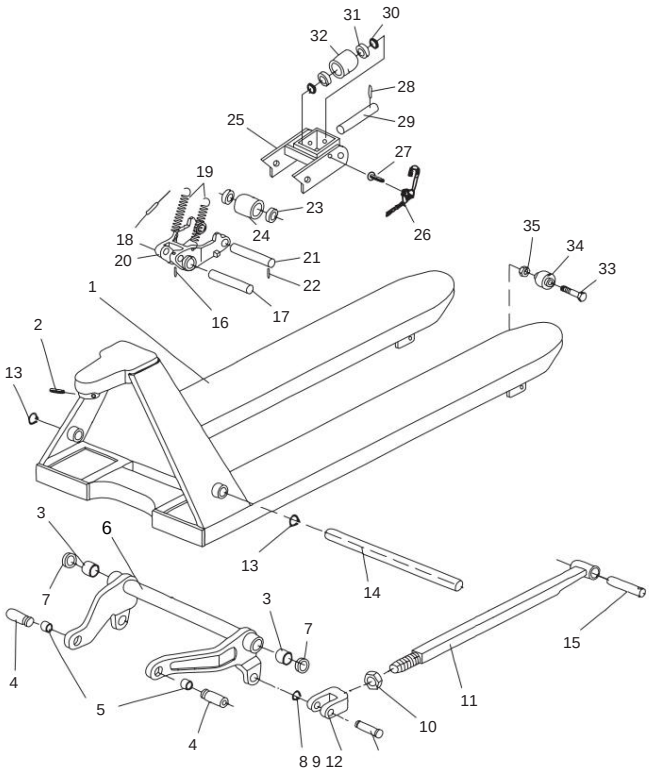

Dragstångsillustration se 6.1.

löpning	Beskrivning	st
1	ram	1
2	saxnålar	1
3	axel	2
4	axel	2
5	uttag	2
6	lyftled	1
7	Axelringen	2
8	Axelringen	2
9	lyftstångsfäste	2
10	kopplingsmutter	2
11	lyftstång	2
12	bultar	2
13	Axelring	1
14	axel	1
15	bultar	2
16	smörjnipplar	2
17	axel	2
18	studsa våren	2
19	återkomst våren	4
20	gaffel rullfäste	2
21	axel	2

löpning	Beskrivning	st
22	sax	2
23	kullager	4
24	gaffelrulle	2
25	fackverksfäste	2
26	returfjäder	2
27	bultar	2
28	sax	2
29	axel	2
30	Axelring	4
31	kullager	4
32	Traversremskiva	2
33	bultar	2
34	drive-in rulle	2
35	mamma	2

Machine Translated by Google

6.3. Ramtyp LOW-35 Används för

PH-LOW-1000-serien. För reservdelsbeställningar
Ange nummer och trucktyp.

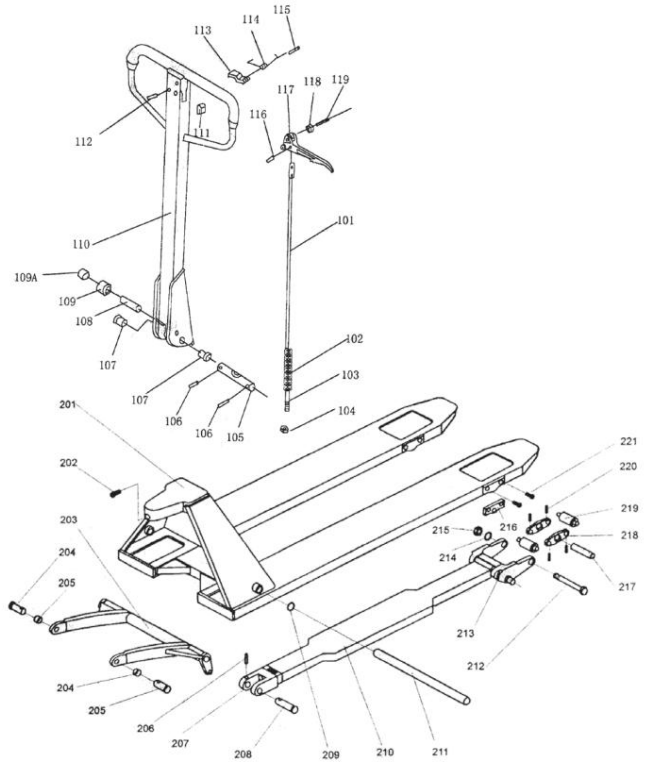

löpning	Beskrivning	st
	101 driftkoppling	1
	102 aktiveringskedja	1
	103 ställskruv	1
	104 justeringsmutter	1
	105 axel	1
	106 sax	2
	107 uttag	2
	108 axel	1
	109 uttag	1
	109A plugg	1
	110 dragstång	1
	111 spak fjäder	1
	112 spakaxel	1
	113 led	1
	114 våren	1
	115 sax	1
	116 sax	1
	117 spakar	1
	118 uttag	1
	119 axel	1
	201 ramar	1
	202 smörjnipplar	1
	203 lyftled	1
	204 bultar	2

löpning	Beskrivning	st
	205 uttag	2
	206 sax	2
	207 lyftstångsfäste	2
	208 bultar	2
	209 Axelring	1
	210 lyftstång	2
	211 axel	1
	212 axel	2
	213 gaffel rullfäste	2
	214 mellanlägg	2
	215 mamma	2
	216 täckplåt	2
	217 axel	2
	218 gaffel rullplattor	4
	219 gaffelrullar	4
	220 sax	▫▫
	221 skruv	4

6.4. Ramtyp LOW-51 Används

för PH-LOW-1500-serien. För reservdelsbeställningar
Ange nummer och trucktyp.

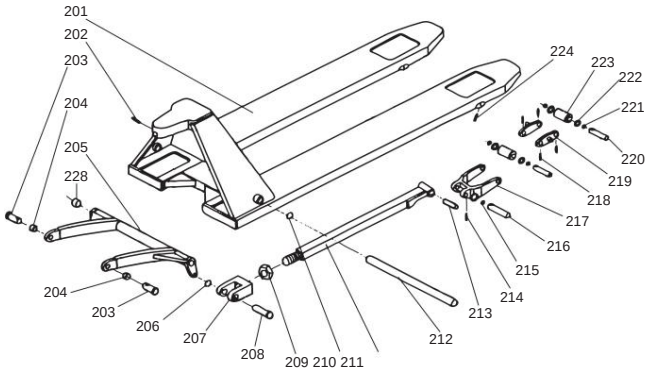

Dragstångsillustration se 6.3.

löpning	Beskrivning	st
	101 driftkoppling	1
	102 aktiveringskedja	1
	103 ställskruv	1
	104 justeringsmutter	1
	105 axel	1
	106 sax	2
	107 uttag	2
	108 axel	1
	109 uttag	1
	109A plugg	1
	110 dragstång	1
	111 spak fjäder	1
	112 spakaxel	1
	113 led	1
	114 våren	1
	115 sax	1
	116 sax	1
	117 spakar	1
	118 uttag	1
	119 axel	1

löpning	Beskrivning	st
	201 ramar	1
	202 smörjnipplar	1
	203 bultar	2
	204 uttag	2
	205 lyftled	1
	206 Axelring	2
	207 lyftstångsfäste	2
	208 bultar	2
	209 kopplingsmutter	2
	210 axel låsring	1
	211 lyftstång	2
	212 axel	1
	213 axel	2
	214 sax	2
	215 Axelring	2
	216 axel	2
	217 gaffel rullfäste	2
	218 sax	▫▫
	219 rullplatta	4
	220 axel	4
	221 Axelring	4
	222 kullager	▫▫
	223 gaffelrulle	4
	224 skruv	2

Machine Translated by Google

6.5. Pump typ II Används för

PH-2500-serien, PH-3000-serien, PH-QL-2500, PH LONG-2000-serien och PH-LOW-1000/1500-serien. Vid beställning av reservdelar, serienummer. och typ av lastbil.

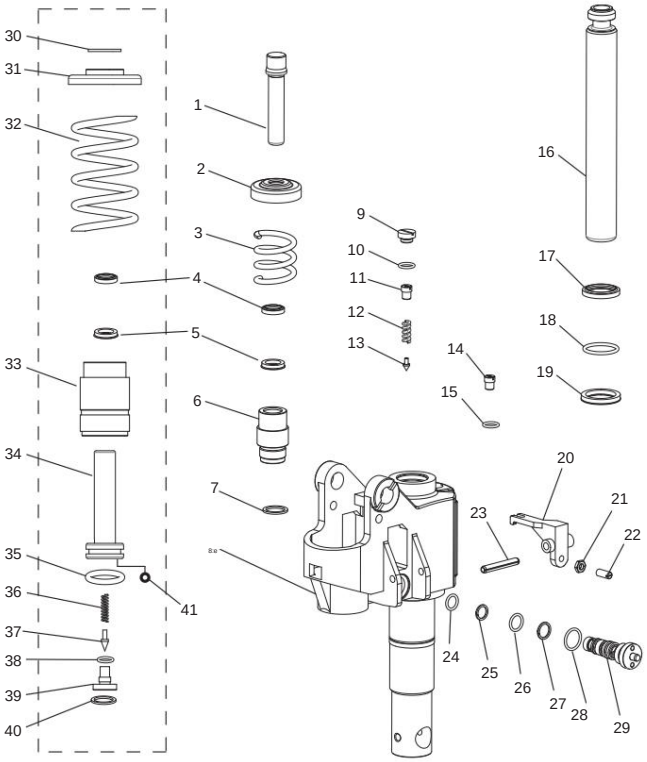

Standardkolv (utan snabblyft)

löpning	Beskrivning	st
1	manöverkolv	1
2	axeltätning	1
3	returfjäder	1
4	torkare	1
5	axeltätning	1
6	kolvar säte	1
7	bricka	1
8	pumphus	1
9	täckskruv	1
10	O-ring	1
11	Fjäderhållarskruv	1
12	ventil fjäder	1
13	nål ventil	1
14	täckskruv	1
15	O-ring	1
16	hydraulcylindrar	1
17	oljetätning	1
18	O-ring	1
19	skrapring	1
20	Sänkning av manöverlänk	1
21	låsmutter	1
22	ställskruv	1
23	saxsprint	1
24	O-ring	1
25	oljetätning	1
26	O-ring	1
27	skrapring	1
28	O-ring	1
29	avluftningsventil	1

snabblyftkolv

löpning	Beskrivning	st
1	manöverkolv	1
30	distansplatta	1
31	oljetätning	1
32	returfjäder	1
4	torkare	1
5	axeltätning	1
33	kolvar säte	1
34	Quicklift-ventiladapter	1
41	O-ring	1
8	pumphus	1
35	O-ring	1
36	ventilfjäder	1
37	nålventil	1
38	O-ring	1
39	ventiladapter	1
40	O-ring	1
14	täckskruv	1
15	O-ring	1
16	hydraulcylindrar	1
17	oljetätning	1
18	O-ring	1
19	skrapring	1
20	Sänkning av manöverlänk	1
21	låsmutter	1
22	ställskruv	1
23	saxsprint	1
24	O-ring	1
25	oljetätning	1
26	O-ring	1
27	skrapring	1
28	O-ring	1
29	sänkningsventil	1

6.6. Pumptyp SR Används för

PH-SR-2500-serien. Vid beställning av reservdelar serienummer. och typ av lastbil.

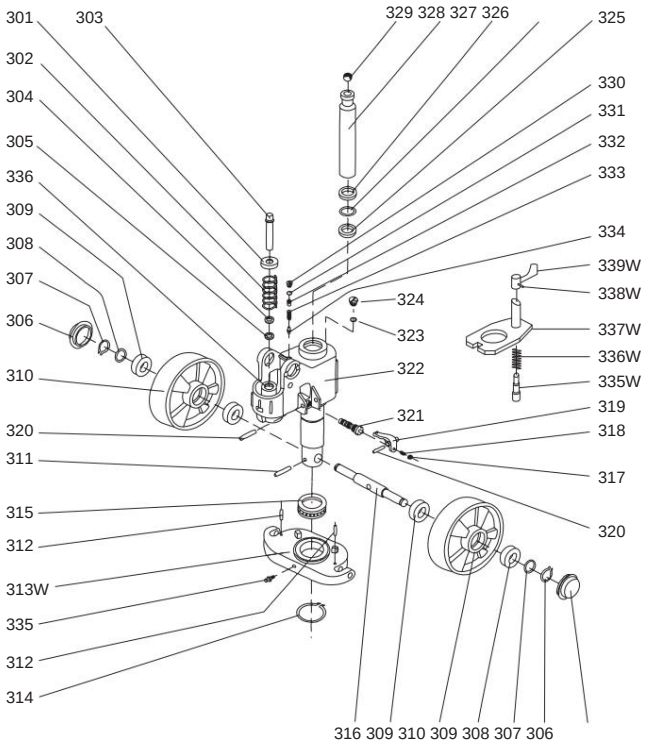

löpning	Beskrivning	st
301	styrplatta	1
302	returfjäder	1
303	manöverkolv	1
304	skrapring	1
305	oljetätning	1
306	topplock	4
307	axel låsring	4
308	bricka	4
309	kullager	4
310	svängbara hjul	2
311	sax	1
312	sax	2
313	styrfäste	1
314	Axelring	1
315	styrlager	1
316	axel	1
317	låsmutter	1
318	ställskruv	1
319	driftlänk	1
320	axel	1
321	sänkningsventil	1
322	pumphus	1
323	O-ring	1
324	tätningsplugg	1
325	axel låsring	1
326	låsring	1
327	skrapring	1

löpning	Beskrivning	st
328	hydraulcylinder	1
329	kulled	1
330	täckskruv	1
331	O-ring	1
332	fjäderskruv	1
333	ventilfjäder	1
334	nålventil	1
335	bultar	1
336	ventilsäte	1
337	traversplatta	1
338	sax	1
339	traversspak	1

Machine Translated by Google

7. Övrigt 7.1. Garantivillkor

Garantitiden för ROTEK pallvagnar är 12

månader från leverans till slutanvändare, dock högst 14 månader efter leveransdatum.

Leveransdatum är det datum som anges på respektive transportsedel (följesedel eller faktura) vid leverans.

Eventuella reparationer ska utföras av en av ROTEK auktoriserad verkstad eller av ROTEK själv. Under alla omständigheter måste ROTEKs skriftliga medgivande inhämtas innan något garantiarbete utförs av ett externt företag.

7.1.1. Garantibegränsningar

ROTEK åtar sig att kostnadsfritt reparera eller byta ut de delar som efter besiktning av ROTEK eller auktoriserat servicecenter visar fabrikations- eller materialfel.

Reparation eller utbyte av defekta delar inom garantin förlänger inte enhetens totala garantiperiod.
Alla delar eller sammansättningar som repareras eller byts ut under garantiperioden levereras med en garantitid som motsvarar den återstående garantitiden för originalkomponenten.

Skador som orsakats av följande faktorer är undantagna från garantin: • Underlåtenhet att följa instruktionerna i manualen •

Felaktig användning • Oacceptabla miljöförhållanden • Överbelastning

• Normalt slitage

• Obehöriga ändringar av enheten •

Reparationer utförda av obehörig personal. • Otillräcklig eller felaktig

rengöring eller underhåll • Skador orsakade av felaktig
utrustning

• Skador på enheten på grund av felaktig hantering under installationen.
Dessutom är alla slitdelar och driftsresurser undantagna från garantin.

Mindre defekter (repor, missfärgning) kan förekomma, men påverkar inte enhetens prestanda och omfattas därför inte av garantin.

ROTEK ansvarar inte för några kostnader, skada eller direkt eller indirekt förlust (inklusive eventuell förlust av vinst, kontrakt eller produktionsförlust) som orsakats av användningen av motorn eller oförmågan att använda motorn.

7.1.2. Garantitjänster Garantitjänsterna

tillhandahålls på ROTEK-stället eller på ett av ROTEK auktoriserat servicecenter.

Transportkostnaderna för eventuella defekta delar som ROTEK begär för besiktning och garantiprovning är på konsumentens bekostnad.

Transportkostnader till motorplatsen (inom EU) eller till ett auktoriserat servicecenter för de komponenter där garantin godkänts är på ROTEKs bekostnad.

De defekta delarna som byts ut under garantin blir automatiskt ROTEKs egendom efter genomfört byte.

7.2. CE-försäkran om överensstämmelse Vi

förklarar härmed,

Rotek Trading GmbH
Handelsgatan 4
2201 Hagenbrunn
Österreich / Österrike

Att enheten som beskrivs nedan motsvarar de relevanta, grundläggande säkerhets- och hälsokraven i EG-direktiven på grund av dess konstruktion och konstruktion samt den version vi har släppt ut på marknaden.

Att följande apparater uppfyller de tillämpliga grundläggande säkerhets- och hälsokraven i EG-direktivet baserat på dess utformning och typ, som de tagits i bruk av oss.

Beteckning	Hydraulisk pallvagn
Beskrivning	Hydraulisk pallvagn

Modellserie (undernummer) Typserie (undernummer)	PH-2000 (PH-2000-1150-540-75-PU)
	PH-2500 (PH-2500-1150-540-85-PU, PH-2500-0800-540-85-PU)
	PH-3000 (PH-3000-1150-540-85-PU)
	PH-QL-2500 (PH-QL-2500-1150-540-85-PU)
	PH-SR-2500 (PH-SR-2500-1150-540-85-PU)
	PH-LONG-2000 (PH-LONG-2000-1800-540-85-PU, PH-LONG-2000-2000-540-85-PU, PH-LONG-2000-2500-550-85-PU)
	PH LÅG 1000 (PH-LOW-1000-1120-530-35-PU)
	PH LÅG 1500 (PH-LOW-1500-1150-540-51-PU)

Relevanta EG-direktiv	2006/42/EG
Tillämpliga EG-direktiv	

Tillämpade harmoniserade standarder EN	ISO 3691-5:2014 EN ISO 3691-5:2014/AC ZEK
Tillämpliga harmoniserade standarder	01.4-08/11.11

Om enheten modifieras utan vårt godkännande förlorar denna deklaration sin giltighet.

I ett fall av byte av maskinen, som vi inte har kommit överens om, kommer denna deklaration att förlora sin giltighet.



(Robert Rernböck, VD)

Machine Translated by Google

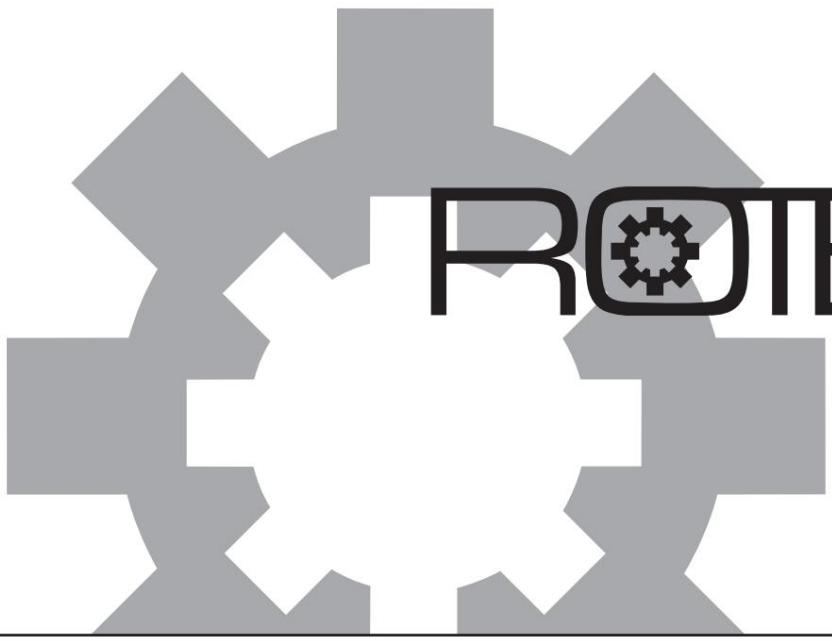

Rotek Trading GmbH

Handelsgatan 4

2201 Hagenbrunn
Österrike

T: +43 (2246) 20791-0
F: +43 (2246) 20791-50

http://www.rotek.at