Machine Translated by Google

Infraröd-Quartzstrahler
HI-QZ-1500-WM

1,5kW värmeeffekt / 230 V / 3 kopplingssteg för väggmontage

Benutzer- und Wartunghandbuch

DE B1212 monter 01-2013

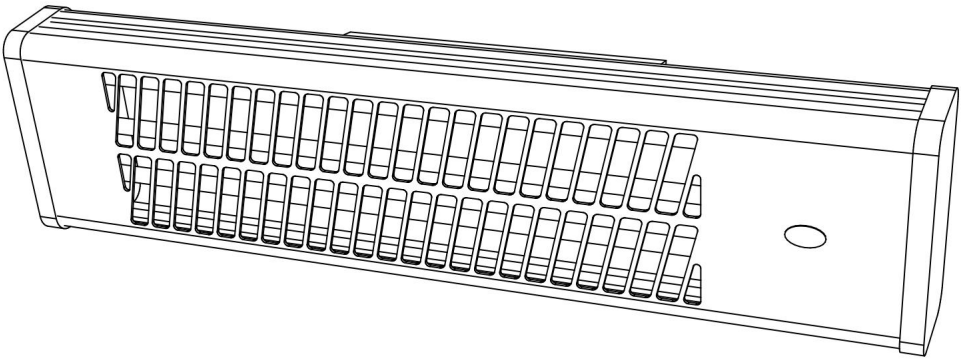

Webblänk till onlinedokumentationen

Rotek art.nr:
VÄRMARE091

Modell:	~~HI-QZ-1500-WM~~
Värmeprestanda:	max. 1,5 kW
Tillförsel:	230 V / 50 Hz
Förbindelse:	CEE7/4 (Schuko-kontakt)
Stromaufnahme: ÿ 7 A	

Mått: 536 x 130 x 115 mm
Vikt: 1,3 kg

Machine Translated by Google

Vorwort

Kära kund,

vänligen ta dig tid med denna handbok komplett och uppmärksamt durchzulesen.
Det är viktigt att du bekantar dig med manöverelementen och säker hantering av din enhet innan den tas i bruk.

Dieses Handbuch ska alltid förvaras nära enheten för att fungera som en uppslagsbok i nödfall och bör förvaras till hands om det behövs.

Die Bedienung und Wartung dieses Gerätes birgt Gefahren, welche über Symbole in die sem Handbuch verdeutlicht werden sollen. Följande symboler används i texten, var uppmärksam på relevant information.



Sicherheitshinweis
Dieses Symbol markiert einen Hinweis, deren Attentiontung zu Ihren ersonnel cherheit or zur Vermeidung von Gerätschäde dient.



Sicherheitshinweis elektrische Gefahr Dieses
Symbol markiert elektrisk Gefähren für Benutzer- und Wartungspersonal.



Allgemeiner Hinweis
Dieses Symbol markiert Tips och praktiska tips för den Benutzer.

Wir haben den Inhalt des Handbuchs auf Einheiten mit dem beschriebenen Gerät geprüft. Ändå kan avvikelsen inte uteslutas, så att vi inte garanterar avtalets fullständighet. Informationen kontrolleras dock regelbundet och nödvändiga korrigeringar finns i de efterföljande utgåvorna, som du kan se på vår hemsida. Om du har några tvivel angående Eigenschaften oder Handhabung mit dem Gerät, vänligen kontakta oss före idrifttagning.

Alla bilder är symbolfotos och müssen mit der aktuella Ausführung nicht überinstim men. Tekniska förändringar, Irrtümer und Druckfehler sind vorbehalten.



Bei Schäden, die durch Nichtbeitung der Instructionsen diemes Handbuchs ent stehen, erlischt der Garantienspruch. För efterföljande, då resultatet blir, tar vi inget ansvar.

Dieses Handbuch darf ohne schriftliche Godkännande varken helt eller delvis i någon form och med någon form av elektronisk eller mekanisk konst. Ein Zuwiederhandeln stellt einen Verstoß gegen geltende Urheberrechtsbestim mungen dar und wird strafrechtlich verfogtlich. Alla rättigheter, i synnerhet Verviefältigungs rechte, sind vorbehalten.



Kontrolle der gelieferten Ware Nach
Empfang des Gerätes ist empfendel zu kontrollieren ob die Ware mit dem im Auftrag, Frachtbrief eller Lieferschein angeführten Komponenten überinstimmt.
Ta försiktigt bort förpackningen för att inte skada enheten. Dessutom bör enheten kontrolleras för eventuella transportskador. Om leveransen är ofullständig eller skadad, informera din återförsäljare omedelbart.

Machine Translated by Google

Inhaltsverzeichnis

1. Säkerhetsanvisningar 4
1.1. Risker på grund av el 1.2. 4
Utrustning 1.3. 4
Risker på grund av hög temperatur 1.4. 4
Bestimmunggemäße Verwendung 1.5. Underhåll 4
5

2. Specifikation 2.1. 6
Tekniska data 2.2. Mått och 6
kontrollelement 6

3. Installation 3.1. 7
Minsta avstånd 3.2. Hinweise 7
zum Montage plats 3.3. hopsättning 7
8

4. Användning 9

5. Underhåll och felsökning 5.1. 10
Försiktighetsåtgärder 5.2. 10
Rengöring 5.3. 10
Möjliga fel och lösningar 10

6. Bilaga 6.1. 11
Garantivillkor 6.2. Försäkran om 11
överensstämmelse 6.3. 12
Monteringsborr 6.4. 13
Avfallshantering efter Benutzungszeit 15

Machine Translated by Google

1. Säkerhetsanvisningar

Die Instructions in diesem Handbuch müssen gf durch die each valid ge setzlichen Vorschriften und technische Normen ekällt werden. Sie replace keine Normen or additional (också inte gesetzliche) Vorschriften, die aus Sicherheitsgründen erlassen wurden.

1.1. Risker på grund av el

Heizstrahler haben gefährliche (spannungsführende und heiße) Teile. Daher kann es bei Nichtbeitung der diesem Handbuch angeführten Instructionsen, zu schwe ren Personen- oder Sachschäden kommen.

- Das Gerät darf nur mit elektriska Systemen connected were welche mit der Nennleistung, -Frequenz och -Spannung des Gerätes gem. Typenschild bzw. Specifikationskompatibelt sinne.

- Das Gerät darf nur an eine Socketsocket angeschlossen werden, welche über einen pas senden Leitungsschutzschalter und einen Fehlerstromschutzschalter gesichert ist. • Die Verwendung von defecten Verlengerungen oder Verlengerungen mit einem zu geringem Leitungsquerschnitt ist untersagt.
- NIEMALS elektriska komponenter, inte isolerade Teile eller unter Spannung stehende Ka bel berühren.
- The Heizstrahler niemals bei geöffnetem Gehäuse oder abgenomnem Schutzgitter an die Stromströmschließen! • Under Betriebs dürfen keine Tätigkeiten an elektrischen Leitungen oder Bau teilen vikt werden. • Kontrollieren Sie vor jeder Entrepretenzione den Zustand des Stromkabels und des Nätkontakter.

Det är förbjudet att arbeta på spänningsförande elektriska delar. Kontakta mit spannungsführenden Teilen kann todlich sein!

- •Se till att underhåll endast utförs av kvalificerade specialister bli vägledd
- Vår början av underhåll, rengöring eller reparationsarbeten måste skyddas från avbrott i elförsörjningen och vår unbeabsichtigtem Zuschalten. • Trasiga, skadade eller skadade kablar

  ausgetauscht werden Korrodierte Anschlußklemmen immer wechseln.

1.2. Utrustning

- Använd alltid handskar när du utför underhålls- eller installationsarbete varje giltig Vorschriften zur Vermeidung von Arbeitsunfällen.

1.3. Risker på grund av den höga temperaturen

- Decken Sie den Heizstrahler niemals ab - Brandgefahr! • Under drift är enheten varm! Rör därför vid drift och upp till 20 minuter efter avstängning endast Schalterbetätigungsschnur och nicht das Gerät.

1.4. Bestimmunggemäße Verwendung

- Kontrollieren Sie vor der Initiation das Gerät auf Damagegen (Heizelemen te, Netzkabel). Defekta enheter får inte användas under drift.
- Observera nödvändiga avstånd i kapitlet Installation. • Ta inga föremål inuti höljet.
- Lämna inte Heizstrahler im Betrieb niemal ohne Aufsicht! • Enheten får inte användas i våtrum, nära simbassänger eller allmänt i våta miljöer.

Es muß unterbunden sein dass Flüssigkei ten auf das Gerät könnten spritzen.

Machine Translated by Google

• Ausschließlich in waagrechter Position an einer Wand monteft verwenden. Die Mon take an feuergefährdeten Wänden (t.ex. Holz-, Kunststoffwall) ist untersagt. • Eine Deckenmontage ist nicht möglich und verboten. • Använd inte enheten i brand- eller explosionsfarliga rum, i närvaro av gas eller brandfarliga ångor. • Keine Gegenstände auf das Gerät legen, daran lehnen eller zwischen Wand und Gerät fastnat!

•Värmaren får inte riktas direkt mot värmekänsliga föremål (t.ex. eluttag). Observera nödvändiga avstånd i kapitlet Installation.

• Das Stromkabel ist so zu verlegen, dass es der Strahlwärme sowie heißen Gerätetei len nicht ausgesetzt wird und ein darüber stolpern unterbunden ist.

• Der Heizstrahler ist so zu montieren, daß der Netzstecker jederzeit erreichbar ist. • Innan enheten kan justeras eller rengöras måste den kylas till omgivningstemperatur och stickkontakten måste dras ur!

Kinder können Gefahren, die imsachgemäßen Umgang mit Elektrogeräten liegen, nicht erkennen. Därför bör elektriska apparater aldrig användas av barn.

• Die werkseitigen Einstellungen eller Installationen dürfen nicht zum Zwecke der Leis tungsteigerung verändert werden.

1.5. Underhåll

• Das Gerät darf nur im abgekühlten Zustand und bei unterbrochener Spannungsver sorgung werden werden. Führen Sie Wartungsarbeiten nur durch, wenn Sie dazu befähigt sind.

• Es dürfen exklusivt Originalersatzteile im Zuge von Wartungsarbeiten verwendet werden. Ausgenommen sind Normteile welcher der Spezifikation der Originalteile ent sprechen (zB Schrauben).

Machine Translated by Google

2. Specifikation

2.1. Technische Daten

Kennzeichen	**Modell**	HI-QZ-1500-WM
	Typ	Infraröd kvarts Heizstrahler für den Innenbereich
	Monteringstyp	horisontell väggmontering
	Infraröd räckvidd	IR-B
	Användbar Wärmefläche ca. 5 m²	
	Tillförsel	Elektrisk
Tillförsel	**Spänning**	230 V / 50 Hz / 1ph.
	Stromaufnahme	ÿ 7 A
	Anslutningskontakt	CEE7/4 (Schuko-kontakt)
	Anslutningskabel	Längd: 1,5m
	Rekommenderad Absicherung C 16 A	
Värmeeffekt	**Steg 0**	-
	Steg 1	500W
	Steg 2	1 000 W
	Steg 3	1 500 W
Schutzart / Schutzklasse		IP24 / I
Egenvikt		1,3 kg

2.2. Mått och kontrollelement

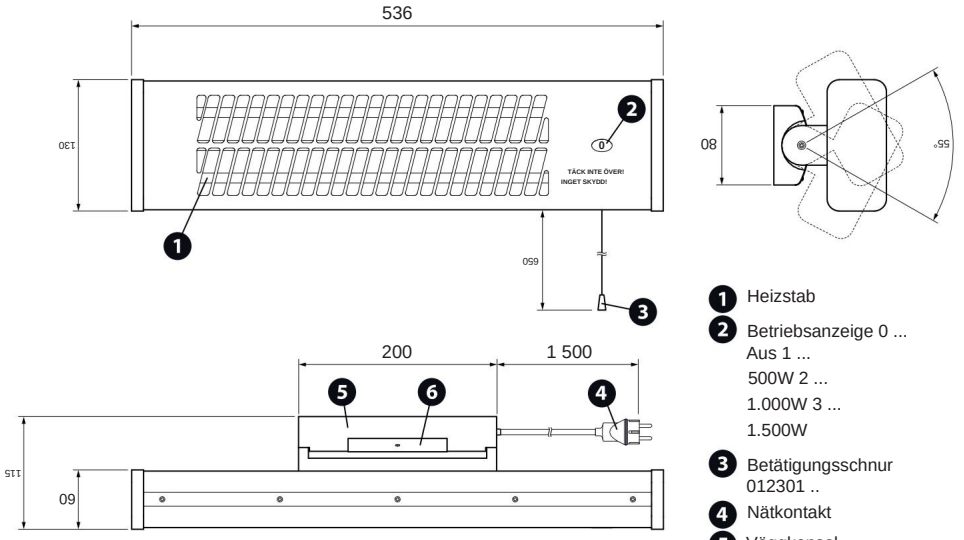

1. Heizstab
2. Betriebsanzeige 0 ... Aus 1 ... 500W 2 ... 1.000W 3 ... 1.500W
3. Betätigungsschnur 012301 ..
4. Nätkontakt
5. Väggkonsol
6. Monteringsskydd
   - Nätverksanslutning
   - Monteringsskruvar

Machine Translated by Google

3. Installation

3.1. Minsta avstånd

Die in der unteren Abbildung dargestellten Mindestabstände dürfen keinesfalls un terschritten werden - es besteht Brandgefahr!



OBSERVERA BRANDRISK!

MINDESTABSTÄNDE EINHALTEN!

INGET SKYDD!

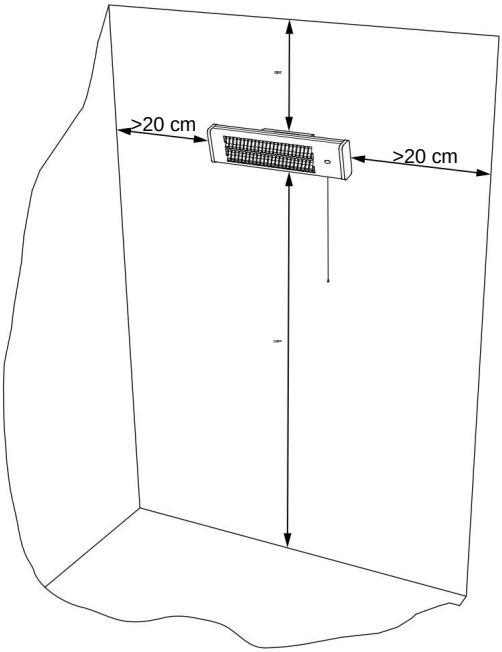

3.2. Hinweise zum Montageort Ein

Heizstrahler värmer die Raumluft nur sehr ge ring. För det första, när den träffar föremål eller kroppen, omvandlas den infraröda strålningen till värme runt den. Die Wärme ist bereits nach einigen Sekun den spürbar. Därför ger dessa enheter värme som snabbt är tillgänglig på begäran.

Enhetens ungefärliga räckvidd kan ses på höger sida av bilden. Var uppmärksam på arbetsområdet när du installerar värmaren.

Dieses Heizgerät ist nicht für die Erwärmung eines ganzen Raumes geeignet (hierzu verwenden Sie ei nen Heizlüfter).

Apparaten får inte användas utomhus, i våtrum eller i fordon.

Des weiteren darf der Heizstrahler nicht zum Erwär men eines Baby-Wickeltisches oder zur Tieraufzucht verwendet werden.

Die Montage måste göras horisontellt.

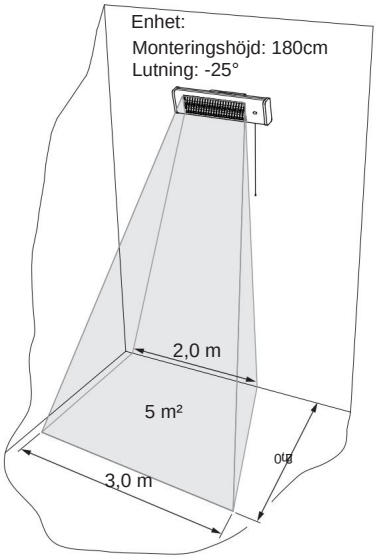

Machine Translated by Google

3.3. hopsättning

Achtung - under montering och även i efterföljande drift ska kvartsrören (Heizröhren) inte vidröras. Dies könnte die Heizleistung ver ringern.

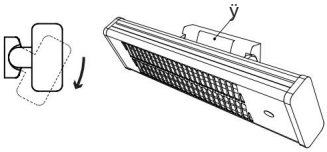

Gerät im demontiertem Zustand nach Unten schwenken und Schraube ÿ des Montagedeckel entfernen.

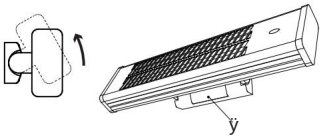

Gerät im demontiertem Zustand nach Oben schwenken und Schraube ÿ des Montagedeckel entfernen.

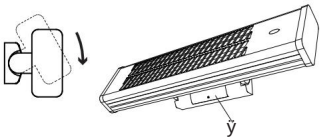

Gerät im demontiertem Zustand Mittig schwenken und Montagedeckel ÿ entfernen.
Bei Bedarf nach Oben/Unten schwenken um Deckel zu ent fernen.

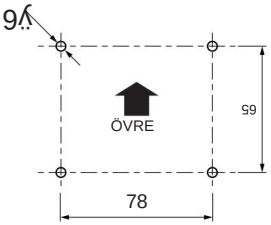

En geigeigneter Stelle lämplig Bohrlöcher für die Wall montage anbringen. • En lämplig
Bohrlehre finden Sie im Anhang (am Ende dieses Handbuchs). • Montering rekommenderas
med en 6 mm plugg (ingår ej i leveransen). • Observen Sie die Sicherheitsabstände (3.1.)
sowie die
Hinweise zum Installationsplats (3.2.)
• Die Montage darf nicht an feuergefährdeten Wänden (t.ex. Holz-, Künsstoffstoffwand) gewicht werden.

Skruva fast värmaren med lämpliga runda skruvar (ingår ej i leveransen) på väggen.

Montieren Sie den Montagedeckel sowie die beiden gevoren entnommenen Schrauben wieder am Gerät.

Prüfen Sie abschließend sachligt die correcten Montage sowie die Pridlichkeit aller Sicher heitsrelevanten Vorschriften.

Se till att Betriebsanzeige „0“=AUS anzeigt och anslut enheten till ett lämpligt jordat uttag.

Damit ist die Installation abgeschlossen.

Machine Translated by Google

4. Användning

Eine leichte Geräusch- sowie Vibrationsentwicklung nach dem Einschalten, welche langsam abklingt ist bauartbedingt und ein normal Verhalten dieses Gerä tes. Bei der erstmaligen Verwendung kann es zu einer kurzzeitigen Geruchsbildung kommen.

Die Bedienung erfött durch ein- bzw. mehrmaliges Ziehen an der Betätigungsschnur.

Det valda kopplingssteget visas på enheten: ÿ Anzeige

„0“ Das Gerät ist
ausgeschaltet ÿ Anzeige „1“

Kleine Heizstufe,
1 Röhre in Betrieb - Heizleistung 500W ÿ Anzeige „2“ Mittlere

Heizstufe, 2
Röhren Betrieb - Heizleistung ÿ Anzeige „3“ Große Heizstufe, 3

Röhren i Betrieb
- Heizleistung 1 500W

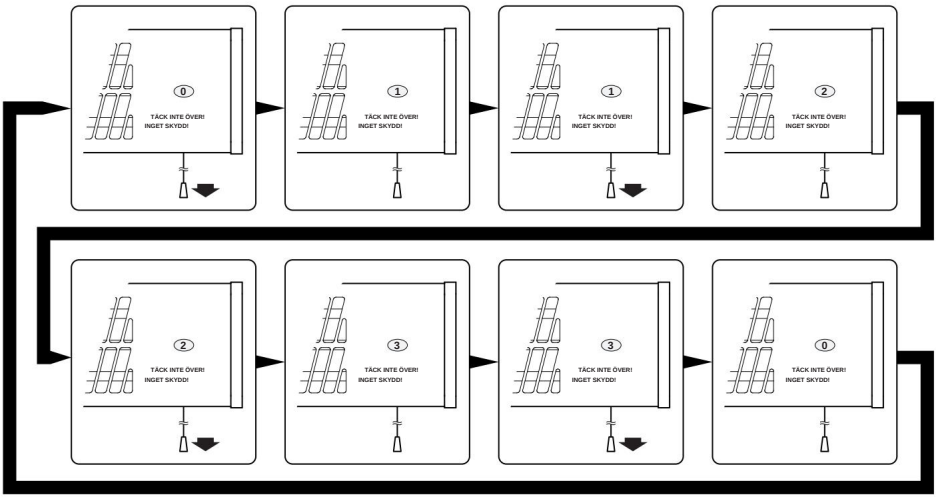

Machine Translated by Google

5. Underhåll och felsökning

Dieses Gerät är nästan underhållsfri. Reinigen Sie das Gerät regelbundet enligt beskrivningen nedan. Kontakta din återförsäljare om ett fel uppstår. Versuchen Sie keinesfalls das Gerät selbst zu repairieren.

5.1. Försiktighetsåtgärder

Vid Reinigungsarbeit am Gerät måste följande instruktioner alltid följas: • Das Gerät måste kylas till omgivningstemperatur.
- Die Verbindung zwischen Gerät und Netzversorgung muss allpolig getrenn und vor unbeabsichtigtem Einschalten seichert sein (zB Stecker ziehen und Hinweisschild).



Es muss daraf geachten werden, dass man sich Bauteilen mit hoher Betriebstem peratur unter Description der notwendigen Vorsicht nähert.

5.2. Reinigung •Die

Oberfläche des Gerätes mit einem trockenen oder einem feuchtem Tuch (möjligen unter Zuhilfenahme eines milden Reinigungsmittels) abreiben, trocknen und nachpo lieren. Verwenden Sie keine scheuernden oder lösenden Reinigungsmittel. •Reflektorn kan användas för Staubbildung mittels langborstigem Pinsel und Staubsauger

rengöras.

För att förstärka Verschmutzungen måste reflektorn rengöras av en expert: - Skyddsgaller borttaget, Heizstäbe demonteras.
- Reflektor und Rückstände auf den Heizstäben mit Spiritus oder Alkohol clean.
- Nach der Reinigung Reflektor und Heizstäbe nicht mehr mit den Fingern berühren!
- Heizstäbe und Schutzgitter remontieren!

• Das Gerät muss vor ernuter Entrebinzeung fullständigt abgetrocknet sein.

5.3. Möjliga fel och lösningar

Nej.	Fel	Anledning	Lösning
1	Gerät hat keine Funktion obwohl Betriebsanzeige auf 1, 2 eller 3 steht	Der Netzstecker ist loose oder hat schlechten Kontakt	Dra ur nätkontakten och anslut den igen
2		Versorgungspannung nicht vorhanden	Sökkontroll
3	Låg värmeeffekt	Heizstab defekt	Heizstab utbyte

Machine Translated by Google

6. Bilaga

6.1. Garantiebedingungen Die

Garantietauer dieses Gerätes 12 Monate ab dem Lieferdatum. Skulle dieses Gerät användas professionellt, frekvent och kontinuerligt, även om ovan nämnda period på 12 månader ännu inte har löpt ut, upphör garantin automatiskt när 1 000 drifttimmar överskrids. Bei Geräte ohne Betriebstundenzähler, allgemeine Verschleißzustand der Maschine tas som referens.

Inom de tidigare nämnda gränserna är vi skyldiga att kostnadsfritt reparera eller byta ut de delar som efter testning visar på tillverknings- eller materialfel.

Die Repair or ein Austausch defecter Teile innerhalb der Garantie verländig keinesfalls die gesamt Garantiezeit des Gerätes. Alla delar som installeras eller byts ut under garantitiden kommer att levereras med en garantitid som motsvarar resten av den ursprungliga garantitiden.

Undantagna från garantin är skador orsakade av följande faktorer:

- Nichtbeitung der im Handbuch enthaltenen Instructions and Vorschriften • Produkten kommer att bli ett annat ändamål som beskrivs
- Unsachgemäße Verwendung, nicht erlaubte Umweltbedingungen, Überlastung • Normaler Verschleiß, unzureichende bzw. falsk rengöring eller underhåll • Nicht autorisierte Änderungen am Gerät. • Von nicht autorisiertem Personal viktigte Reparaturen oder Wartungsarbeiten.

Dessutom är alla Verschleißteile von der Garantieleistung uteslutna. Mindre defekter (repor, missfärgning) kan förekomma, beeinträchtigen aber nicht die Leistungsfähig keit des Gerätes und werden deshalb nicht durch die Garantie abgedeckt.

Wir haften nicht für Kosten, Schäden oder direkte bzw. indirekt Verluste (einschließlich eventualgewinn-, Vertrags- oder Herstellungsverluste), die von der Benu des Ge rättes oder von der Möglichkeit, das Gerät zu benutzen, verursachttzung.

Die Garantieleistung erfött an unserem Standort bzw. am Standort einer von uns authori sierten Servicestelle.

Den defekta innerhalb der Garantie getauschten Teile, gehen automatiskt nach abgewi ckeltem Exchange in unseren Besitz über.

Machine Translated by Google

6.2. Conformitätserklärung

CE

Hiermit erklären wir, *Vi förklarar härmed,*	Rotek Handels GmbH Handelsstrasse 4 2201 Hagenbrunn Österreich / Österrike
Att den nedan beskrivna enheten överensstämmer med de grundläggande säkerhets- och hälsokraven i EG-direktiven på grund av sin konstruktion och konstruktion, samt dess implementering i Verkehr gebrauchten. *Att följande apparater uppfyller de tillämpliga grundläggande säkerhets- och hälsokraven i EG-direktivet baserat på dess utformning och typ, som de har tagits i bruk av oss.*	
Enhetsnamn: *Maskinbeskrivning:*	Infraröd kvartsvärmare *Infraröd kvartsvärmare*
Modell (undernummer / Ausführung): *Typ (undertyp/ version):*	HI-QZ-1500-WM (- / B1212)
Einschlagige EC-Richtlinien: *Tillämpliga EG-direktiv:*	2004/108/EG 2006/95/EG
Angewandte harmoniserad standard: *Tillämpliga harmoniserade standarder:*	EN 60335-1 EN 60335-2-30 EN 62233 EN 55014-1 EN 55014-2
Bei einer nicht mit uns begginingter Änderung des Gerätes verliert diese Er klärung ihre Gültigkeit. *I ett fall av byte av maskinen, som vi inte har kommit överens om, kommer denna deklaration att förlora sin giltighet.*	
Hagenbrunn, 09.01.2013	ROTEK Handels GmbH Handelsstraße 4 A-2201 Hagenbrunn Tel.: +43 (2246) 20791-0 Fax.: DW 50 http://www.rotek.at EMail: office@rotek.at (Robert Rernböck, Geschäftsführer)

Machine Translated by Google

Machine Translated by Google

Machine Translated by Google

6.4. Avfallshantering efter Benutzungszeit



Dessa produkter är inte över den normala hushållsavfall, utan måste ha en samlingspunkt för återvinning av elektriska och elektroniska produkter.

Symbolen som visas till vänster indikerar detta.

Die Werkstoffe sind gemäß ihrer Kennzeichnung wiederverwertbar. Mit der Wie derverwendung der stofflichen Verwertung oder anderen Formen der Verwer tung von Altgeräten leisten Sie einen wichtigen Beitrag zum Schutze unserer Umwelt.

Vänligen fråga på Gemeindeverwaltung die zuständige Entsorgungs stelle.

Machine Translated by Google

Om du har frågor eller förslag, vänligen kontakta:

Rotek Handels GmbH
Handelsstr. 4, A-2201 Hagenbrunn

Tel: +43-2246-20791
Fax: +43-2246-20791-50 e-
post: office@rotek.at http://
www.rotek.at

© Rotek Handels GmbH 2012