Machine Translated by Google

Gas direktvärmare
HG-serien

Användar- och underhållsmanual

EN B1708 från och med juni 2018

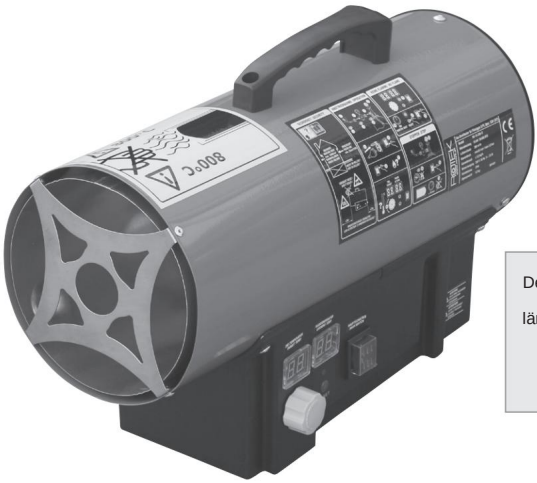

Dessa produkter är endast för lämplig för utomhusbruk.

De är inte lämpliga som huvuduppvärmningsanordning.

HG-15-230-TI (Rotek # HEATER085)

15kW nominell värmekapacitet
Aktuell information på webben:

HG-30-230-TI (Rotek # HEATER086)

30kW nominell värmekapacitet
Aktuell information på webben:

HG-50-230-TI (Rotek # HEATER087)

50kW nominell värmekapacitet
Aktuell information på webben:

Machine Translated by Google

förord

Kära kund, ta dig tid att

läsa igenom denna manual fullständigt och noggrant. Det är viktigt att du bekantar dig med kontrollerna och hur du använder din enhet på ett säkert sätt innan du börjar använda den.

Denna bruksanvisning bör alltid förvaras nära enheten för att fungera som ett referensverk vid tveksamhet och, om nödvändigt, även för att överlämnas till eventuella efterföljande ägare.

Användningen och underhållet av denna apparat innehåller faror, som ska göras tydligare med hjälp av symboler i denna handbok. Följande symboler används i texten. Var noga med den relevanta informationen.



Säkerhetsmeddelande

Denna symbol markerar en allmän anmärkning som bör följas för att garantera din personliga säkerhet och för att förhindra skador på enheten.



Allmän information Denna
symbol markerar information och praktiska tips för användaren.

Vi har kontrollerat innehållet i manualen för överensstämmelse med de beskrivna enheterna.
Ändå kan avvikelser inte uteslutas, så att vi inte tar något ansvar för fullständig överenskommelse. Informationen kontrolleras dock regelbundet och nödvändiga korrigeringar ingår i följande utgåvor, som du kan se på vår hemsida (se QR-kod webblänk på framsidan).

Om du har några tvivel om enhetens egenskaper eller hantering, vänligen kontakta oss innan du tar den i drift.

Alla bilder är symboliska bilder och behöver inte matcha den aktuella versionen. Förbehåll för tekniska ändringar, fel och tryckfel.



Skador som orsakats av underlåtenhet att följa instruktionerna i denna handbok upphäver garantin. Vi tar inget ansvar för följdskador till följd av detta.

Ingen del av denna manual får reproduceras i någon form eller på något sätt, elektroniskt eller mekaniskt, utan skriftligt tillstånd från Rotek. Överträdelse utgör ett brott mot tillämpliga upphovsrättsregler och kommer att åtalas. Alla rättigheter, särskilt reproduktionsrättigheter, är förbehållna.



Kontroll av levererat gods Efter
mottagande av enheten rekommenderas det att kontrollera om varorna matchar de komponenter som anges i beställningen, fraktsedeln eller följesedeln. Ta försiktigt bort förpackningen för att inte skada enheten. Dessutom bör enheten kontrolleras för eventuella transportskador. Om leveransen är ofullständig eller skadad, informera din återförsäljare omedelbart.

Machine Translated by Google

Innehållsförteckning

1. Säkerhetsinstruktioner 4

1.1. Lista 1.2. 4

Risker från gasol 1.3. Risker från el 5

5

1.4. Risker från roterande delar 5

1.5. Risker från höga temperaturer 1.6. 5

använda sig av 5

2. Specifikation 6

2.1. Tekniska specifikationer 6

2.2. enhet illustration 6

3. Använd 3.1. 7

Tillbehörsanteckning 7

3.2. flaskanslutning 7

3.3. minimiavstånd 8

3.4. Installation 8

3.5. Fellampan lyser 3.6. Stäng av 9

9

3.7. transport 9

4. Underhåll och felsökning 4.1. 10

Försiktighetsåtgärder 10

4.2. Rengöring 10

4.3. elektrodgap 10

4.4. Underhållsinstruktioner 10

4.5. kretsschema 11

4.6. Möjliga fel och lösningar 12

5. Övrigt 5.1. 14

Garantivillkor 5.2. Försäkran 14

om överensstämmelse 15

Machine Translated by Google

1. Säkerhetsinstruktioner



Denna enhet har farliga (strömförande, heta och roterande) delar. Underlåtenhet att följa instruktionerna i denna handbok kan därför resultera i allvarlig personskada eller egendomsskada.



Vid behov måste instruktionerna i denna handbok kompletteras med tillämpliga lagliga föreskrifter och tekniska standarder (tekniska regler för flytande gas inklusive relevanta föreskrifter för förebyggande av olyckor). De ersätter inte några standarder eller ytterligare (inklusive icke lagstadgade) föreskrifter som utfärdats av säkerhetsskäl. • Se till att underhållsarbeten endast utförs av kvalificerade specialister. Apparaten får endast öppnas när den har svalnat och står stilla och strömförsörjningen har brutits.

• Endast originalreservdelar får användas vid underhållsarbeten.
Undantag är standarddelar som motsvarar specifikationen för originaldelarna (t.ex skruvar).

1.1. rada upp



Barn kan inte känna igen farorna som ligger i felaktig användning av elektroniska enheter. Låt därför aldrig barn använda elektriska apparater. Apparaten får endast användas på platser där otränade personer, förbipasserande, barn eller djur inte utsätts för fara.



Flytande gas förbränns för att generera den värme som krävs. Enheten är endast avsedd för utomhusbruk! Den resulterande varma luften och gaserna släpps ut i området som ska värmas upp. Apparaten får endast användas i välventilerade utrymmen! Minimivärdet för självverkande, permanent luftväxling (utan forcerad ventilation) är 25 cm³ per kW värmeeffekt. Den maximala värmeeffekten är 100W/m³ storlek.



Eftersom koldioxid (CO2) bildas vid förbränning är installation under "gatanivå" (t.ex. urholkar/ sänkningar) förbjuden. Den resulterande CO2 skulle tränga undan syret med tiden, eftersom det inte kan "rinna iväg" - det finns risk för kvävning vid sådan användning!



Enheten får aldrig ställas upp och användas i en explosiv atmosfär, i närvaro av gas eller brandfarliga ångor eller på platser där anordningar med brand inte är tillåtna. Observera att gaser från till exempel en hårspray också är brandfarliga!

• Se till att golvet på installationsplatsen är obrännbart. • Apparaten får inte användas inomhus (bostadshus, bebodda rum), i fuktiga rum (badrum, dusch) eller allmänt används i en fuktig miljö.
• Förvara aldrig brännbara eller brandfarliga ämnen (t.ex. diesel, olja, papper, träflis) i nära enheten.
• Förvara aldrig ämnen i närheten av apparaten som har sugits in genom luftintagsöppningen kan dammsugas (träflis, papper, tyger etc.).
• Håll ett säkerhetsavstånd på minst 3,5 m från luftutloppet och 2 m från alla andra enhetens sidor mot väggar eller andra föremål.
• Strömkabeln och gasslangen måste dras på ett sådant sätt att de inte kommer i kontakt med luftuttaget exponeras och att snubbla över den förhindras.
• Luftutloppet får inte sitta direkt på gasolflaskan eller andra värmekänsliga föremål (t.ex. uttag) måste adresseras. •
Använd endast i upprätt läge på fast, stabil mark. • Det rekommenderas att en godkänd brandsläckare förvaras nära enheten för nödsituationer håll.

Machine Translated by Google

1.2. Gasol-risker



Användning av andra bränslen än de som anges under Specifikation är strängt förbjuden!



Gasflaskan ska anslutas och underhållas enligt gällande föreskrifter. Se till att gasflaskan inte utsätts för värme eller temperaturer under -10°C!

- Stäng av enheten när du hänger gasflaskan och stäng av den i minst 5 minuter låt svalna.
- Starta aldrig enheten om det finns kända/synliga läckor i enhetens bränsleledning. Om du upptäcker en läcka, stäng alltid av bränsletillförseln och ventilera installationsplatsen helt!

1.3. Risker från el

- Enheten får endast anslutas till elektriska system som är kompatibla med enhetens specifikation. • Enheten får endast anslutas till

ett uttag som har ett lämpligt uttag
Strömbrytare och jordfelsbrytare är säkrade.

- Det är förbjudet att använda defekta förlängningar. • Rör

ALDRIG vid elektriska komponenter, oisolerade delar eller strömförande ledningar ren.

- Kontrollera nätkabelns och nätkontaktens skick före varje användning. Kablar som är trasiga, slitna eller skadade av brännmärken måste bytas ut.

1.4. Risker från roterande delar



Närma dig aldrig manöverenheten med föremål som slipsar, halsdukar, armband. Dessa kan fastna i fläkten och orsaka allvarliga skador.

- För inte in några föremål inuti höljet. • Apparaten får aldrig

användas med öppna eller lösa kåpor
de. Arbeta aldrig på rörliga delar.

1.5. Risker från höga temperaturer



Apparaten blir varm under drift! Rör därför endast manöverpanelen under drift och upp till 10 minuter efter att den stängts av. Räck aldrig in i luftflödet under drift!

- Vidta alla nödvändiga försiktighetsåtgärder för att undvika bränder! • Täck aldrig

över värmefläkten under drift! • Blockera aldrig luftflödet

under drift! Använd inte enheten på platser där saker kan blockera luftintaget. • Lämna aldrig värmefläkten utan uppsikt när den är i drift!

1.6. använda sig av

- Kontrollera att enheten inte är skadad innan den tas i bruk. Defekta enheter är tillåtna inte tas i drift.
- Innan enheten flyttas, transporteras eller rengörs måste nätkontakten dras ur och enheten har svalnat till omgivningstemperaturen!
- Dra ur stickkontakten efter varje användning! •

Fabriksinställningarna eller installationerna får inte ändras i syfte att öka prestandan.

Machine Translated by Google

2. Specifikation

2.1. Tekniska specifikationer

Modell	HG-15-230-TI	HG-30-230-TI	HG-50-230-TI
Typ / design	Mobil direktvärmare för flytande petroleumgas (LPG) för utomhusbruk		
vård	El och gasol		
Nominell värmekapacitet	15kW	30kW	50kW
luftflöde	470 m³/h	680 m³/h	720 m³/h
bränsle typ 1)	Flytande petroleumgas (LPG), specifikation:		
Max bränsleförtryck 2)	ÿ 1,0 bar	G30-I3B/	ÿ 2,5 bar
Faktisk värmeeffekt och Gasförbrukning vid varje bränsleförtryck	P ÿ 1,5 bar 10kW@0,3bar (0,8kg/h) 24 kW@0,7bar (1,7kg/h) 47 kW@1,5bar (3,4 kg/h))		
	14 kW@0,5 bar (1,0 kg/h) 28 kW@1,0 bar (2,0 kg/h) 55 kW@2,0 bar (4,0 kg/h) 20		
	kW@1,0 bar (1,5 kg/h) 35kW@1,5bar (2,6 kg/h) 62 kW @ 2,5 bar (4,5 kg/h)		
munstycksstorlek	108	128	142
Flaskanslutningsslang	ingår ej i leveransen, anslutning på enheten G3/8" till vänster - se 3.1. ingår inte i		
tryckreducerare	leveransen - se 3.1. ingår inte i leveransen - se		
gasflödesventil	3.1.		
matningsspänning	220-240V, 50Hz, 1h.		
Energiförbrukning	70W	75W	105W
skyddsklass	IP21		
anslutningskabel	1,5 m kabel med CEE7/4-kontakt (Schuko-kontakt)		
Mått (BxDxH)	465x200x315mm	580x230x330mm	665x245x370mm
egen vikt	5,8 kg	7,9 kg	9,4 kg

1) Användning av andra bränslen eller typer av gas är förbjuden.

2) OBSERVERA - det specificerade bränsleförtrycket får INTE överskridas! En lämplig tryckreducerare måste anslutas till gasflaskan. Det är förbjudet att använda enheten UTAN en lämplig tryckreducerare - BRANDFARA!

2.2. enhet illustration

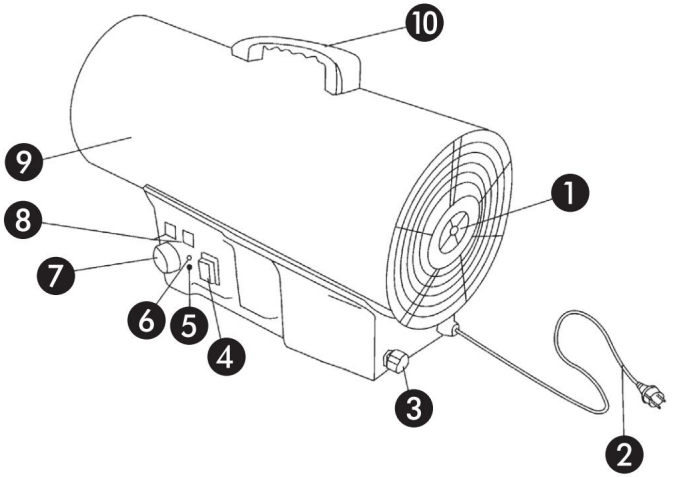

1. luftintagsgaller
2. strömsladd
3. Gasförsörjningsanslutning
4. huvudbrytare
5. Återställningsknapp
6. felindikering
7. justeringsratt
8. temperaturdisplay
9. omslag
10. bärhandtag

Machine Translated by Google

3. Användning Före

användning, observera alla säkerhetsanvisningar som anges under 1.! Vid bristande efterlevnad eller överträdelse får enheten inte tas i drift. Enheten kan överhettas - brandrisk, speciellt utan eller vid användning av en felaktig tryckreducerare med ett för högt utloppstryck.

3.1. Tillbehörsanteckning

Apparaten levereras utan tryckslang och tryckreducerare, vilka är nödvändiga för drift! Tillbehören ska ha följande egenskaper:

- Tryckslang

  Använd endast slangar som överensstämmer med DIN4815 del 2 tryckklass 6 eller EN1763-1 klass 3.
  Minsta slangdiameter: ÿ 3m: Ø 6mm / > 3m: Ø 10mm.
  Anslutning till gasolvärmare: G3/8" vänster

- Tryckreducerare (med slangbrottsskydd eller extra slangbrottsskydd)

  Tryckreduceraren bestämmer till stor del enhetens värmeeffekt. Ju högre förtryck desto högre värmeeffekt. Men även gasförbrukningen ökar. Om värmevärdet är för högt eller omgivningstemperaturen är för låg kan detta leda till att cylindern och/eller tryckreduceraren isar (se nedan). Därför utloppstryck baserat på 2.1. - Välj posten "Faktisk värmeeffekt" på lämpligt sätt.

  OBSERVERA PAUS 2.1. - Artikel "Max. Bränsleförtryck 2)" får inte överskridas! för gasflaskanslutning B21,8 x ¼"LH
  Rekommenderad tryckreducerare:

HG-15-230-TI	HG-30-230-TI	HG-50-230-TI
0,5 bar (500 mbar)	1 bar	2 barer

3.2. flaskanslutning

Alla kompressionskopplingar är försedda med vänstergänga!

• Anslut en lämplig tryckslang till gasanslutningen på gasolvärmaren. • Anslut en lämplig tryckreducerare och slangbrottsskydd eller tryckreducerare med integrerat slangbrottsskydd till den andra änden av tryckslangen.

Denna enhet får inte användas utan eller med fel tryckreducerare! Vid kommersiell användning är slangbrottsskydd obligatoriskt! • Anslut tryckreduceraren till en lämplig gasflaska (LPG).

Den flytande gasen kyls ner avsevärt under omvandlingen till gasformigt tillstånd. Som ett resultat kan både vätskegasflaskan och tryckreduceraren isa under drift, vilket gör det omöjligt att använda enheten eller minskar värmeeffekten avsevärt. Denna effekt ökar ju tommare gasflaskan blir (beroende på temperatur, tryck och förbrukning). Flera gasflaskor kan kopplas parallellt.

Eftersom förbrukningen nu delas vid samma tryck minskar risken för isbildning.
Med modellen HG-50-230-TI, en omgivningstemperatur på -10°C och ett bränsletryck på 2,0 bar, kan upp till 10 flaskor behövas för kontinuerlig drift! Alternativt kan även en uppvärmningsbar tryckreducerare och en gasflaskvärmare för flytande gas användas (måste vara lämplig för gasol!).

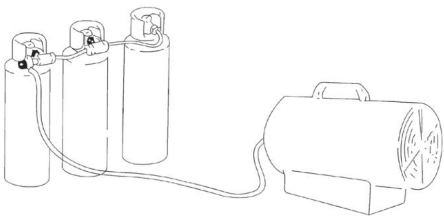

Värm aldrig gasflaskor på annat sätt!

Machine Translated by Google

3.3. minimiavstånd

Apparaten blir varm under drift! Rör därför endast manöverpanelen under drift och upp till 10 minuter efter avstängning. Räck aldrig in i luftflödet under drift - det kan nå temperaturer på upp till 500°C! Värmerörets yta blir varm upp till +60°C under drift! Observera minimiavstånden enligt bilden nedan!

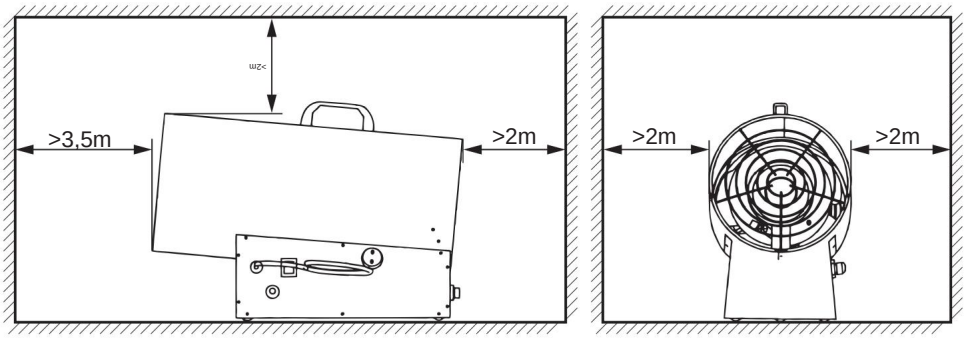

3.4. Installation

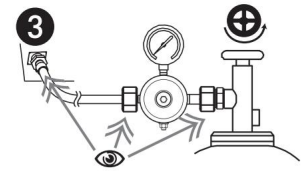

• Öppna gasflaskans ventil och tryck på slangbrottsventilen flera gånger (beroende på slanglängd och slangdiameter) för att tvinga ut luften ur ledningen (se även bruksanvisningen för den slangbrottsventil som används).

• Kontrollera före varje uppstart att gasskruvanslutningarna är åtdragna vid alla 3 skruvanslutningspunkterna (symbolen "öga" i bilden).

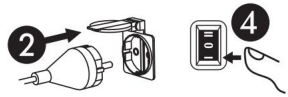

• Om du inte redan har gjort det, anslut nätsladden till ett lämpligt jordat uttag. Ställ huvudströmbrytaren i läge I - fläkten börjar gå.



• Ställ huvudströmbrytaren i läge II.

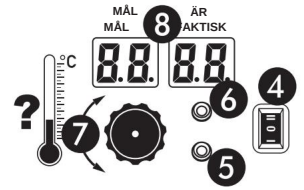

• Den faktiska temperaturen visas i den högra displayen. • Önskad måltemperatur kan ställas in genom att justera inställningsratten - detta visas i den vänstra displayen.
Termostaten aktiverar gasvärmaren så snart omgivningstemperaturen är 1°C under börvärdet och avaktiverar den när börvärdet uppnås.

Vid strömavbrott eller urkoppling av nätkontakten är börtemperaturen alltid inställd på +20°C. Om omgivningstemperaturen är under 20°C börjar gasvärmaren att fungera direkt!

• Möjliga styrvärden för den integrerade termostaten: ÿ minska värdet ÿ öka värdet
Minimum: +5°C Max: +55°C Startvärde: +20°C

Machine Translated by Google

3.5. Fellampan tänds

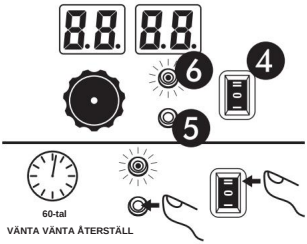

• Enheten är utrustad med en flamvakt.
Om övervakningsenheten konstaterar att ingen förbränning äger rum stänger en säkerhetsventil (gasledningen är blockerad) och felindikatorn ÿ tänds. • Vänta i sådana fall minst 60 sekunder. • Tryck på återställningsknappen ÿ - detta återställer flamvakten återställa. • Starta enheten genom att trycka huvudströmbrytaren i läge på II igen.

Denna process kan upprepas upp till 2 gånger inom 1 timme. Om enheten inte startar efter 3 försök att tända, TÄND INTE MER! Det finns risk för explosion på grund av hög gaskoncentration. Ventilera installationsplatsen omedelbart och kontakta din återförsäljare i detta fall!

3.6. Stäng av

• För att stänga av enheten, stäng gasflaskans ventil och vänta på att lågan slocknar. •

Stäng sedan av enheten med huvudströmbrytaren till läge 0. • Dra sedan ut stickkontakten.

Innan du lämnar apparatens plats, se till att lågan har slocknat och att gasflaskans ventil är helt stängd!

3.7. Transport Innan

enheten kan transporteras måste den alltid vara avstängd och tillåtas svalna till omgivningstemperaturen. Anslutningen till gasflaskan och elnätet måste kopplas bort!

Machine Translated by Google

4. Underhåll och felsökning För att

säkerställa att enheten fungerar korrekt, rengör enheten regelbundet enligt beskrivningen nedan. Om ett fel uppstår, kontakta din återförsäljare eller ett specialistföretag. Försök aldrig reparera enheten själv.

4.1. Försiktighetsåtgärder

Före något rengörings-/underhållsarbete på enheten måste följande instruktioner följas:

- Stäng av enheten, koppla ur alla poler från anslutningen mellan enheten och strömförsörjningen och säkra mot oavsiktlig påslagning. • Stäng även ventilen på gasflaskan och

anslutningen mellan apparaten och gasen
separat flaska.

- Enheten måste ha svalnat till omgivningstemperatur.

Försiktighet måste iakttas när man närmar sig rörliga delar eller komponenter med höga driftstemperaturer med vederbörlig försiktighet.

4.2. Rengöring Rengöring

ska ske med tryckluft.
Rengör regelbundet förbränningskammaren, alla luftkanaler, luftintagsgallret, fläktbladen, brännaren och elektroden.

De interna komponenterna (klämanslutningar) får inte rengöras med tryckluft, eftersom kortslutning eller andra fel kan uppstå.

Under rengöring, inspektera visuellt alla kablar, kontakter, slangar och klämkontakter för läckor, tecken på slitage eller defekter.

4.3. elektrodgap

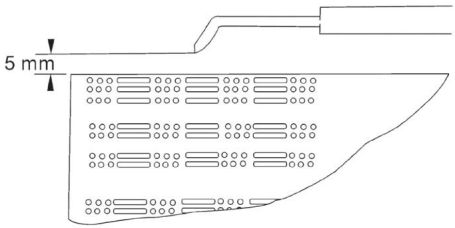

Brist på tändning kan orsakas av felaktigt justerat elektrodavstånd.

Kontrollera i sådana fall elektrodavståndet enligt illustrationen till vänster.

4.4. Underhållsanvisningar Om du

utför underhållsarbeten genom ett fackföretag, vänligen få det utförda arbetet bekräftat.

Följdskador orsakade av felaktigt eller försummat underhåll täcks inte av garantin.

Avhjälpande av fel som kan åtgärdas av användaren omfattas inte heller av garantin utan är en del av det normala underhållet av denna maskin.

Machine Translated by Google

4.5. kretsschema

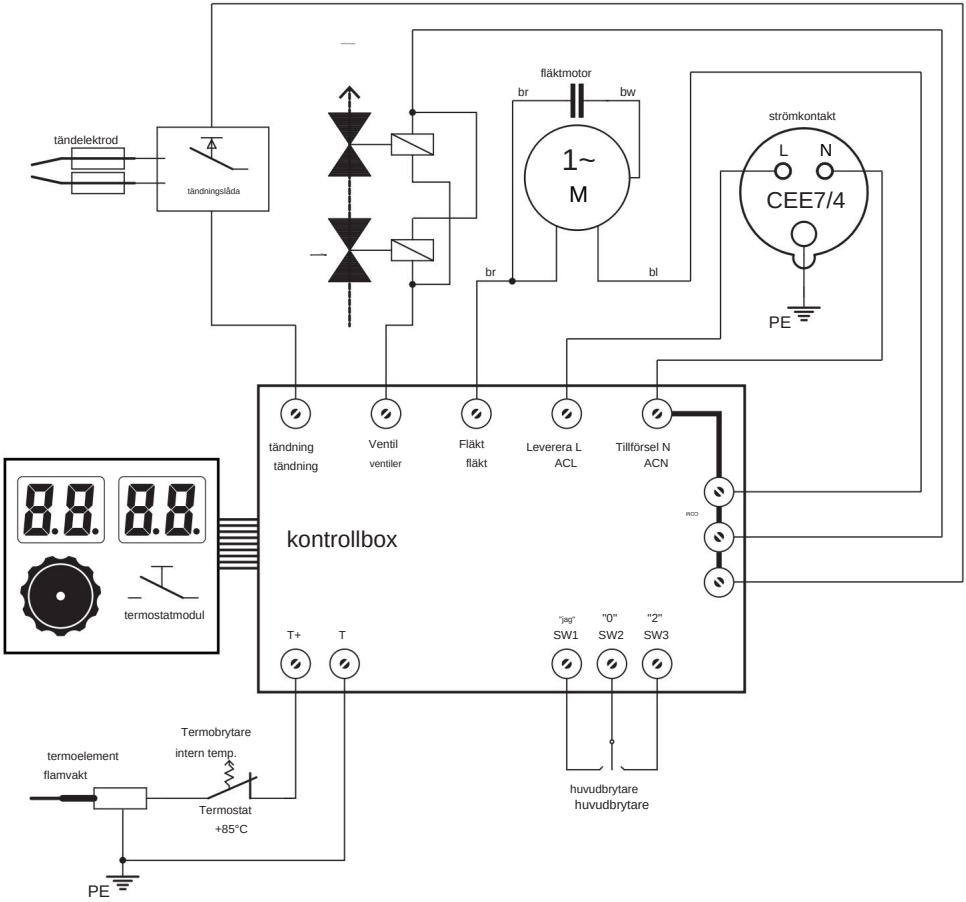

Machine Translated by Google

4.6. Möjliga fel och lösningar

Misstag	Jord	Lösning
Enheten har ingen funktion (ingen låga, ingen fläktrotation)	Fel/saknas strömförsörjning	strömförsörjning (säkringar) kontrollera
		stickpropp och nätsladd kolla upp
		Kontrollera huvudströmbrytarens funktion Position "1" = fläktdrift
	Strömavbrott	Starta om enheten
	Omgivningstemperatur högre än måltemperatur	Detta beteende är normalt. Eventuellt. Öka måltemperaturen på termostatkontrollen
	Fellampa tänds	Vänta 60s och tryck sedan på RESET-knappen, se 3.5.
	enhetsdefekt	Skicka in för reparation
fläkten går lågan brinner inte	Brännaren får inte bränsle eller får inte tillräckligt med bränsle	Öppna gasflaskans ventil
		Gasflaska tom. Fyll därför på eller ersätt med en hel flaska
		Felaktig tryckregulator eller tryckregulator för lågt inställd - se 3.1.
		Slangbrottsskydd har utlösts - tryck flera gånger på knappen - se 3.4.
		Brännarmunstycket smutsigt. Demontera och rengör munstycket
	felaktig funktion	Måltemperaturen är för låg.
	Strömavbrott	Stäng av och starta om enheten.
	Tändningen fungerar inte	Rengör eller justera om elektroden Vid defekt Byt ut elektroden.
	magnet eller Termoventilen har löst ut	Luftintag eller luftutlopp blockerat - rengör enheten
		Otillräcklig ventilation på installationsplatsen - öka luftutbytet
		Termosensorn blir inte varm - kontrollera positionen för termosensorn i enheten

Machine Translated by Google

Misstag	Jord	Lösning
Enheten tänds, men efter några sekunder slocknar den flamma	felaktig funktion	Måltemperaturen är för låg inställd.
	Saknar mark	Kontrollera om uttaget är jordat.
	Felaktig anslutning mellan jordpotential och säkerhetskrets	Kontrollera ledningarna
För låg värmeeffekt	felaktig funktion	Tryckregulator för lågt inställd Om den
	glasyr på cylinderventil	används under en längre tid med maximal effekt måste enheten anslutas till flera falska - se 3.2.
	gasläcka	Använd tvålvatten för att lokalisera gasläcka och byt ut den defekta delen
För hög värmeeffekt	För högt gastryck	Använd rätt tryckreducerare eller justera tryckreduceraren så att den passar, se 2.1. bränsleförtryck
Lågor slår ut från apparaten	För stark värmeeffekt	se fel "värmeeffekt för hög" se fel "värmeeffekt
Omslaget förkolnat	För hög värmeeffekt	för hög"
	Fläkten misslyckades, så kommer det Yttre skal inte kylt	Skicka in för reparation
För hög gasförbrukning	Tryckregulator defekt	Byt ut tryckregulatorn
	gasläcka	Använd tvålvatten för att lokalisera gasläcka och byt ut den defekta delen
Enheten kan inte längre stängas av	Huvudströmbrytare defekt	Stäng gasflaskans ventil och
	Magnetventilen stänger inte längre	Låt restgasen brinna av. Dra ut stickkontakten och låt enheten svalna. Byt ut den berörda delen.
bullerutveckling Starta eller stoppa	Metalldelar i värmaren expanderar eller komprimeras	Detta beteende är normalt.
Enheten visar "E0".	Flamvakt känner av att ingen låga tänds	se felet "Fläkten är igång, lågan brinner inte"
Enheten visar "E1".	Flamchefen känner igen det lågan slocknar	Flamvakt måste vara korrekt placerad i förbränningskammaren Framdelen måste lysa under drift - justera vid behov Byt ut flamvakt eller
		kablar
Enheten visar "E2".	Temperaturgivare defekt	Byt temperatursensor

Machine Translated by Google

5. Övrigt

5.1. Garantivillkor Garantitiden för

denna enhet är 12 månader från leverans till slutanvändaren, men inte längre än 14 månader efter leveransdatum. Leveransdatum är det datum som anges på respektive transportsedel (följesedel eller faktura) vid leverans.

Respektive tillverkares garantivillkor gäller för alla komponenter i denna enhet.
Garantitiden för reservdelar är 6 månader från leverans till slutanvändare. Godkännande av transportbiljetten fungerar som bevis.

Om denna enhet används professionellt, ofta och kontinuerligt, även om den ovan angivna perioden på 12 månader ännu inte har löpt ut, upphör garantin automatiskt om 1 000 drifttimmar överskrids. För apparater utan drifttimmaräknare används maskinens generella slitage som referens.

Inom de ovan nämnda gränserna åtar vi oss att kostnadsfritt reparera eller byta ut de delar som efter inspektion av oss eller ett auktoriserat servicecenter visar tillverknings- eller materialfel. Reparation eller utbyte av defekta delar inom garantin förlänger inte enhetens totala garantiperiod. Alla delar eller sammansättningar som repareras eller byts ut under garantiperioden levereras med en garantitid som motsvarar den återstående garantitiden för originalkomponenten.

Garantin täcker inte skador som orsakats av: • bristande efterlevnad av instruktionerna och föreskrifterna i denna handbok • felaktig användning, oacceptabla miljöförhållanden • normalt slitage, oavsiktlig skada, inoperabilitet • otillåtna modifieringar av enheten • användning för annat ändamål enligt beskrivning • otillräckligt eller felaktigt underhåll, användning av obehöriga resurser

(bränsle, rengöringsmedel)

Vidare är alla slitdelar och driftresurser undantagna från garantin, såsom t.ex bränslen, filter.

Mindre defekter (repor, missfärgning) kan förekomma men påverkar inte enhetens prestanda och omfattas därför inte av garantin.

Vi är inte ansvariga för några kostnader, skador eller direkta eller indirekta förluster (inklusive förlust av vinst, kontrakt eller tillverkning) som orsakas av användningen av maskinen eller oförmågan att använda maskinen.

Garantiservicen utförs på vår plats eller på platsen för ett servicecenter som auktoriserats av oss. De defekta delarna som byts ut under garantin blir automatiskt vår egendom efter att bytet har genomförts.

Machine Translated by Google

5.2. Försäkran om överensstämmelse

CE

Vi förklarar härmed, Vi förklarar härmed,	Rotek Trading GmbH Handelsstrasse 4 2201 Hagenbrunn Österreich / Österrike
Att enheten som beskrivs nedan motsvarar de relevanta, grundläggande säkerhets- och hälsokraven i EG-direktiven på grund av dess konstruktion och konstruktion samt den version vi har släppt ut på marknaden. Att följande apparater uppfyller de tillämpliga grundläggande säkerhets- och hälsokraven i EG-direktivet baserat på dess utformning och typ, som de tagits i bruk av oss.	
Enhetsbeteckning: Maskinbeskrivning:	Direkt flytande gasvärmare Direkt gasolvärmare
Modell (undernummer/version): Typ (undertyp/version):	HG-15-230 (-TI/B1708) HG-30-230 (-TI/B1708) HG-50-230 (-TI/B1708)
Relevanta EG-direktiv: Tillämpliga EG-direktiv:	90/396/EG
Tillämpade harmoniserade standarder: Tillämpliga harmoniserade standarder:	EN1596
Om enheten modifieras utan vårt godkännande förlorar denna deklaration sin giltighet. I ett fall av byte av maskinen, som vi inte har kommit överens om, kommer denna deklaration att förlora sin giltighet.	
Hagenbrunn, 27 november 2012	ROTEK Handels GmbH Handelsstraße 4 A-2201 Hagenbrunn Tel.: +43 (2246) 20791-0 Fax.: DW 50 http://www.rotek.at EMail: office@rotek.at (Robert Rernböck, VD)

Machine Translated by Google

Om du har några frågor eller förslag, vänligen kontakta:

Rotek Trading GmbH
Handelsstr. 4, A-2201 Hagenbrunn

Tel: +43-2246-20791 Fax:
+43-2246-20791-50 e-post:
office@rotek.at
http://www.rotek.at

© Rotek Handels GmbH 2018