Machine Translated by Google

# Elektrisk cirkulär värmare
# HFR-15-400

**15 kW värmekapacitet / 400 V**

---

# Användar- och underhållsmanual

DE B1806 Från och med juni 2018

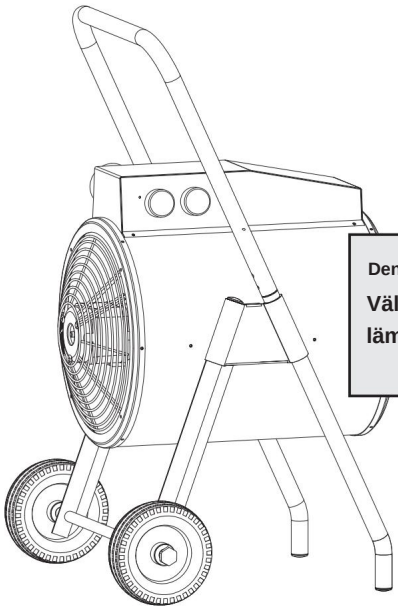

**Denna produkt är endast för**
**Välisolerade rum eller lämpliga för tillfällig användning.**

Rotek Art.Nr.:
**VÄRMARE079**

Webblänk till onlinedokumentation:

| | |
|---|---|
| Modell: | HFR-15-400 |
| Värmekapacitet: | max. 15 kW |
| Vård: | 400 V / 50 Hz |
| Strömkontakt: | CEE400/32A |

Strömförbrukning: ÿ 22,5A (LS-C25)

Mått: 540x495x855mm
Vikt: 21 kg

Machine Translated by Google

## förord

Kära kund,

vänligen ta dig tid att läsa denna manual fullständigt och noggrant.
Det är viktigt att du bekantar dig med kontrollerna och hur du använder din enhet på ett säkert sätt innan du börjar använda den.

Denna bruksanvisning bör alltid förvaras nära enheten för att fungera som ett referensverk i tveksamma fall och bör även överlämnas till eventuella efterföljande ägare.

Användningen och underhållet av denna apparat innehåller faror, som ska göras tydligare med hjälp av symboler i denna handbok. Följande symboler används i texten. Var noga med den relevanta informationen.



**Säkerhetsmeddelande**
Denna symbol markerar ett meddelande som, om det observeras, tjänar till att garantera din personliga säkerhet eller för att förhindra skador på enheten.



**Säkerhetsmeddelande om elektriska faror**
Denna symbol markerar elektriska faror för användare och underhållspersonal.



**Allmän information**
Denna symbol markerar information och praktiska tips för användaren.

Vi har kontrollerat innehållet i manualen för överensstämmelse med den beskrivna enheten. Ändå kan avvikelser inte uteslutas, så att vi inte kan garantera full efterlevnad. Informationen kontrolleras dock regelbundet och nödvändiga korrigeringar ingår i följande utgåvor, som du kan se på vår hemsida.
Om du har några tvivel om enhetens egenskaper eller hantering, vänligen kontakta oss innan du tar den i drift.

Alla bilder är symboliska bilder och behöver inte matcha den aktuella versionen. Förbehåll för tekniska ändringar, fel och tryckfel.



Skador som orsakats av underlåtenhet att följa instruktionerna i denna handbok upphäver garantin. Vi tar inget ansvar för följdskador till följd av detta.

Ingen del av denna manual får reproduceras i någon form eller på något sätt, elektroniskt eller mekaniskt, utan skriftligt tillstånd. Underlåtenhet att göra detta utgör ett brott mot tillämpliga upphovsrättsbestämmelser och kommer att åtalas. Alla rättigheter, särskilt reproduktionsrättigheter, är förbehållna.



**Kontroll av levererat gods** Efter
mottagande av enheten rekommenderas det att kontrollera om varorna matchar de komponenter som anges i beställningen, fraktsedeln eller följesedeln.
Ta försiktigt bort förpackningen för att inte skada enheten. Enheten bör också kontrolleras för eventuella transportskador. Om leveransen är ofullständig eller skadad, informera din återförsäljare omedelbart.

Machine Translated by Google

## Innehållsförteckning


**1. Säkerhetsinstruktioner** 4
1.1. Risker från el 1.2. Utrustning 4
1.3. Risker från 4
rörliga delar 1.4. Risker från höga temperaturer 1.5. 4
Avsedd användning 1.6. underhåll 5
5
5

**2. Specifikation** 2.1. 6
Tekniska specifikationer 6

**3. Använd** 3.1. 7
Kontroller 3.2. Anslutning 7
till elnätet 3.3. Driftsättning 3.4. 8
Säkerhetsavstängning med 8
termostat 3.5. Stäng av 8
8

**4. Underhåll och felsökning** 4.1. 9
Försiktighetsåtgärder 4.2. Rengöring 9
4.3. kretsschema 9
9

**5. Övrigt** 5.1. 10
Garantivillkor 5.2. Avfallshantering 10
efter användningsperioden 5.3. Försäkran om 10
överensstämmelse 11

Machine Translated by Google

## 1. Säkerhetsinstruktioner

Instruktionerna i denna handbok kan behöva kompletteras med tillämpliga lagliga föreskrifter och tekniska standarder. De ersätter inte några standarder eller ytterligare (inklusive icke lagstadgade) föreskrifter som utfärdats av säkerhetsskäl.

### 1.1. Risker från el

Värmefläktar har farliga (strömförande och roterande) delar. Underlåtenhet att följa instruktionerna i denna handbok kan därför resultera i allvarlig personskada eller egendomsskada.

- Enheten får endast anslutas till elektriska system som är kompatibla med enhetens märkeffekt, frekvens och spänning enligt märkskylten eller specifikationen.
- Enheten får endast anslutas till ett uttag som är skyddat av en lämplig strömbrytare och jordfelsbrytare. • Användning av defekta förlängningar eller förlängningar med en för liten kabeltvärsnitt är förbjudet.
- Använd ALDRIG elektriska komponenter, oisolerade delar eller strömförande kablar beröring dåligt.
- Använd aldrig värmefläkten när höljet är öppet eller skyddsgallret har tagits bort anslut strömförsörjningen!
- Under drift får inget arbete utföras på elektriska ledningar eller komponenter. •Kontrollera nätsladdens och nätsladdens skick före varje användning strömkontakt.

Det är förbjudet att arbeta på spänningsförande elektriska delar. Kontakt med spänningsförande delar kan vara dödlig!

- Se till att underhållsarbeten endast utförs av kvalificerad personal ledas.
- Innan underhålls-, rengörings- eller reparationsarbeten påbörjas måste strömförsörjningen avbrytas och skyddas mot oavsiktlig tillkoppling. •Kablar som är trasiga, slitna eller skadade av brandmarkeringar måste bytas ut bli ersatt. Byt alltid korroderade terminaler.

### 1.2. Utrustning

- Bär tättslutande kläder med elastiska ändar när du utför underhåll som är stängda.
- Bär alltid handskar och skyddsglasögon när du arbetar på enheten i enlighet med gällande föreskrifter för förebyggande av olycksfall i arbetet. •Håll en godkänd brandsläckare till hands. •Innan du arbetar med enheten, se till att du har en första hjälpen-låda redo för nödsituationer rider.

### 1.3. Risker från rörliga delar

- Arbeta aldrig på rörliga delar. •Enheten får aldrig användas med öppna eller lösa kåpor bli män.
- Närma dig aldrig manöverenheten med föremål som slipsar, halsdukar, armband. Dessa kan fastna i fläkten och orsaka allvarliga skador.
- Före uppstart, kontrollera att alla verktyg eller andra lösa delar är avstängda borttagen från enheten.

Machine Translated by Google

### 1.4. Risker från höga temperaturer

•Täck aldrig över värmefläkten under drift! • Blockera aldrig luftflödet under drift! Apparaten får inte användas på platser där saker (t.ex. en gardin) kan blockera luftintaget.

•Använd endast enheten på platser med god luftcirkulation. • Apparaten blir varm under drift! Därför i drift och upp till 10 minuter rör endast vridomkopplarna efter avstängning.

### 1.5. Avsedd användning

• Innan du använder enheten för första gången, kontrollera att den inte är skadad (värmeelement, fläktar, nätkabel). Defekta enheter får inte tas i drift. • Använd inte enheten på platser där luftcirkulation kan leda till att delar sugs in! Garantera ett minsta avstånd på 1m i alla riktningar till andra föremål. •För inte in några föremål i det inre av höljet. • Lämna aldrig värmefläkten utan uppsikt när den är i drift!

•Enheten får inte användas i fuktiga rum (badrum, dusch), nära simbassänger eller i allmänhet i en fuktig miljö. • Använd aldrig enheten i explosiv miljö, om den finns av gas eller brännbara ångor. •Använd endast i upprätt läge på en stadig, stabil yta.

Anslut inte enheten till en timer, andra termostater eller liknande, som enheten är avstängd av någon annan. Detta skulle inaktivera det automatiska överhettningsskyddet.

•Fläkten startar automatiskt om enhetens temperatur är för hög. Dra därför inte ur nätkontakten direkt efter användning, eftersom den automatiska efterventilationen skulle stängas av. • Luftutloppet får inte vara direkt på värmekänsliga föremål (t.ex. uttag). bli dömd.

• Nätsladden ska dras så att den inte utsätts för luftutloppet och att snubbla över den förhindras.

•Innan enheten flyttas, transporteras eller rengörs måste nätkontakten tas ur att dras!

• Koppla bort enheten från elnätet när den inte används under en längre tid!

Barn kan inte känna igen farorna som ligger i felaktig användning av elektroniska enheter. Låt därför aldrig barn använda elektriska apparater.

•Fabriksinställningarna eller installationerna får inte användas för prestandaändamål bli förändrad.

### 1.6. Underhåll

•Enheten får endast öppnas när den har svalnat och står stilla och med strömavbrott. Utför endast underhållsarbete om du är kvalificerad att göra det.

•Endast originalreservdelar får användas vid underhållsarbete. Undantagna är standarddelar som motsvarar specifikationen för originaldelarna (t.ex. skruvar).

Machine Translated by Google

## 2. Specifikation

### 2.1. Tekniska specifikationer

| | | |
|---|---|---|
| **Mark** | **Modell** | HFR-15-400 |
| | **Typ** | 3 fas elektrisk<br>Rund värmefläkt med fördröjningsfunktion |
| | **vård** | Elektrisk |
| **vård** | **Spänning** | 400 V / 50 Hz |
| | **Energiförbrukning** | ÿ 22,5 A i Fas |
| | **strömanslutning** | CEE400V/32A-kontakt (ingen nätsladd ingår) |
| | **Rekommenderad säkring** C 3x 25 A | |
| **Energiförbrukning** | **Fläkt** | 90W |
| | **steg 1** | 5 kW |
| | **Nivå 2** | 10 kW |
| | **Nivå 3** | 15 kW |
| **luftflöde** | | 970 m³/h |
| **skyddsklass** | | IP21 |
| **volym** | | 57 dB(A) |
| **Mått (BxDxH)** | | 540 x 495 x 855 mm |
| **Vikt** | | 21 kg |

*Information enligt EU/ 2015/1188:*

| modellbeteckning | HFR-15-400 | | | | | |
|---|---|---|---|---|---|---|
| **Specifikation** | **Symbol** | **Värde** | **Enhet** | | **Specifikation** | **Enhet** |
| **värmeeffekt** | | | | | **Typ av värmeeffekt/rumstemperaturreglering** En-nivå | |
| nominell värmeeffekt | Phnom Penh | 15,0 | kW | | värmeeffekt Ingen rumstemperaturreglering | Nej |
| minsta värmeeffekt (referensvärde) | Pmin | 5,0 | kW | | Två eller flera manuellt justerbara nivåer, ingen rumstemperaturreglering | Nej |
| maximalt kontinuerligt värmeeffekt | Pmax, c | 15,0 | kW | | Rumstemperaturreglering med mekanisk Termostat | och |
| **hjälpströmförbrukning** | | | | | med elektronisk rumstemperaturreglering | Nej |
| Vid nominell värmeeffekt | elmax | nv | kW | | elektronisk rumstemperaturreglering och Tidskontroll | Nej |
| Vid minsta värmeeffekt | elmin | nv | kW | | elektronisk rumstemperaturkontroll och Regel för veckodag | Nej |
| I färdigt tillstånd | elSB | nv | kW | | **Andra styralternativ** | |
| | | | | | Rumstemperaturreglering med närvarodetektering | Nej |
| | | | | | Rumstemperaturstyrning med detektering av öppna fönster | |
| | | | | | nej med fjärrkontroll alternativ nej med adaptiv styrning av | |
| | | | | | start av värme med drifttidsbegränsning | Nej |
| | | | | | med svart kulsensor | Nej |
| | | | | | | Nej |
| kontaktuppgifter | Rotek Handels GmbH, Handelsstrasse 4, 2201 Hagenbrunn, Österrike | | | | | |

Machine Translated by Google

# 3. Använd

**3.1. kontroller**

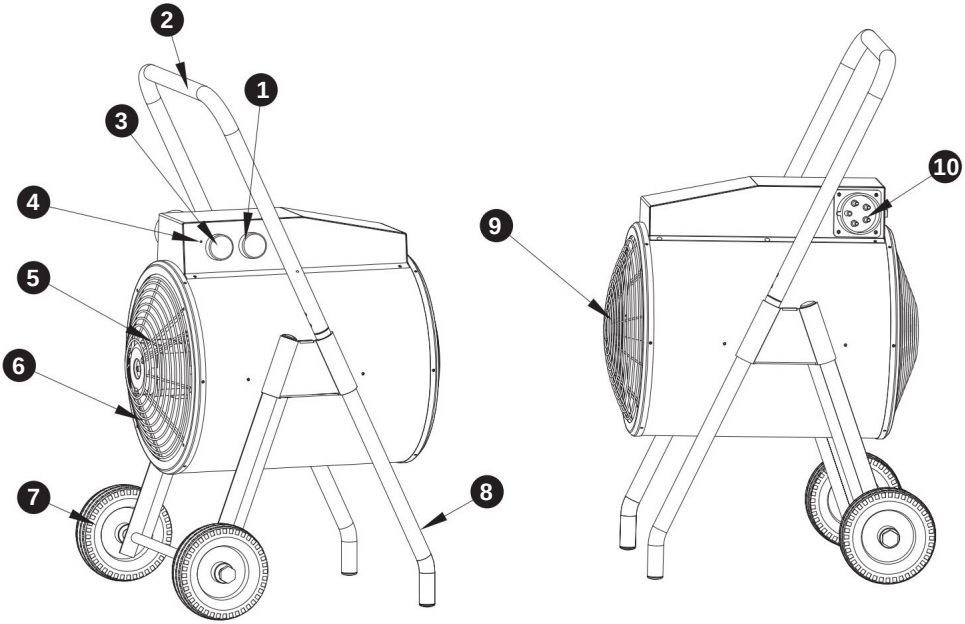


1 ermostat
2 andtag
3 uvudströmbrytare
4 terställ-Knopf
5 äkt motor
6 ftintag
7 ad
8 nhetsramar
9 ftuttag
10 strömkontakter

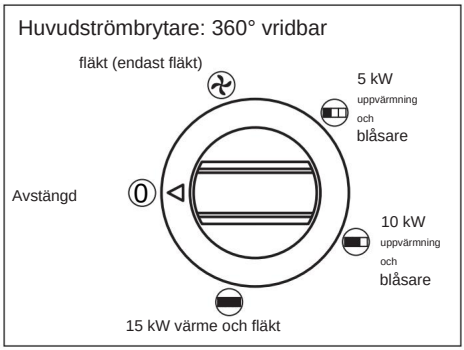


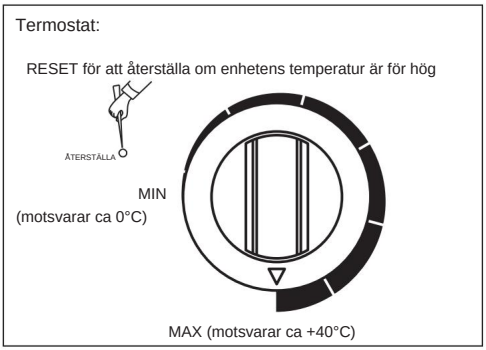


Återställ-Taster

rumstemperaturgivare

strömanslutning

Mutter Kabelbuchse

huvudbrytare

Machine Translated by Google

**3.2. Anslutning till elnätet**

Denna värmefläkt är utrustad med en CEE400V/32A-kontakt. Anslutningskabeln ingår inte i leveransen. Du behöver en förlängningskabel med följande egenskaper: Stickkontakt: CEE400V/32A, kapslingsgrad IP44 (eller högre), VDE-testad Anslutningskabel: 5-stift,
minsta tvärsnitt 4mm², längd ÿ 3m (om kabeln är längre måste det säkerställas att det inte finns någon risk för att enheten välter) •Se till att huvudströmbrytaren är i läge "0" och att termostaten är på

läge "MIN".
•Öppna skyddskåpan på anslutningskabelns uttag och kontakt
anslut den till enhetsuttaget. • Anslut den
andra änden av kabeln till en lämplig strömkälla.

**3.3. Installation**

Kontrollera korrekt installation av värmefläkten före varje uppstart.
Apparaten får endast användas i enlighet med alla säkerhetsanvisningar!

En liten rökutsläpp kan märkas vid första användningen. Detta är normalt och beror på avdunstning av den skyddande oljebeläggningen på värmestavarna. Efter en kort tids drift bör röken sluta. •Vrid termostaten till MAX-läget (helt medurs) och ställ in

huvudströmbrytaren till önskat driftläge. • Enheten börjar värmas upp.
•När rumstemperaturen har nått önskat
värde, vrid långsamt termostaten åt vänster tills du hör ett "klick". Du har ställt in aktuell rumstemperatur på termostaten.

• Apparaten håller nu automatiskt den inställda temperaturen.

Om termostaten är inställd på ett läge under den aktuella rumstemperaturen kommer enheten inte att värmas upp. Om uppvärmning önskas, höj måltemperaturen på termostaten. MIN-kontrollvärdet motsvarar ca 0°C, MAX-reglervärdet till ca +90°C.

**3.4. Säkerhetsavstängning med termostat** Enheten har en
säkerhetsavstängning vid överhettning. Om enheten stängs av under drift, fortsätt enligt följande:

•Ta reda på orsaken till överhettningen och eliminera den (begränsad lufttillförsel, för små säkerhetsavstånd, för hög omgivningstemperatur, etc.). •Stäng av enheten, dra ur nätsladden och vänta i 10 minuter

för att ge värmefläkten möjlighet att svalna.
•Vrid termostatvredet till MIN (helt moturs) och sedan ner igen
rätt till MAX. Starta om enheten.

**3.5. Stäng av**

•Sätt termostaten på MIN och huvudströmbrytaren på 0.

Om fläkten fortsätter att gå får nätkontakten inte dras ut! Den interna enhetens temperatur är för hög. Det finns risk för överhettning! Vänta tills fläkten slutar gå och dra först då ur strömkontakten.

Kyltiden (eftergångstid för fläkten) vid en omgivningstemperatur på 20°C är ca 3-4 minuter. Om den omgivande temperaturen är över 27°C kan nedkylningstiden ta lång tid. I så fall kan du dra ur nätkontakten efter en uppföljningstid på minst 20 minuter.

Machine Translated by Google

## 4. Underhåll och felsökning Den

här enheten är nästan underhållsfri. Rengör enheten regelbundet enligt beskrivningen nedan. Kontakta din återförsäljare om ett fel uppstår. Försök aldrig reparera enheten själv.

### 4.1. Försiktighetsåtgärder

Före något rengöringsarbete på enheten måste följande instruktioner alltid följas: •Enheten måste ha svalnat till omgivningstemperatur. •Anslutningen mellan apparaten och elnätet måste kopplas bort på alla poler och säkras mot oavsiktlig påslagning (t.ex. dra ur kontakten och ta bort informationsskylten).

Försiktighet måste iakttas för att närma sig rörliga delar eller komponenter med höga driftstemperaturer med vederbörlig försiktighet.

### 4.2. Rengöring •

Apparaten bör rengöras regelbundet med tryckluft. •Om enheten är mycket smutsig kan den torkas av med en fuktig trasa. Se dock till att inget vatten kommer in i enheten. Dessutom måste enheten vara helt torr innan den används igen.

De interna komponenterna (klämanslutningar) får inte rengöras med tryckluft eller vatten, eftersom kortslutning eller fel kan uppstå.

Använd aldrig bensin, toluen, acetat eller liknande för att rengöra enheten, dessa ämnen skulle angripa värmeelementen.

### 4.3. kretsschema

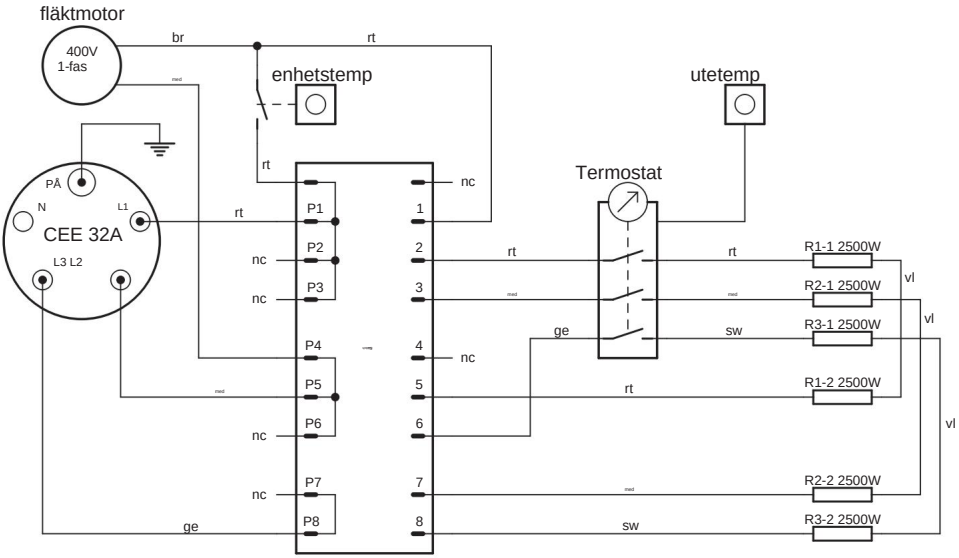


| Huvudströmbrytare | L1-1 L1-2 | L1-3 L2-4 | L2-5 L2-6 | L3-7 L3-8 | | | | |
|---|---|---|---|---|---|---|---|---|
| 0 | ÿ | ÿ | ÿ | ÿ | ÿ | ÿ | ÿ | ÿ |
| Fläkt | ÿ | ÿ | ÿ | ÿ | ÿ | ÿ | ÿ | ÿ |
| ÿ | ÿ | ÿ | ÿ | ÿ | ÿ | ÿ ÿ | | ÿ |
| ÿÿ | ÿ | ÿ | ÿ | ÿ | ÿ | ÿ ÿ | | ÿ |
| ÿÿÿ | ÿ | ÿ | ÿ | ÿ | ÿ | ÿ ÿ | | ÿ |

ÿ Kontakt öppen
ÿ Kontakt stängd

Machine Translated by Google

## 5. Övrigt 5.1.

**Garantivillkor** Garantitiden för

denna enhet är 12 månader från leveransdatum. Om denna enhet används professionellt, ofta och kontinuerligt, även om perioden på 12 månader som anges ovan ännu inte har löpt ut, upphör garantin automatiskt om drifttimmar överstiger 1 000. För enheter utan drifttimmaräknare används maskinens generella slitage som referens.

Inom ovan nämnda gränser åtar vi oss att kostnadsfritt reparera eller byta ut de delar som efter vår inspektion visar tillverknings- eller materialfel.

Reparation eller utbyte av defekta delar inom garantin förlänger inte enhetens totala garantiperiod. Alla delar eller sammansättningar som repareras eller byts ut under garantitiden levereras med en garantitid som motsvarar den återstående garantitiden för originalkomponenten.

**Skador orsakade av följande faktorer är undantagna från garantin:**

- Bristande efterlevnad av instruktionerna och föreskrifterna i manualen • Produkten har använts för ett annat ändamål än det som beskrivs
- Felaktig användning, otillåtna miljöförhållanden, överbelastning •Normalt slitage, otillräcklig eller felaktig rengöring eller underhåll •Oauktoriserade modifieringar av enheten.
- Reparationer eller underhåll utförs av obehörig personal.

Dessutom är alla slitdelar undantagna från garantin. Mindre defekter (repor, missfärgning) kan förekomma, men påverkar inte enhetens prestanda och omfattas därför inte av garantin.

Vi är inte ansvariga för några kostnader, skador eller direkta eller indirekta förluster (inklusive förlust av vinst, kontrakt eller tillverkning) som orsakas av användningen av enheten eller oförmågan att använda enheten.

Garantiservicen utförs på vår plats eller på en av oss auktoriserad servicepunkt.

De defekta delarna som byts ut under garantin blir automatiskt vår egendom efter att bytet har genomförts.

### 5.2. Avfallshantering efter användning



Vid slutet av sin livslängd får denna produkt inte kasseras tillsammans med vanligt hushållsavfall, utan måste lämnas till en insamlingsplats för återvinning av elektrisk och elektronisk utrustning.
Symbolen som visas till vänster indikerar detta.

Materialen är återvinningsbara enligt deras märkning. Genom att återanvända, återvinna eller andra former av återvinning av gamla apparater gör du ett viktigt bidrag till att skydda vår miljö.

Fråga kommunförvaltningen om ansvarig slutförvaringsplats.

Machine Translated by Google

### 5.3. Försäkran om överensstämmelse

CE

| | |
|---|---|
| Vi förklarar härmed,<br>*Vi förklarar härmed,* | **Rotek Trading GmbH**<br>**Handelsstrasse 4**<br>**2201 Hagenbrunn**<br>**Österrike/Österrike** |
| Att den enhet som beskrivs nedan motsvarar de relevanta, grundläggande säkerhets- och hälsokraven i EG-direktiven på grund av dess konstruktion och konstruktion samt den version vi har släppt ut på marknaden.<br><br>*Att följande apparater uppfyller de tillämpliga grundläggande säkerhets- och hälsokraven i EG-direktivet baserat på dess utformning och typ, som de tagits i bruk av oss.* | |
| Enhetsbeteckning:<br>*Maskinbeskrivning:* | **Elektrisk värmefläkt**<br>***Elektrisk värmefläkt*** |
| Modell:<br>*Typ:* | **HFR-15-400-BG** |
| Designtyp:<br>*Version:* | **B1806** |
| Relevanta EG-direktiv:<br>*Tillämpliga EG-direktiv:* | **2014/35/EU** |
| Tillämpade harmoniserade standarder:<br>*Tillämpliga harmoniserade standarder:* | **IN 60335-1**<br>**IN 60335-2-30** |
| Om enheten modifieras utan vårt godkännande förlorar denna deklaration sin giltighet.<br><br>*I ett fall av byte av maskinen, som vi inte har kommit överens om, kommer denna deklaration att förlora sin giltighet.* | |
| Hagenbrunn, 03.07.2017 | ROTEK Handels GmbH<br>Handelsstraße 4<br>A-2201 Hagenbrunn<br>Tel.: +43 (2248) 20791-0 Fax.: DW 50<br>http://www.rotek.at EMail: office@rotek.at<br>( Robert Rernböck, VD ) |

Machine Translated by Google

Om du har några frågor eller förslag, vänligen kontakta:

**Rotek Handels GmbH**
**Handelsstr. 4, A-2201 Hagenbrunn**

Tel : +43-2246-20791
Fax : +43-2246-20791-50 E-
post: office@rotek.at http://
www.rotek.at

**© Rotek Handels GmbH 2018**