Machine Translated by Google

ROTEK

TEKNISKT DATABLAD
INDUSTRIPUMPKROPP ÄR SERIE

MODELL
IS80-50-200

ROTEK ART.NR.
PUM343

SPECIFIKATIONER
68m³/h - 54mWs - 15kW



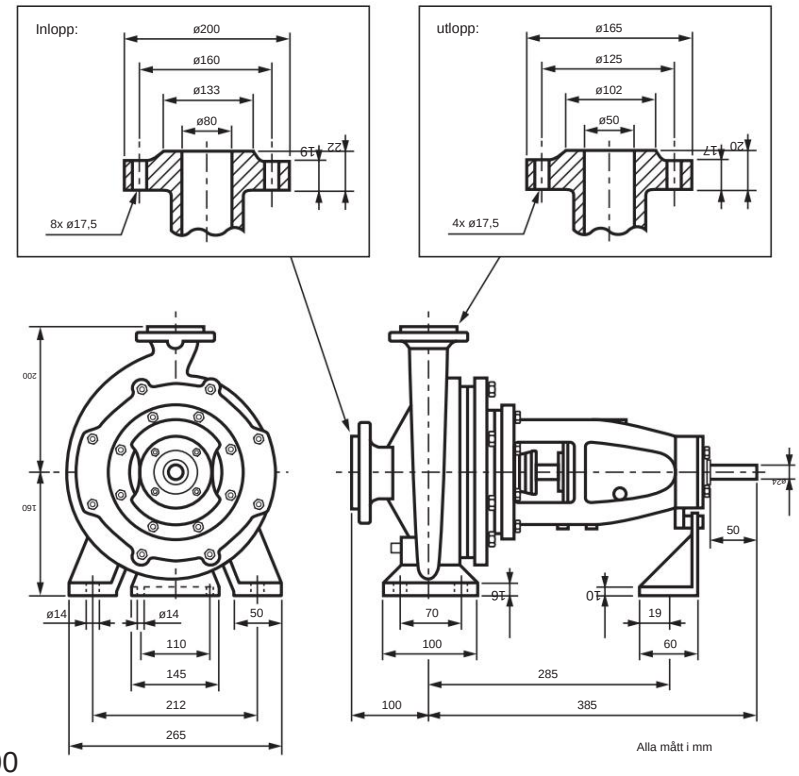

Hastighet [min-1]	Kapacitet [m³/h]	Höjd [m]	motorrek . [kW]	NPSH [m]
2 900	30	53	15	2,3
	50	50		2.3
	60	47		3.0
1 450	15	13.2	2.5	2.3
	25	12.5		2.3
	30	11.8		3.0

Minsta flöde: 5 % av QOPT Nettovikt: 80 kg

Pumpkarakteristik enligt ISO2548,C / IS80-50-200

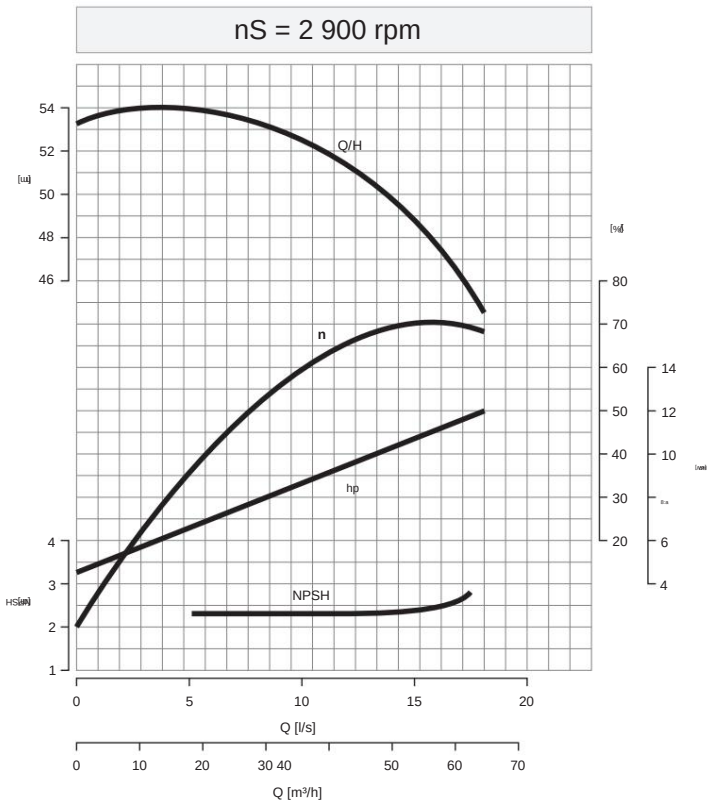

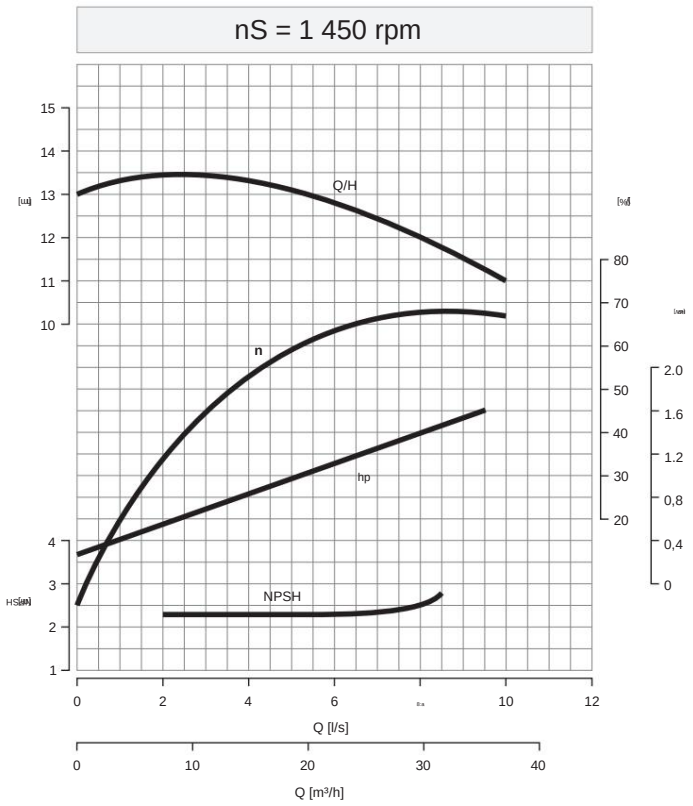

Legend:

nS	Hastighet vid pumpaxel
H	huvud i meter
NPSH	Maximalt hålltryck i meter
F	Flöde i l/s eller m³/h
n	Verkningsgrad i % Effekt
hp	som krävs vid pumpaxeln

Giltig för:

Mediets viskositet [ÿM]: 1,0 mPas (vatten, 20°C)
Mediets densitet [ÿM]: 998 kg/m³ (vatten, 20°C)
Suglyft [HS]: ÿ 1m

Beräkning av leveransvärdena med variabla axelhastigheter: Hastigheten på pumpaxeln kan justeras för att justera flödeshastigheten eller leveranstrycket variabelt. Respektive flöde och matningstryck beräknas enligt följande: QN / Q1 . . . flödeshastighet HN / H1. . . huvud nN / n1. . . Hastighet där N motsvarar den karakteristiska kurvan och 1 motsvarar resultatet.

$Q1 = QN * \frac{n1}{nN}$ $H1 = HN * (\frac{n1}{nN})$ $n1 = nN * \sqrt{\frac{H1}{HN}}$

© Rotek Handels GmbH 2012, http://www.rotek.at