Machine Translated by Google

Pneumatisk cylinderpump
WPPN-23L-SAE80

Flöde upp till 23 l/min med SAE80, upp till 38 l/min med SAE40

Användar- och underhållsmanual

EN T1106 från och med juni 2011



Observera: För drift behöver du även följande komponenter, som inte ingår i leveransen: ÿ Tryckluftsledning med följande utrustning:
- Tryckreducerare max 8 bar
- Dimolja (~ 2 droppar/min) - 5 µm luftfilter, vattenavskiljare ÿ Sugsida (sugrörsände, G3/4"): Beroende på applikation, sugsil, fotsil, slangkoppling.

ÿ Utloppssida:
- Mineralolja/kemikalieslang - Pumpmunstycke med ventil Mer information finns i kapitlet Användning.

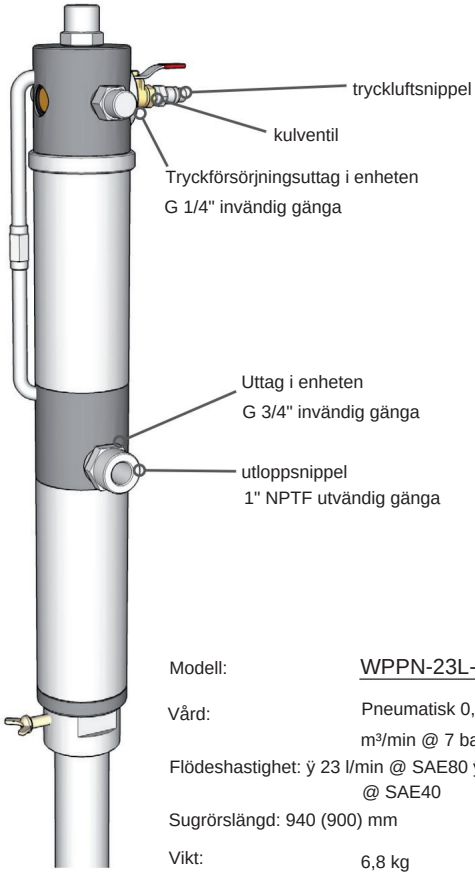

Modell:	WPPN-23L-SAE80
Vård:	Pneumatisk 0,24 m³/min @ 7 bar
Flödeshastighet: ÿ 23 l/min @ SAE80 ÿ 38 l/min @ SAE40	
Sugrörslängd: 940 (900) mm	
Vikt:	6,8 kg

PUM305

Machine Translated by Google

förord

Kära kund,

vänligen ta dig tid att läsa denna manual fullständigt och noggrant.
Det är viktigt att du bekantar dig med kontrollerna och hur du använder din enhet på ett säkert sätt innan du börjar använda den.

Denna bruksanvisning bör alltid förvaras nära enheten för att fungera som ett referensverk i tveksamma fall och bör även överlämnas till eventuella efterföljande ägare.

Användningen och underhållet av denna apparat innehåller faror, som ska göras tydligare med hjälp av symboler i denna handbok. Följande symboler används i texten. Var noga med den relevanta informationen.



Säkerhetsmeddelande
Denna symbol markerar ett meddelande som, om det observeras, tjänar till att garantera din personliga säkerhet eller för att förhindra skador på enheten.



Allmän information
Denna symbol markerar information och praktiska tips för användaren.

Vi har kontrollerat innehållet i manualen för överensstämmelse med den beskrivna enheten. Ändå kan avvikelser inte uteslutas, så att vi inte kan garantera full efterlevnad. Informationen kontrolleras dock regelbundet och nödvändiga korrigeringar ingår i följande utgåvor, som du kan se på vår hemsida. Om du har några tvivel om enhetens egenskaper eller hantering, vänligen kontakta oss innan du tar den i drift.

Alla bilder är symboliska bilder och behöver inte matcha den aktuella versionen. Förbehåll för tekniska ändringar, fel och tryckfel.



Skador som orsakats av underlåtenhet att följa instruktionerna i denna handbok upphäver garantin. Vi tar inget ansvar för följdskador till följd av detta.

Ingen del av denna manual får reproduceras i någon form eller på något sätt, elektroniskt eller mekaniskt, utan vårt skriftliga tillstånd. Underlåtenhet att göra detta utgör ett brott mot tillämpliga upphovsrättsbestämmelser och kommer att åtalas. Alla rättigheter, särskilt reproduktionsrättigheter, är förbehållna.



Efter att ha tagit emot enheten rekommenderas det att kontrollera om varorna matchar de komponenter som anges i beställningen, fraktsedeln eller följesedeln.
Ta försiktigt bort förpackningen för att inte skada enheten. Enheten bör också kontrolleras för eventuella transportskador. Om leveransen är ofullständig eller skadad, informera din återförsäljare omedelbart.

Machine Translated by Google

Innehållsförteckning

1. Säkerhetsinstruktioner 4

1.1. Plats för installation/installation 1.2. 4
Utrustning 1.3. Risker från bullerutveckling 4
1.4. Risker från rörliga delar 1.5. Risker från 4
mediet som ska pumpas 1.6. Avsedd användning 1.7. 4
underhåll 4
5
5

2. Specifikation 2.1. 6
Tekniska specifikationer 6

3. Montering och användning 3.1. 7
Enhetsinstallation 3.1.1. Sugrörsänden 7
3.1.2. Stationär tillämpning 3.1.3. 7
Mobilapplikation 3.2. tryckluftsanslutning 7
8
9
3.2.1. Krav på tryckluftsanslutning 9
3.2.2. Gör en tryckluftsanslutning 9
3.3. Checklista före användning 3.4. 10
Driftsättning 3.5. Förbered för förvaring 10
10

4. Rengöring och underhåll 4.1. 11
Underhållsinstruktioner 4.2. Försiktighetsåtgärder 11
4.3. Luftmotor 4.4. Pump 4.5. Möjliga fel och 11
lösningar 4.6. Anmärkningar om pumpens 11
returer 4.7. sprängd teckning 11
12
12
13

5. Övrigt 5.1. 14
Garantivillkor 5.2. Försäkran om 14
överensstämmelse 15

Machine Translated by Google

1. Säkerhetsinstruktioner

Instruktionerna i denna handbok kan behöva kompletteras med tillämpliga lagliga föreskrifter och tekniska standarder. De ersätter inte några standarder eller ytterligare (inklusive icke lagstadgade) föreskrifter utfärdade av säkerhetsskäl.

Pumpen är inte explosionssäker och får inte användas i en potentiellt explosiv miljö! Inga brännbara, brandfarliga, explosiva, frätande eller aggressiva ämnen får pumpas med denna pumpmodell!

1.1. Plats för installation/installation

- Apparaten får inte användas i närheten av starka värmekällor eller öppna lågor vändas.
- Pumpen får endast vara ver vändas.
- Före användning måste pumpen fixeras med en cylinderadapter eller väggfäste. Det är förbjudet att starta pumpen medan en person håller i pumpen.
- Tillåten omgivningstemperatur på installationsplatsen: 0°C till +40°C • Tryckluftsförsörjningen måste ha en tryckreducerare (max. 8bar), smörjanordning (~2 droppar/m³) och ett filtersystem (främmande föremål <5µm)) med vattenavskiljare (restvatten <6g/m³) - se 3.1. Installation. • Beakta gränsvärdena för belastningen på utloppsnippeln (max. 20 Nm). • Beroende på applikation måste en sugsil, en fotsil eller en slangkoppling fästas på sugrörsinloppet (G 3/4“). • Det är förbjudet att använda enheten utan en avstängningsventil på tryckluftsinloppet. I en nödsituation måste tryckluftstillförseln snabbt och enkelt kunna stängas av!

1.2. Utrustning

- Att bära lämpliga hörselskydd är obligatoriskt under pumpningsprocessen! • Vid pumpning av farliga vätskor (t.ex. heta, giftiga), bär alltid lämpliga skyddskläder såsom åtsittande kläder med elastiska band i ändarna, förkläde, ansiktsmask/skyddsglasögon och handskar i enlighet med gällande föreskrifter för att förhindra olycksfall i arbetet .

1.3. Risker från bullerutveckling

Motorns driftljud på 92 dB(A) kan orsaka skador på hörapparaten! Bär alltid hörselskydd i enlighet med gällande arbetssäkerhetsriktlinjer!

- Innan pumpen startas, se till att tillämpliga lagstadgade föreskrifter avseende den lokala ljudnivån följs.

1.4. Risker med rörliga delar • Räck aldrig in i pumpens inlopp (sugrörsinlopp) på pumpen!

1.5. Risker med mediet som ska pumpas • Kontrollera före användning att pumpen är lämplig för mediet som ska pumpas. Observera gränsvärdena för mediets temperatur, viskositet och densitet.

- Om behållarens fyllningsnivå är låg kan det bildas stänk i änden av sugröret! Vid användning av farliga vätskor, använd alltid behållare med lock!

- Tänk på att det fortfarande finns rester av mediet i sugröret och avloppsslangen efter användning! Hantera pumpen därefter.

Machine Translated by Google

1.6. Avsedd användning

- Kontrollera att enheten inte är skadad innan den tas i bruk. defekter Apparater får inte tas i drift.
- Kontrollera att alla anslutningar och anslutningar är ordentligt fastsatta och täta. • Lämna aldrig enheten i drift utan uppsikt! När den inte används under en längre tid koppla bort enheten från tryckluftsförsörjningen!
- Innan du ansluter tryckluftsledningen, se till att kulventilen är stängd är!
- Stå inte direkt framför motorns tryckluftsutlopp. • Pumpen får inte gå torr (utan medium)! Maximalt tillåtna torkning körtiden är 2 minuter.
- Motorn får inte sänkas ner i vätskan som ska pumpas. Maximalt tillåtet nedsänkningsdjup är mitten av utloppsnippeln! • Lägg alltid ned avloppsslangen tillsammans med pumpmunstycket på ett sådant sätt att eventuell utströmmande vätska inte kan orsaka skada.

- Rikta aldrig slangutloppet mot människor eller andra föremål.

1.7. underhåll

- Apparaten får endast öppnas när den har svalnat och står stilla och med demonterad tryckluftsledning. Utför endast underhållsarbete om du är kvalificerad att göra det.

- Endast originalreservdelar får användas vid underhållsarbeten. Undantagna är standarddelar som motsvarar specifikationen för originaldelarna (skruvar, muttrar, etc.).

Machine Translated by Google

2. Specifikation

Denna pneumatiska pumpstation används för att pumpa rena, grumliga och icke-aggressiva vätskor såsom smörjmedel, spillolja, frostskyddsmedel etc. med en maximal viskositet på 1 000 mPas och en maximal mediumtemperatur på +50°C. Den pneumatiska drivningen möjliggör enkel hastighet och därmed pumpstyrning via drifttrycket eller luftmängden.

2.1. Tekniska specifikationer

grundläggande information	**Modell**	WPPN-23L-SAE80
	avrättning	T1106
	kompression	1:1
	flödeshastighet 1)	ÿ 45L/min Exempel på flödeshastigheter: [Huvud 1m, 3m utloppsslang, vid 20°C] SAE 80: 23 l/min, SAE 40: 38 l/min
	Finansieringsnivå 1)	6 mWS (0,6 bar)
	Maximal torktid 2 min	
	omgivningstemperatur	0°C till +40°C
	driftsvolym	92dB(A)
	nettovikt	6,8 kg
medium	**Maximal viskositet 2)**	1 000 mPas
	Maximal densitet 3)	1,2 kg/dm³
	temperaturvariation	+10°C till +50°C
komprimerad luft	**Förbindelse**	G 1/4" invändig gänga 5 - 8
	arbetstrycket	bar
	maximalt tryck	8 takter
	luftkonsumtion	ÿ 0,24 m³/min 5 mg/
	kvarvarande olja	m³ 5 µm (ÿ 8 mg/
	kvarvarande dammpartikelstorlek	m³) 6 g/m³ (tryckdaggpunkt
	kvarvarande fukt	+3°C)
utlopp	**enhetens uttag**	G 3/4" invändig gänga
	anslutningsnippel	1" NPTF utvändig fingänga
insugsgrenrör	insugningsgrenrörets längd	940 mm Användbar längd med fatadapter: 900 mm Ø 42
	insugningsgrenrörets diameter	mm
	fotanslutning	G 3/4" invändig gänga

1) Pumpens faktiska flöde beror på olika faktorer såsom tryckhöjd, tryckluft (motoreffekt), pumprörfäste (filter, förlängning), medium (viskositet, densitet, temperatur) och miljöförhållanden.

2) Pumpning av viskösa vätskor minskar tryckhöjden och flödeshastigheten. Den högsta tillåtna viskositeten för mediet är 1 000 mPas (gäller vätskor med en specifik densitet på 1 kg/dm³).

3) Utmatningshöjden och utmatningsvolymen reduceras också vid pumpning av media med hög densitet. Den högsta tillåtna densiteten för mediet är 1,2 kg/dm³ (bestäms med en 3m 3/4" slang och öppet 3/4" munstycke). I fallet med vätskor med en viskositet över 1 mPas reduceras de angivna densitetsvärdena.

Machine Translated by Google

3. Montering och användning

3.1. enhetsinstallation

3.1.1. Änden av insugningsgrenröret

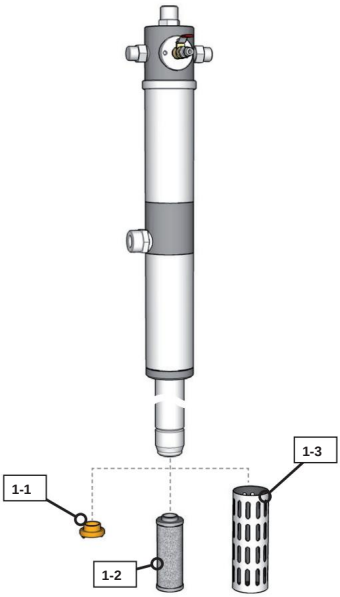

Beroende på applikation måste ett lämpligt ändstycke monteras i änden av sugröret före montering (ingår ej i leveransen.

Gänga på sugröret: G 3/4" invändig gänga Följande ändstycken är vanliga: • Slangkoppling (1-1)

Tillåter montering av en extra slang på sugröret för att implementera högre trummor eller andra applikationer - t.ex. GEKA-koppling med 3/4" utvändig gänga. • Sugfilter (1-2)

Förhindrar att fina/fibrösa skräp kommer in i pumphuset. Finns i G3/4" AG.
Nackdelen med detta finmaskiga filter är att endast högviskösa medier kan pumpas.

• Fotsil (1-3)
Förhindrar att mycket grova föroreningar kommer in i pumphuset. Detta grovmaskiga filter är vanligtvis fastsatt på insugningsröret (Ø42mm).

Beroende på applikation, montera sugrörsavslutningen som passar dig.

3.1.2. stationär applikation

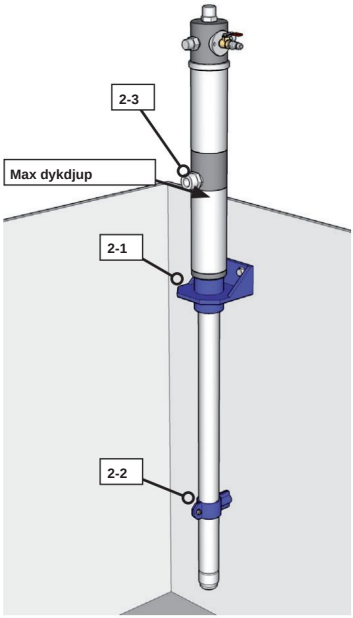

Vid stationär användning är det fördelaktigt att fixera pumpen på plats med en monteringsfläns (tillverkas separat) (2-1).

I behållare med rörliga vätskor (orsakade av blandningsmekanismer eller turbulenta inflöden) måste sugröret även fästas i det nedre området med en rörklämma (finns hos fackhandeln) (2-2).

Beroende på typen av användning kan det också behövas en fotsil eller sugfilter i änden av sugröret (se 3.1.2.).

Med denna applikation måste det alltid säkerställas att pumpen inte är nedsänkt djupare än uttaget (2-3)!

Machine Translated by Google

3.1.3. Mobil-app

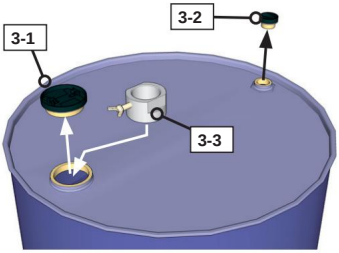

• Ta bort cylinderlocket (3-1) och cylinderavluftningsskruven (3-2). • Skruva fast hylsan (3-3) i hylsan. Den medföljande fatadaptern passar i alla standard 200l stålfat (G 2" IG, Ø 57 mm).

Pumpen ska alltid stå lodrätt i pipan för att undvika risken för att tomma fat och behållare välter. Detta säkerställs via fatadaptern (3-3).

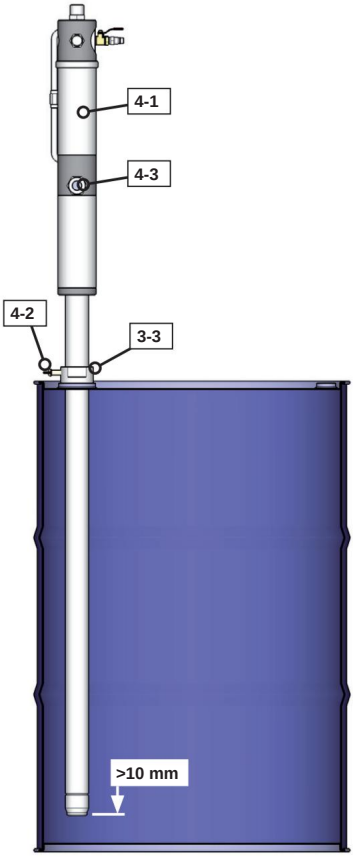

• Skjut in pumpen (4-1) i fatadaptern (3-3).
Pumpen får endast användas i vertikalt läge!

ÿ Om, enligt beskrivningen under 3.1.1. Om du har fäst ett ändstycke (filter, sil, slangadapter) i änden av sugröret, sätt in pumpen i trummans botten.

ÿ Om inget ändstycke krävs för din applikation, sätt in pumpen i botten av cylindern och dra sedan ut den ur cylindern med minst 20 mm. Håll pumpen i detta läge.

Minsta avstånd mellan trummans botten och sugrörsinloppet är 10 mm!

• Fixera sugröret (pumpläge) med tumskruv (4-2).

• Montera en lämplig slangsats och ett munstycke på utloppet (4-3).

Nippelanslutningsgänga: 1" NPTF utvändig gänga
Pumpanslutningsgänga: G 3/4" invändig gänga

Slangsatsen kan antingen anslutas till pumpanslutningen (direkt, 3/4") eller via den medföljande nippeln (1" NPTF).

Använd endast slangar av hög kvalitet med förmonterade kopplingar. Om du pumpar mineraloljor måste slangen anpassas till respektive medium (enl DIN SAE-standarder).

• Lägg ner bränslemunstycket på ett sådant sätt att oavsiktligt utströmmande medium inte kan orsaka några skador.
Detta är särskilt viktigt vid hantering av farliga medier.

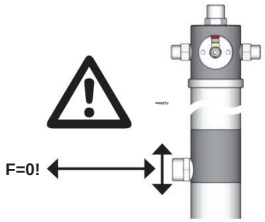

Mekanisk belastning på pumpen, speciellt vid utloppet, begränsar dess funktion och livslängd!
Tryck- och dragkrafter vid utloppet bör därför undvikas.
Böjmomentet vid utloppet får inte överstiga 20 Nm!

Machine Translated by Google

3.2. tryckluftsanslutning

3.2.1. Krav på tryckluftsanslutning

Tryckluften driver pumpmotorn. För att säkerställa lång livslängd och låga underhållskostnader måste ren, smord tryckluft tillhandahållas i tillräckliga mängder.

Följande komponenter krävs (ingår ej i leveransen):

- Tryckreducerare
  Tjänar till att säkerställa att det maximalt tillåtna lufttrycket på 8 bar inte överskrids. Tryckreduceraren kan utelämnas om din tryckluftstillförsel inte överstiger 8 bar. • Smörjdon En tryckluftssmörjare krävs för att hålla de mekaniska komponenterna i den pneumatiska motorns brunn smord hela tiden. Oljan ska ge 1-2 droppar olja/m³ (motsvarar ca 5mg/m³).

Kontrollera smörjenhetens oljebehållare med jämna mellanrum, eftersom motorslitaget är högt när det saknas olja. Detta förkortar enhetens livslängd.

- Filter och vattenavskiljare
  Förutom smörjoljan är det lika viktigt för motorns mekanik att inga föroreningar kommer in i pumpdriften. Detta görs med hjälp av ett filter.
  Installera ett filter med en kornstorlek på 5 µm.

Beroende på applikation kan hela tryckluftsnätet eller bara pumpens matningsledning utrustas med ovanstående komponenter. Observera att det inte finns något garantianspråk vid skada som kan spåras tillbaka till drift utan ovan nämnda komponenter.

Tillförselledningen för tryckluft måste ha tillräckligt tvärsnitt för den erforderliga tryckluften (rekommenderad: längd 0-3m LW6mm, längd 3-10m LW8mm, längd >10m LW10mm).
Innan du ansluter maskinen, blås ut slangen och tryckluftsledningen.

3.2.2. Gör en tryckluftsanslutning

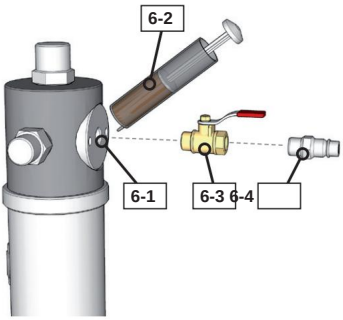

Innan du använder den för första gången, fyll på ca 20 ml pneumatisk olja i tryckluftsinloppet (6-1) med hjälp av sprutan (6-2). Efter inkoppling av tryckluft, kör pumpen utan medium i ca 10 sekunder för att fördela oljan i motorn.

- Montera den medföljande kulventilen (6-3, å andra sidan G 1/4"). Täta gängan med teflon.

Se till att kulventilen är stängd innan du ansluter tryckluften! Installation av en kulventil direkt på enheten är obligatorisk. • Beroende på applikation kan den medföljande tryckluftsnippeln (6-4) fästas på kulventilen med teflon, eller så kan tryckluftsledningen anslutas direkt till kulventilen.

Machine Translated by Google

3.3. Checklista före användning

Kontrollera alltid före användning: • Är det
tillåtet att pumpa respektive medium med denna pump? • Är vätskan som
ska pumpas pumpbar på grund av dess viskositet? • Är mediets temperatur ÿ
50°C? • Är tryckluftsreduceraren installerad och förinställd på 8 bar? • Är ett
luftfilter installerat i tryckluftsledningen? • Är en smörjanordning installerad i
tryckluftsledningen och är den tillräckligt fylld? • Har pumpen stängts av innan
den fördes in i mediet/behållaren? • Är änden av sugröret fri (t.ex. när den
används utan fotventil: är suget

inte fästa på botten av pipan)? •
Har ett lämpligt filter installerats för förorenade media?

Under drift kan det förekomma stänk vid pumpinloppet (sugrörsänden) om nivån i behållaren är låg. Vid användning av farliga vätskor, använd endast behållare med lock.

3.4. Installation



Motorns driftsljud kan orsaka skador på hörapparaten! Bär alltid hörselskydd i enlighet med gällande arbetssäkerhetsriktlinjer!

- Sätt in kranen i en lämplig behållare och öppna kulventilen. Pumpen börjar fungera.
- Efter att tanken har tömts måste pumpen stängas av omedelbart för att undvika torrkörning - stäng kulventilen. Den maximala tillåtna torrkörtiden för denna pumpmodell är 2 min.

Torrkörning kommer att skada pumpen - så använd aldrig pumpen utan tillsyn!

Efter att behållaren har tömts eller pumpningsprocessen har avslutats (kulventilen stängd!), ta försiktigt bort pumpmekanismen från behållaren och öppna kranen så att vätskan i pumpens rör- och ledningssystem kan rinna tillbaka in i behållaren.

Förvara aldrig ett pumprör som har blötts med vätska liggande, endast stående/hängande. Efter pumpning av farliga vätskor ska det förhindras att restvätska droppar på golvet vid upphängning!

När den inte används under en längre tid rekommenderas det att stänga av tryckluftskällan.

3.5. Förbered för förvaring ÿ se 4.4.

Machine Translated by Google

4. Rengöring och underhåll Regelbunden

service och underhåll förlänger livslängden och säkerställer problemfri drift.



Den personal som ansvarar för underhåll och rengöring måste vara tekniskt kompetent för att utföra respektive arbete. Tillåt aldrig obehöriga personer att utföra aktiviteter på någon komponent i enheten.

4.1. Underhållsanvisningar Om

du utför underhållsarbeten genom ett fackföretag, vänligen få det utförda arbetet bekräftat.



Följdskador orsakade av felaktigt eller försummat underhåll täcks inte av garantin.

Avhjälpande av fel som kan åtgärdas av användaren omfattas inte heller av garantin utan är en del av det normala underhållet av denna maskin.

4.2. Försiktighetsåtgärder

Följande instruktioner måste alltid följas före alla rengörings-, reparations- eller underhållsarbeten: • Apparaten måste ha svalnat till omgivningstemperatur. • Pumpen måste vara helt tömd. Observera att när kranen är stängd kan det fortfarande finnas kvarvarande vätska i pumpen och avloppsslangen.

• Anslutningen mellan tryckluftskällan och enheten måste kopplas bort.

4.3. luftmotor

Luftmotorer kräver vanligtvis lite underhåll, vilket kan utföras av operatören. Demontering/montering av motorn får endast utföras av kunnig fackpersonal.

Följande kontroller måste utföras med jämna mellanrum: ÿ Kontrollera tryckluftsmotorn för yttre skador. ÿ Kontrollera smörjenhetens oljebehållare. Använd endast olja för pneumatiska motorer. ÿ Töm och rengör vattenavskiljaren med jämna mellanrum. ÿ Observera bytesintervallet för luftfiltret som används i tryckluftsledningen. ÿ Smörj alla tätningar var 500:e drifttimme eller en gång per år. ÿ Efter långvarig förvaring eller långvarig utebliven användning, före användning enligt 3.2.2. Häll 20 ml pneumatisk olja i tryckluftsinloppet och kör pumpen i ca 10 s på tomgång (utan medium).

4.4. Pump

Följande kontroller måste utföras med jämna mellanrum: ÿ Kontrollera pumpen för yttre skador. ÿ Inspektera anslutningsledningen och bränslemunstycket för tecken på skada eller åldrande före varje användning. ÿ Om läckande vätska rinner ut från pumpen, måste enheten omedelbart stängas av och repareras

täppa till

Efter användning ska restmediet alltid tömmas. Förvara pumpen på en skyddad men ändå lättillgänglig plats.



Efter pumpning av klibbiga, kristalliserande eller smutsiga vätskor måste pumpslangen spolas och rengöras.

Om pumpen förvaras under en längre tid bör den spolas med ny olja efter rengöring. Det rekommenderas att täta sugrörets inlopp, pumputlopp och tryckluftstillförsel med lämplig maskeringstejp för att förhindra kontaminering.

Machine Translated by Google

4.5. Möjliga fel och lösningar

Misstag	Jord	Lösning
Pumpen har ingen funktion	Ingen tryckluft	Kontrollera tryckluftstillförselledningen (tryckreducerare).
	Kulventil stängd	Öppna kulventilen
	Luftmotorns fenor fastnar	Skicka in enheten för reparation
Pumpeffekten är för låg	Medium viskositet/densitet är mycket hög	Detta är normalt beteende (möjligen värmemedium)
	Otillräcklig tillförsel av tryckluft enligt	Ange tryckluftsbehovet enligt specifikationen.
	brist på smörjning	Motor enligt 3.2.2. smörj och föreskriven oljetillförsel i tryckluften med smörjapparat producera.
	Ljuddämpare [210] smutsig	Rengör ljuddämparen
	Kulventilen [100] stänger inte ordentligt på grund av föroreningar	Rengör pumpstationen
	Slitna luftmotorflänsar	Skicka in enheten för reparation
Pumpen fortsätter att gå trots att kranen är stängd	Läckage i stödkretsen	Kontrollera pumpen och Avloppsslang för läckor
	Ventiler [21, 22, 23, 212 eller 213] är smutsiga eller felfunktion	Låt kvalificerad personal åtgärda felet eller använd enheten skicka reparation
Medium kommer ut vid luftutloppet på motorn avstängd	Axeltätningsring [11] defekt	Skicka in enheten för reparation
Tryckluft kommer ut vid luftutloppet av motorn av. motorn har ingen Prestanda.	Ventil [7] stänger inte korrekt	Skicka in enheten för reparation
	Sliten o-ring [203, 204, 206 eller 207].	Låt kvalificerad personal åtgärda felet eller använd enheten skicka reparation
	Kolv [2] defekt eller fjäder [30] trasig	Skicka in enheten för reparation

4.6. Anmärkningar om pumpens returer Innan

pumpen returneras måste följande beaktas: ÿ Rester i enheten kan äventyra
miljön och människors hälsa.
Töm enheten helt, skölj och rengör den.
ÿ Låt oss veta vilken vätska som pumpades. Bifoga vid behov ett motsvarande säkerhetsdatablad med leveransen.

Machine Translated by Google

4.7. sprängd teckning

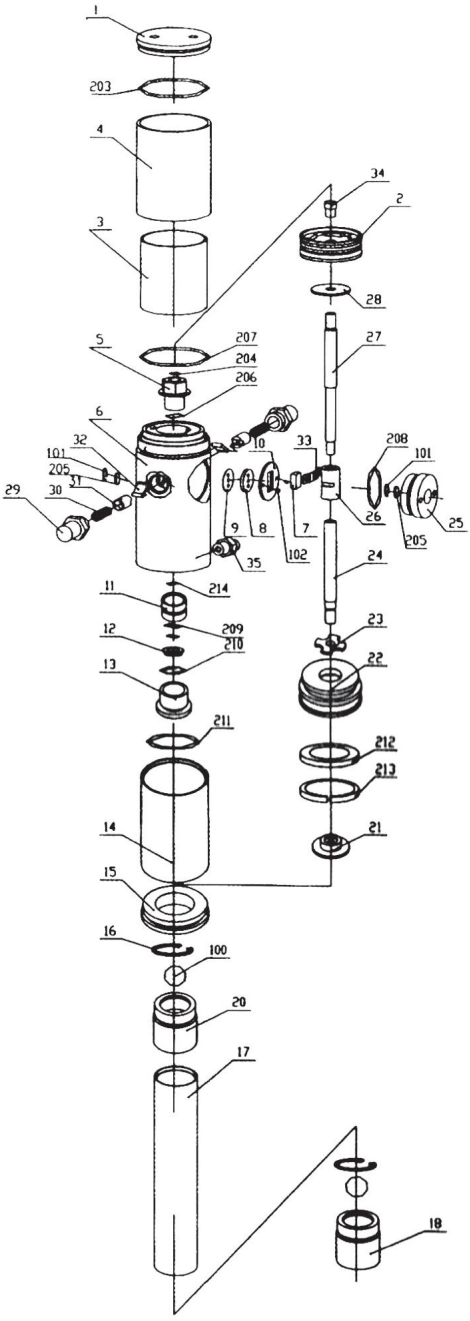

löpning	Beskrivning	st
	1 st motorskyddsplåt	1
	2 kolvar ovanför	1
	3 liner	1
	4 liner guide	1
	5 st fästbultar	1
	6 motorhus	1
	7 styrplatta	1
	8 tryckplatta	1
	9 tätningsbricka	1
	10 styrplatta	1
	11 oljetätning	1
	12 skivor	1
	13 anslutningsuttag	1
	14 pumphus	1
	15 pump täckplåt	1
	16 låsring	1
	17 insugningsrör	1
	18 insugningsrörskoppling	1
	20 ventilsäte	1
	21 pumpkoppling	1
	22 kolvar under	1
	23 diffusor	1
	24 pumpaxel nedan	1
	25 Inloppskoppling för tryckluft	1
	26 uttag	1
	27 pumpaxel ovan	1
	28 skivor	1
	29 fjäderhållare (skruvanslutning)	2
	30 fjäder	2
	31 fjäderstol	2
	32 lamellguide	2
	33 lamell	2
	34 kolvskruvanslutning	1
	35 utloppsnippel	1
	100 stålkula	2
	101 fjäderring inuti	2
	102 skruv	2
	203 O-ring	2
	204 O-ring	1
	205 tryckluftsavgasfilter	1
	206 O-ring	1
	207 O-ring	1
	208 O-ring	1
	209 O-ring	1
	210 O-ring	1
	211 O-ring	1
	212 skrapring	1
	213 kolvring	1
	214 tätningsring	1

Machine Translated by Google

5. Övrigt 5.1.

Garantivillkor Garantitiden för

denna enhet är 12 månader från leverans till slutanvändaren, men inte längre än 14 månader efter leveransdatum.

Leveransdatum är det datum som anges på respektive transportsedel (följesedel eller faktura) vid leverans. Garantitiden för reservdelar är 6 månader från leverans till slutanvändare. Godkännande av transportbiljetten fungerar som bevis.

Inom de ovan nämnda gränserna åtar vi oss att kostnadsfritt reparera eller byta ut de delar som efter inspektion av oss eller ett auktoriserat servicecenter visar tillverknings- eller materialfel.

Reparation eller utbyte av defekta delar inom garantin förlänger inte enhetens totala garantiperiod. Alla delar eller sammansättningar som repareras eller byts ut under garantiperioden levereras med en garantitid som motsvarar den återstående garantitiden för originalkomponenten.

Skador orsakade av följande faktorer är undantagna från garantin:

• Normalt slitage, oavsiktlig skada, inoperabilitet • Felaktig installation, felaktig användning • Brist på smörjning • Otillåtna miljöförhållanden • Otillåtna modifieringar av enheten • Otillräckligt underhåll eller reparationer utförda av obehörig personal eller användning av icke-originala reservdelar • Underlåtenhet att följa instruktionerna i manualen innehöll instruktioner och föreskrifter.
Dessutom är alla slitdelar, såsom tätningar, driftmaterial etc., undantagna från garantin.

Mindre defekter (repor, missfärgning) kan förekomma men påverkar inte enhetens prestanda och omfattas därför inte av garantin.

Vi är inte ansvariga för några kostnader, skador eller direkta eller indirekta förluster (inklusive förlust av vinst, kontrakt eller tillverkning) som orsakas av användningen av maskinen eller oförmågan att använda maskinen.

Garantiservicen utförs på vår plats eller på en av oss auktoriserad servicepunkt. De defekta delarna som byts ut under garantin blir automatiskt vår egendom efter att bytet har genomförts.

Machine Translated by Google

5.2. Försäkran om överensstämmelse

CE

Vi förklarar härmed, *Vi förklarar härmed,*	**Rotek Trading GmbH** **Handelsstrasse 4** **2201 Hagenbrunn** **Österrike/Österrike**
Att den enhet som beskrivs nedan motsvarar de relevanta, grundläggande säkerhets- och hälsokraven i EG-direktiven på grund av dess konstruktion och konstruktion samt den version vi har släppt ut på marknaden. *Att följande apparater uppfyller de tillämpliga grundläggande säkerhets- och hälsokraven i EG-direktivet baserat på dess utformning och typ, som de tagits i bruk av oss.*	
Enhetsbeteckning: *Maskinbeskrivning:*	**Fatpump med tryckluftsmotor** ***Trumpump med pneumatisk motor***
Modell: *Typ:*	**WPPN-23L-SAE80**
Designtyp: *Version:*	**T1106**
Relevanta EG-direktiv: *Tillämpliga EG-direktiv:*	**2006/42/EG**
Tillämpade harmoniserade standarder: *Tillämpliga harmoniserade standarder:*	**EN ISO 12100-1** **EN ISO 12100-2** **EN809**
Om enheten modifieras utan vårt godkännande förlorar denna deklaration sin giltighet. *I ett fall av byte av maskinen, som vi inte har kommit överens om, kommer denna deklaration att förlora sin giltighet.*	
Hagenbrunn, 2011-06-22	ROTEK Handels GmbH Handelsstraße 4 A-2201 Hagenbrunn Tel.: +43 (2246) 20791-0 Fax.: DW 50 http://www.rotek.at EMail: office@rotek.at (Robert Rernböck, VD)

Machine Translated by Google

Om du har några frågor eller förslag, vänligen kontakta:

Rotek Handels GmbH
Handelsstr. 4, A-2201 Hagenbrunn

Tel : +43-2246-20791
Fax : +43-2246-20791-50 e-
post: office@rotek.at http://
www.rotek.at

© Rotek Handels GmbH 2011