Machine Translated by Google

ROTEK

TEKNISKT DATABLAD
INDUSTRIPUMPKROPP ÄR SERIE

MODELL
IS100-80-125

ROTEK ART.NR.
PUM269

SPECIFIKATIONER
130m³/h - 25mWs - 11kW



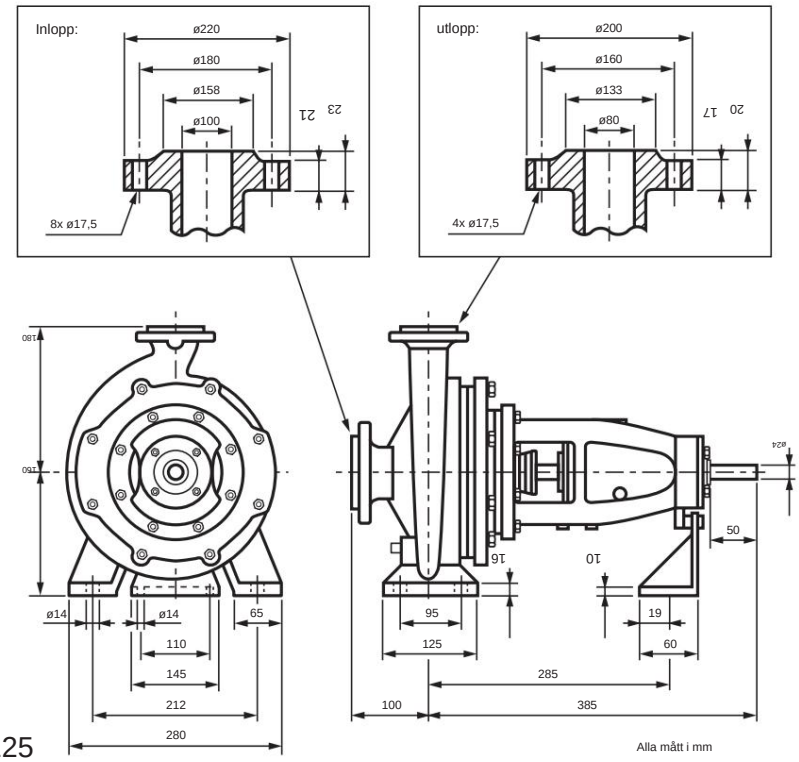

Hastighet [min-1]	Kapacitet [m³/h]	Höjd [m]	motorrek . [kW]	NPSH [m]
2 900	60	24	11	4,0
	100	20		4.5
	120	16		5.0
1 450	30	6	1.5	2.5
	50	5		2.5
	60	4		3.0

Minsta flöde: 5 m³/h, DOPP Sentryckt: 43 kg

Pumpkarakteristik enligt ISO 2548,C / IS100-80-125

nS = 2 900 rpm

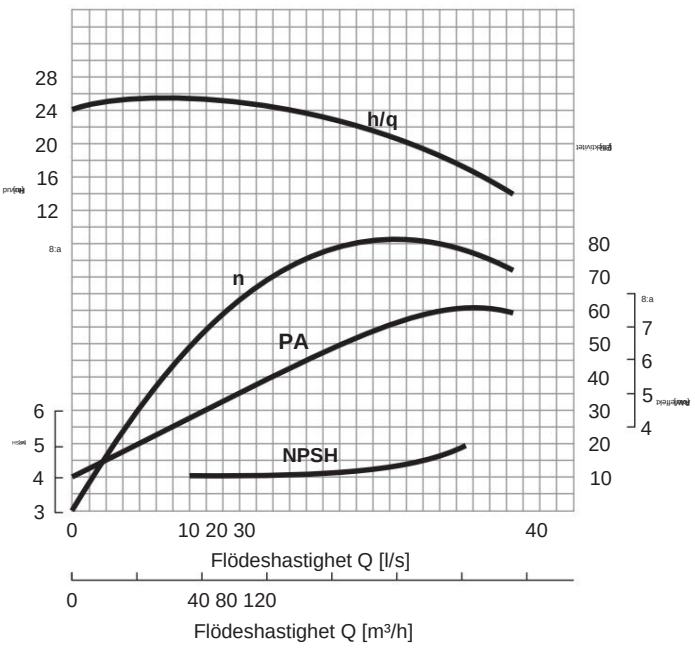

nS = 1 450 rpm

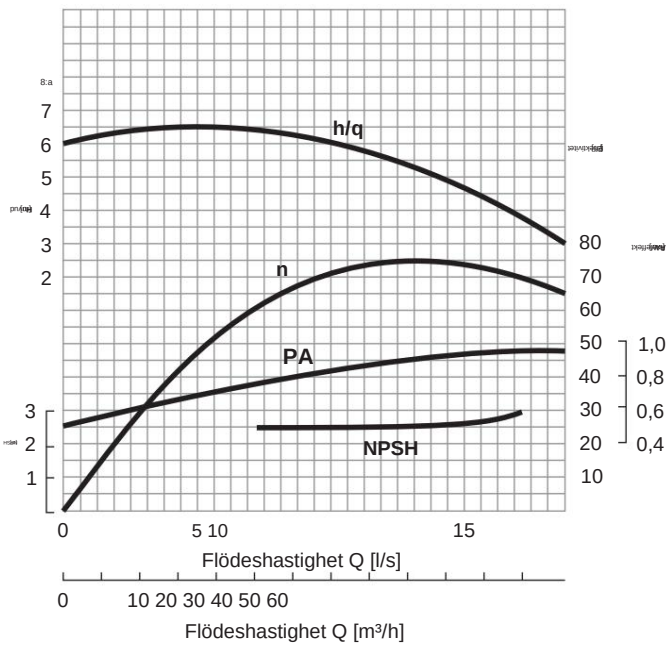

Legend:

nS Hastighet vid pumpaxel
H huvud i meter
NPSH Maximalt hålltryck i meter
F Flöde i l/s eller m³/h
n Verkningsgrad i % Effekt
hp som krävs vid pumpaxeln

Giltig för:

Mediets viskositet [ÿM]: 1,0 mPas (vatten, 20°C)
Mediets densitet [ÿM]: 998 kg/m³ (vatten, 20°C)
Suglyft [HS]: ÿ 1m

Beräkning av leveransvärdena med variabla axelhastigheter: Hastigheten på pumpaxeln kan justeras för att justera flödeshastigheten eller leveranstrycket variabelt. Respektive flöde och matningstryck beräknas enligt följande: QN / Q1 . . . flödeshastighet HN / H1. . . huvud nN / n1. . . Hastighet där N motsvarar den karakteristiska kurvan och 1 motsvarar resultatet.

$Q1 = QN * nN \frac{n1}{}$ $H1 = HN * (\frac{n1}{nN})^2$ $n1 = nN * \sqrt{\frac{H1}{HN}}$

© Rotek Handels GmbH 2012, http://www.rotek.at