Machine Translated by Google

ROTEK

TEKNISKT DATABLAD
INDUSTRIPUMPKROPP ÄR SERIE

MODELL
IS65-40-200B

ROTEK ART.NR.
PUM245

SPECIFIKATIONER
22m³/h - 38mWs - 5,5kW



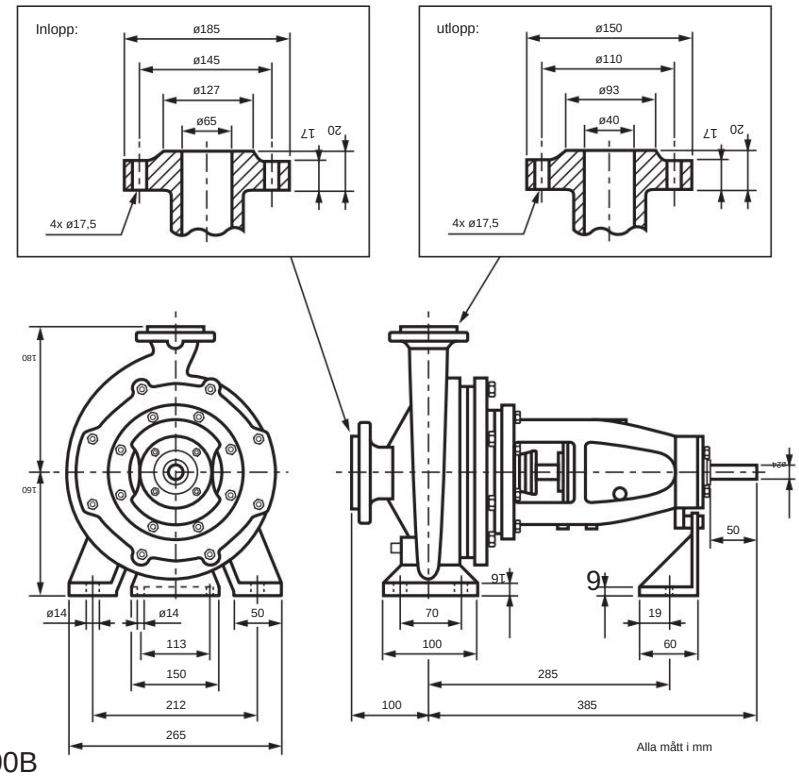

Industriell pumpkropp för vatten utan främmande kroppar.
Axeltätningsringarna av volframkarbid som används är okänsliga för kraftiga temperaturförändringar.
Smörjoljebehållare för kylning av motoraxeln.

Hastighet [min-1]	Kapacitet [m³/h]	Höjd [m]	motorrek . [kW]	NPSH [m]
2 900	21.7	38	5.5	2.0
1 450	10.8	9.5	0,75	2.0

Minsta flöde: 5 % av QOPT
Nettovikt: 43 kg

Pumpkarakteristik enligt ISO2548,C / IS65-40-200B

nS = 2 900 rpm

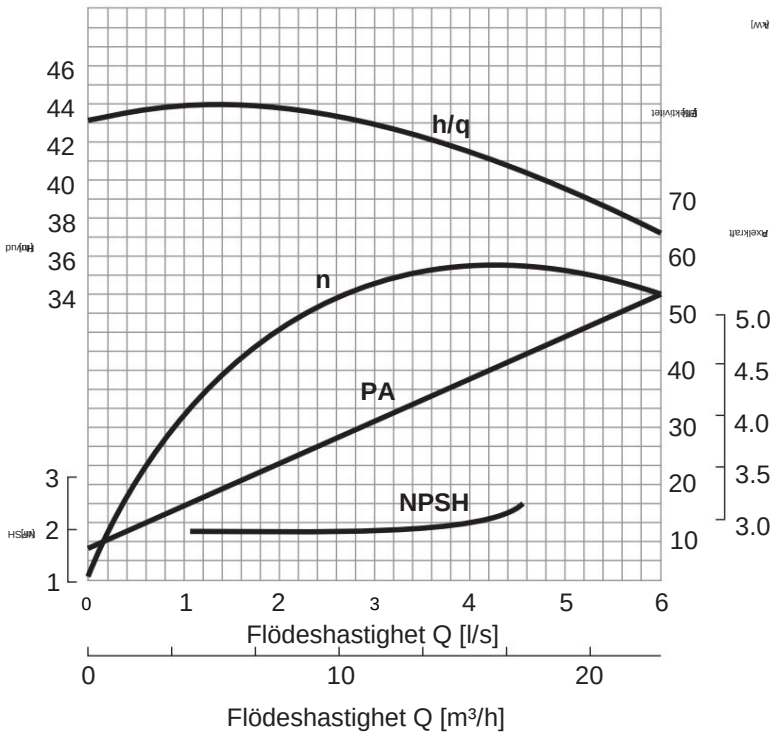

Legend:

nS	Hastighet vid pumpaxel
H	huvud i meter
NPSH	Maximalt hålltryck i meter
F	Flöde i l/s eller m³/h
n	Verkningsgrad i % Effekt
hp	som krävs vid pumpaxeln

Giltig för:

Mediets viskositet [ÿM]: 1,0 mPas (vatten, 20°C)
Mediets densitet [ÿM]: 998 kg/m³ (vatten, 20°C)
Suglyft [HS]: ÿ 1m

Beräkning av leveransvärdena med variabla axelhastigheter: Hastigheten på pumpaxeln kan justeras för att justera flödeshastigheten eller leveranstrycket variabelt. Respektive flöde och matningstryck beräknas enligt följande: QN / Q1 . . . flödeshastighet HN / H1. . . huvud nN / n1. . . Hastighet där N motsvarar den karakteristiska kurvan och 1 motsvarar resultatet. $Q1 = QN * \frac{n1}{nN}$ $H1 = HN * (\frac{n1}{nN})$ $n1 = nN * \sqrt{\frac{H1}{HN}}$

© Rotek Handels GmbH 2012, http://www.rotek.at