Machine Translated by Google

Mini centrifugalpumpar WPDC serie typ B01VP
Tekniskt datablad

Allmän

Livsmedelssäker, dränkbar minicentrifugalpump med borstlös likströmsmotor och mycket lågt driftljud.
Denna typ av pump är designad för att användas permanent nedsänkt i mediet.

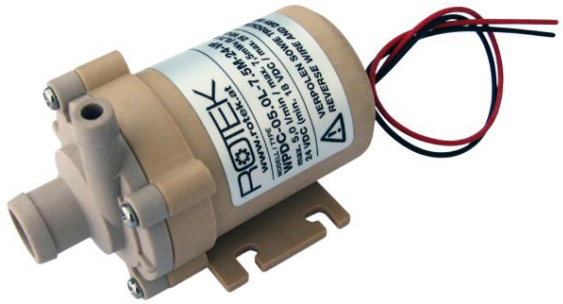

Specialdesign i helplast (utan brons, rostfritt stål eller aluminium). För material som används, se tekniska data.

Pumpen är resistent mot många medier såsom avsaltat vatten, lösningsmedel och i begränsad utsträckning mot bensin och diesel. Alla delar som kommer i kontakt med media är gjorda av följande material: Polypropen och Peek, tätningsringen av silikon. På grund av de material som används är pumpen också delvis resistent mot olika alkalier och syror.

säkerhets instruktioner

Vid användning av farliga ämnen, farliga ämnen eller blandningar därav ska pumpen genomgå regelbundna inspektioner enligt BetrSichV! Detta gäller särskilt explosiva, mycket brandfarliga, mycket brandfarliga, brandfarliga, mycket giftiga, giftiga och oxiderande ämnen.

installations instruktioner

Utloppets riktning kan vridas i 90° steg och därmed anpassas till respektive användning.

Det är INTE tillåtet att vända polariteten. Detta skulle förstöra pumpen. Beroende på applikation måste omvänd polaritetsskydd finnas i kablaget!

Motordrift utan medium är INTE tillåten (ingen tomgång/torrkörning tillåten)! Minsta flöde är 5 % av QMAX.

Pumpen kan även drivas med reducerad driftspänning för att anpassa flöde och tryck till applikationen.

Eftersom elmotorns rotor roterar i vätskan som ska pumpas får mediet inte innehålla några ferromagnetiska partiklar eller spån (järn, stål, kobolt, nickel etc.), eftersom dessa skulle avsättas mellan rotorn och statorn. Vid användning på detta sätt måste en magnetfälla byggas framför pumpen så att pumpen inte kan suga in ferromagnetiska partiklar.

Tekniska specifikationer

Modell	WPDC	
	7,2L-3,1M-12-VP	10,8L-4,8M-24-VP
Rotek art.nr.	PUM292	PUM294
Max flöde 1)	7,2 l/min	10,8 l/min
Minsta flödeshastighet	5 % av maxflöde QMAX	
Max huvud 1)	3,1 mwc (0,31 bar)	4,8 mwc (0,48 bar)
självsugande höjd	0 mWs (ej självsugande)	
ingång (inuti)	13,4 (10,2) mm	
uttag (inuti)	9 (6,4) mm	
rotationsriktning	Moturs	
medeltemperatur	Fristående: ÿ 95°C I medium/nedsänkt: ÿ 40°C	
använt material 2)	Lager: Peek, tätningar: silikon, övriga komponenter polypropen	
matningsspänning	nominell 12 VDC (min.8 / max. 14VDC)	nominell 24 VDC (min.18 / max.26VDC)
Energiförbrukning	vid nominell spänning	
på QMAX	740mA	770mA
på PMAX	520mA	440mA
på tomgång	200mA	140mA
anslutningskabel	Tvinnad kabel, L:150mm	
isoleringsresistans	ÿ 10Mÿ (500V)	
överspänningsmotstånd	500V / 10mA / 1s	
Mått	se måttritning nedan	
egen vikt	182g	185 g
volym	ÿ 30dB(A) @ 1m / ÿ 55dB(A) @ 0,1m	
MTBF 3)	> 50 000h / lämplig för kontinuerlig drift	

1) De angivna värdena för tryckhöjd och leveranskapacitet är maximala värden och motsvarar pumpkurvans nyckelpunkter.
Värde för maxflöde med öppet utlopp utan höjdskillnad.
Värde för max tryckhöjd vid flöde 5 % av QMAX.
2) Alla material som kan komma i kontakt med mediet är listade.

3) För att skydda elektroniken i den borstlösa DC-motorn bör man eftersträva lägsta möjliga hustemperatur.

Avfallshantering efter användning

Vid slutet av dess livslängd måste enheten lämnas till lämplig avfallshanteringsfirma för elektroniskt avfall.

Mått

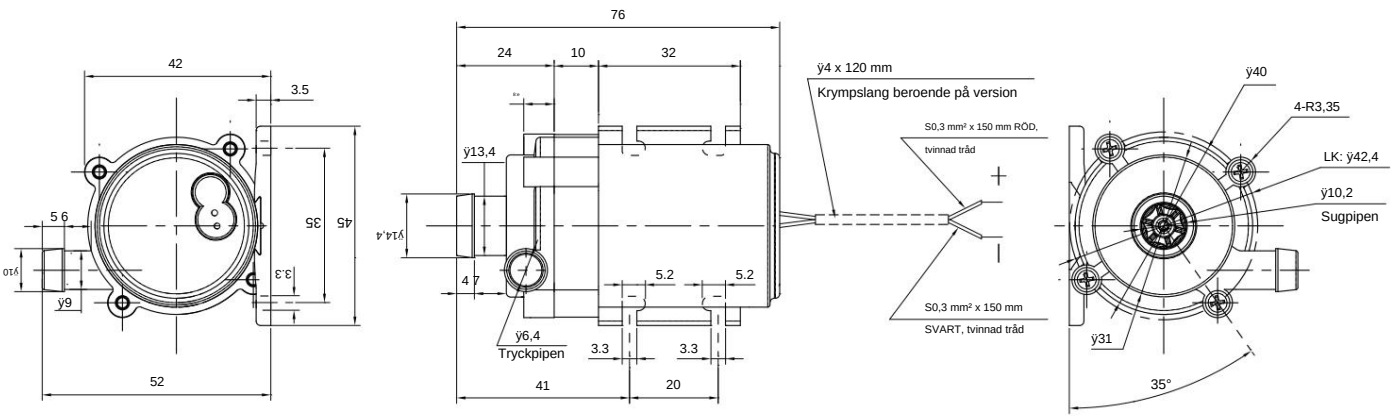

© Rotek Handels GmbH, A-2201 Hagenbrunn, http://www.rotek.at