Machine Translated by Google

ROTEK

TEKNISKT DATABLAD
INDUSTRIPUMPKROPP ÄR SERIE

MODELL
IS80-50-250

ROTEK ART.NR.
PUM276

SPECIFIKATIONER
60m³/h - 84mWs - 22kW



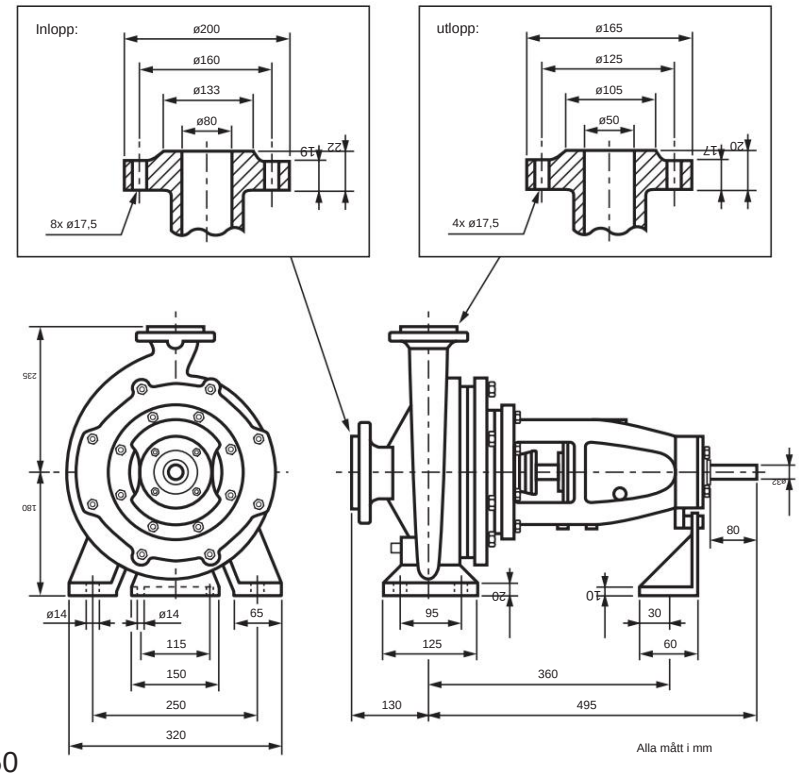

Hastighet [min-1]	Kapacitet [m³/h]	Höjd [m]	motorrek . [kW]	NPSH [m]
2 900	30	84	22	2,5
	50	80		2.5
	60	75		3.0
1 450	15	21	3	2.5
	25	20		2.5
	30	19		3.0

Minsta flöde: 5 % av QOPT Nettovikt: 81 kg

Pumpkarakteristik enligt ISO2548,C / IS80-50-250

nS = 2 900 rpm

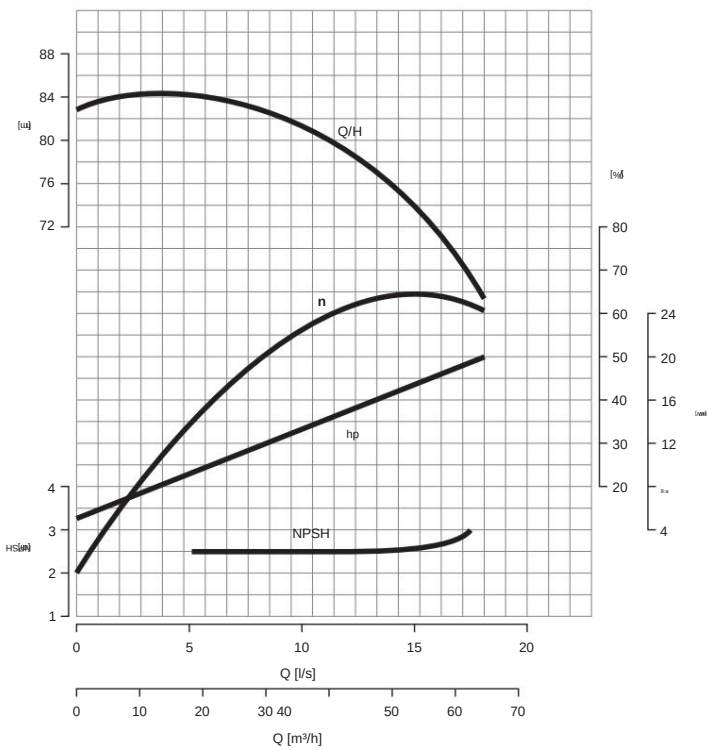

nS = 1 450 rpm

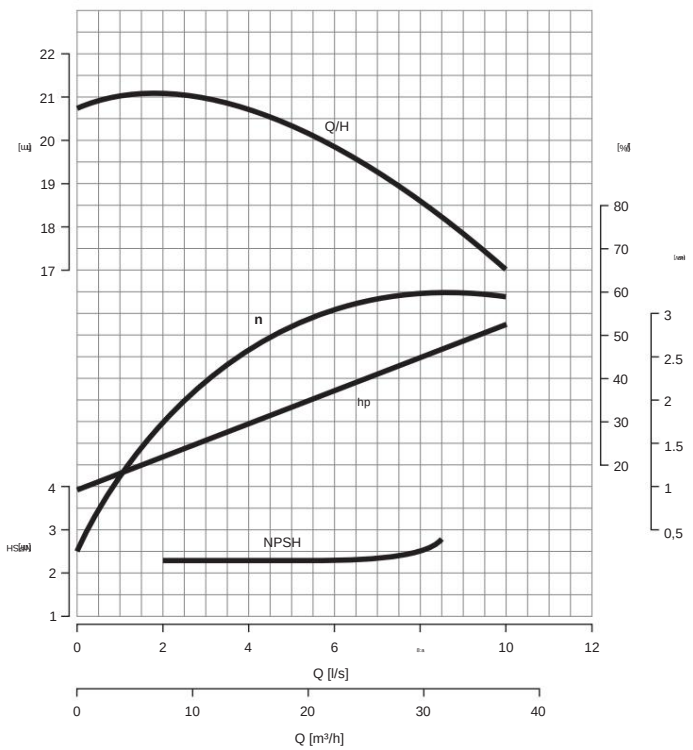

Legend:

nS	Hastighet vid pumpaxel
H	huvud i meter
NPSH	Maximalt hålltryck i meter
F	Flöde i l/s eller m³/h
n	Verkningsgrad i % Effekt
hp	som krävs vid pumpaxeln

Giltig för:

Mediets viskositet [ÿM]: 1,0 mPas (vatten, 20°C)
Mediets densitet [ÿM]: 998 kg/m³ (vatten, 20°C)
Suglyft [HS]: ÿ 1m

Beräkning av leveransvärdena med variabla axelhastigheter: Hastigheten på pumpaxeln kan justeras för att justera flödeshastigheten eller leveranstrycket variabelt. Respektive flöde och matningstryck beräknas enligt följande: QN / Q1 . . . flödeshastighet HN / H1. . . huvud nN / n1. . . Hastighet där N motsvarar den karakteristiska kurvan och 1 motsvarar resultatet.

$Q1 = QN * \frac{n1}{nN}$ $H1 = HN * (\frac{n1}{nN})^2$ $n1 = nN * \sqrt{\frac{H1}{HN}}$

© Rotek Handels GmbH 2012, http://www.rotek.at