Machine Translated by Google

ROTEK

TEKNISKT DATABLAD
INDUSTRIPUMPKROPP ÄR SERIE

MODELL
IS50-32-250

ROTEK ART.NR.
PUM230

SPECIFIKATIONER
15m³/h - 82mWs - 11kW



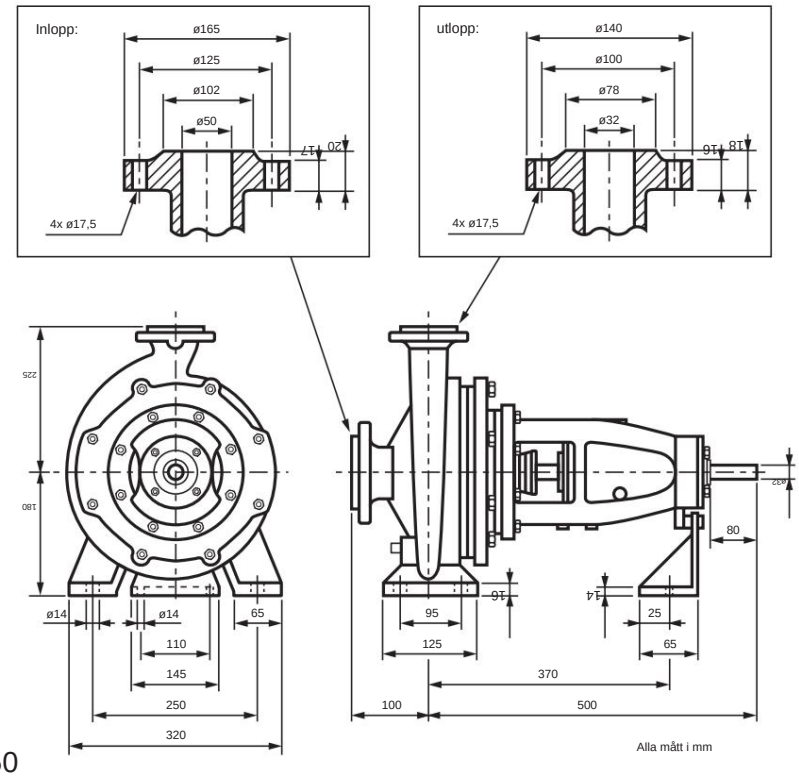

Hastighet [min-1]	Kapacitet [m³/h] 7.5	Höjd [m]	motorrek . [kW]	NPSH [m]
2 900		82	11	2,0
	12.5	80		2.0
	15	78		2.5
1 450	3,75	20.5	1.5	2.0
	6.3	20		2.0
	7.5	19.5		2.5

Minsta flöde: 5 % av QOPT Nettovikt: 72 kg

Pumpkarakteristik enligt ISO2548,C / IS50-32-250

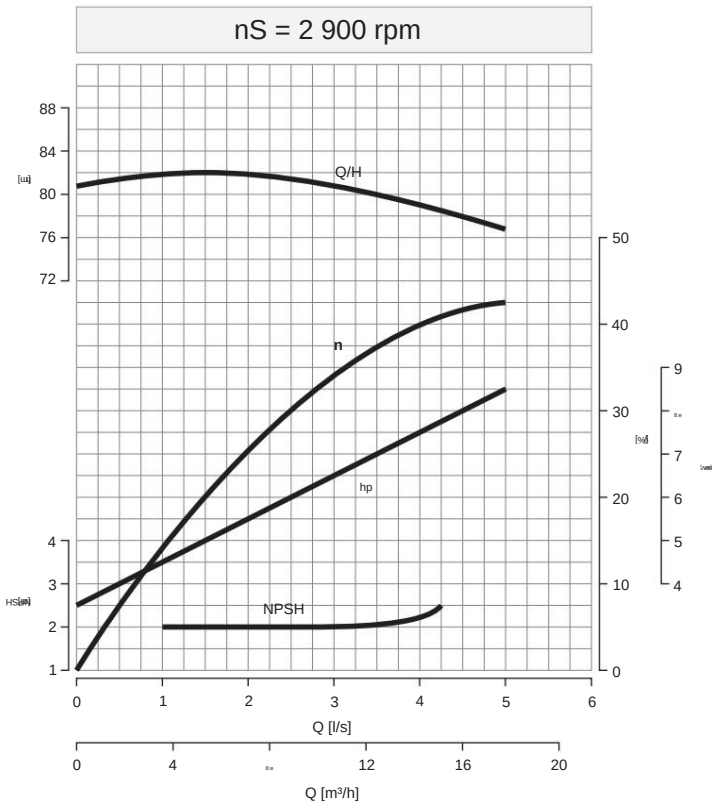

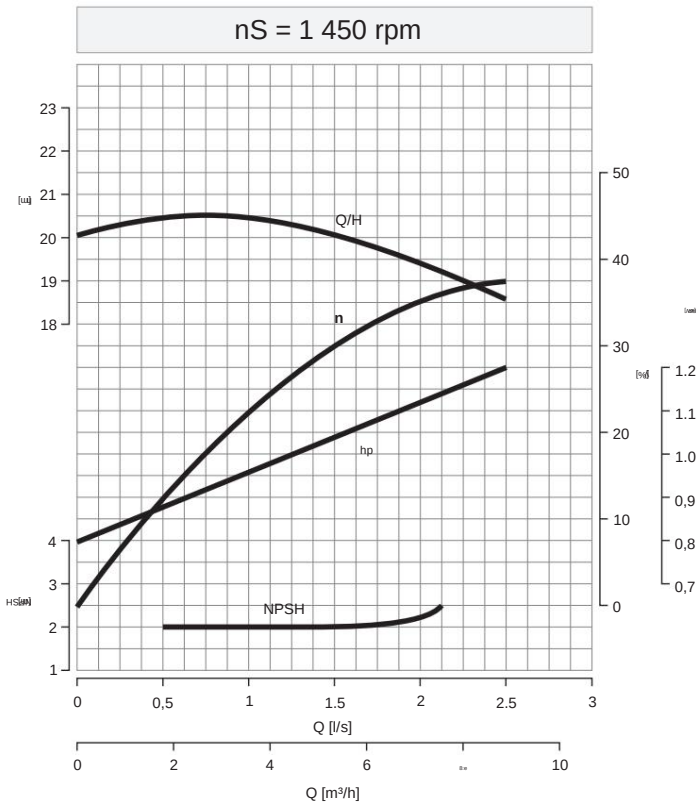

Legend:

nS	Hastighet vid pumpaxel
H	huvud i meter
NPSH	Maximalt hålltryck i meter
F	Flöde i l/s eller m³/h
n	Verkningsgrad i % Effekt
hp	som krävs vid pumpaxeln

Giltig för:

Mediets viskositet [ÿM]: 1,0 mPas (vatten, 20°C)
Mediets densitet [ÿM]: 998 kg/m³ (vatten, 20°C)
Suglyft [HS]: ÿ 1m

Beräkning av leveransvärdena med variabla axelhastigheter: Hastigheten på pumpaxeln kan justeras för att justera flödeshastigheten eller leveranstrycket variabelt. Respektive flöde och matningstryck beräknas enligt följande: QN / Q1 . . . flödeshastighet HN / H1. . . huvud nN / n1. . . Hastighet där N motsvarar den karakteristiska kurvan och 1 motsvarar resultatet.

$Q1 = QN * \frac{n1}{nN}$ $H1 = HN * (\frac{n1}{nN})$ $n1 = nN * \sqrt{\frac{H1}{HN}}$

© Rotek Handels GmbH 2012, http://www.rotek.at