Machine Translated by Google

ROTEK

TEKNISKT DATABLAD
SJÄLVSPÄNDANDE INDUSTRIPUMPBODY SPP-SERIEN

MODELL	ROTEK ART.NR.	ANSLUTNINGAR	FRÄMMANDE KROPP	SJÄLVSPÄNDANDE
SPP6	**PUM162**	**6"/150 mm 76,2 mm**		**2,4/7,0 m**



PUMPKURVA:

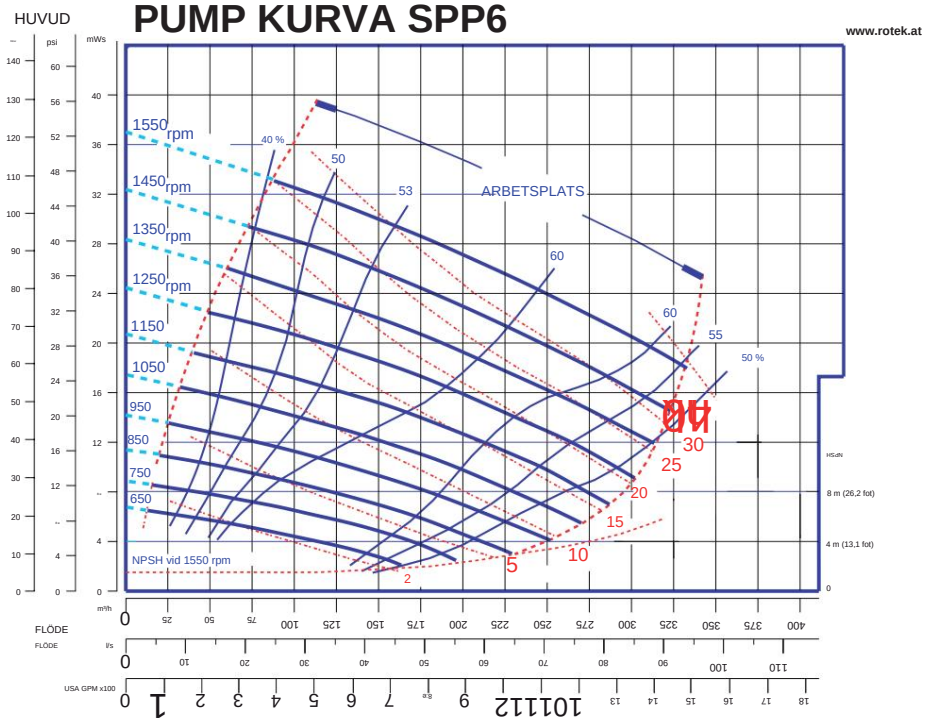

SPECIFIKATION:

Främmande kroppar upp till max. Ø 76,2 mm / 3"
Hastighetsområde: 650 - 1 550 rpm
Impeller: Ø 314,32 mm / 12 3/8"
Egen vikt: 364 kg

Sughöjd beroende på axelhastighet:

Hastighetsområde [min-1]	sughöjd [m]
650 - 750	2.4
850 - 950	3.6
1 050 - 1 150	5.0
1 250 - 1 350	6.4

Hastighetsområde [min-1]	sughöjd [m]
1 450 - 1 550	7,0

DIMENSIONER SPP6

www.rotek.at

DIMENSIONER i mm [tum]:

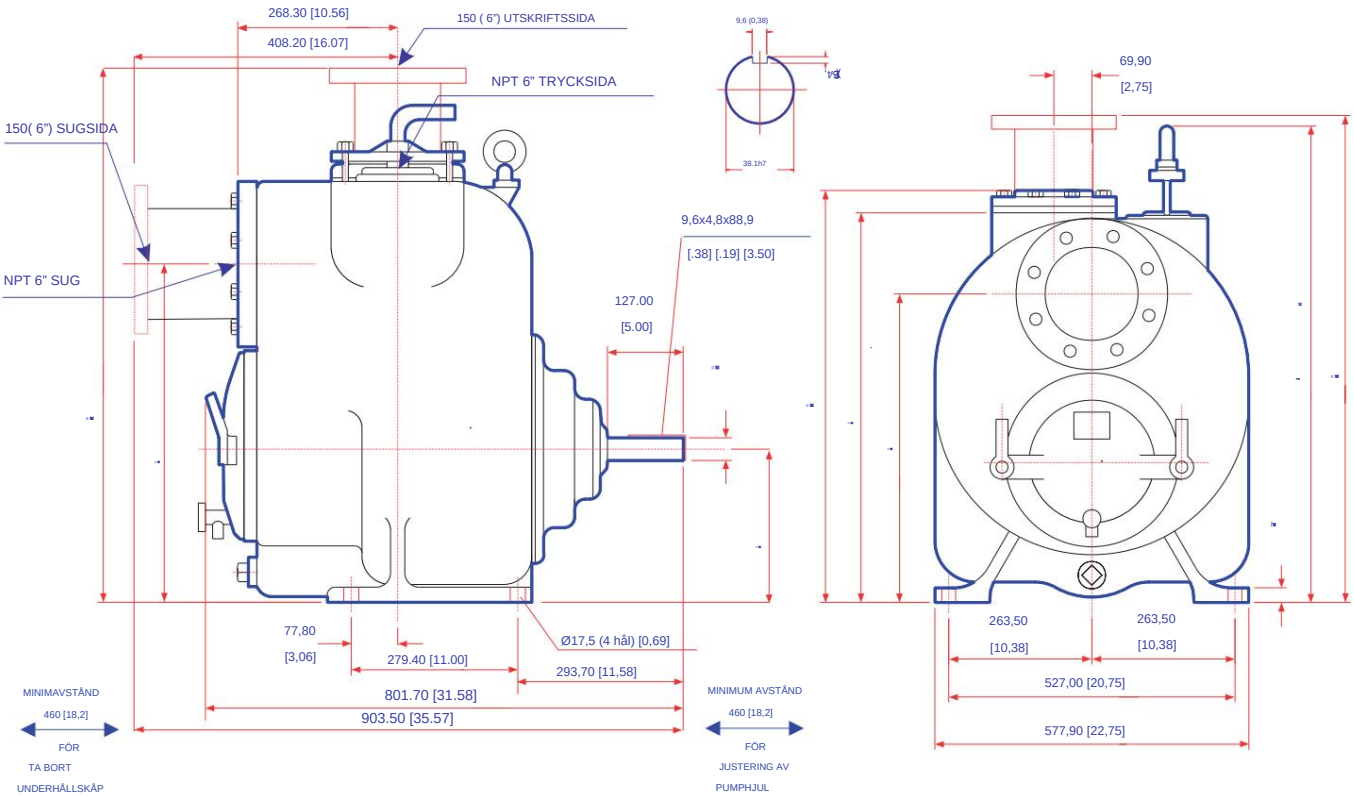

© Rotek Handels GmbH 2012, http://www.rotek.at