Machine Translated by Google

ROTEK

TEKNISKT DATABLAD
INDUSTRIPUMPKROPP ÄR SERIE

MODELL
IS65-40-315

ROTEK ART.NR.
PUM159

SPECIFIKATIONER
30m³/h - 128mWs - 30kW



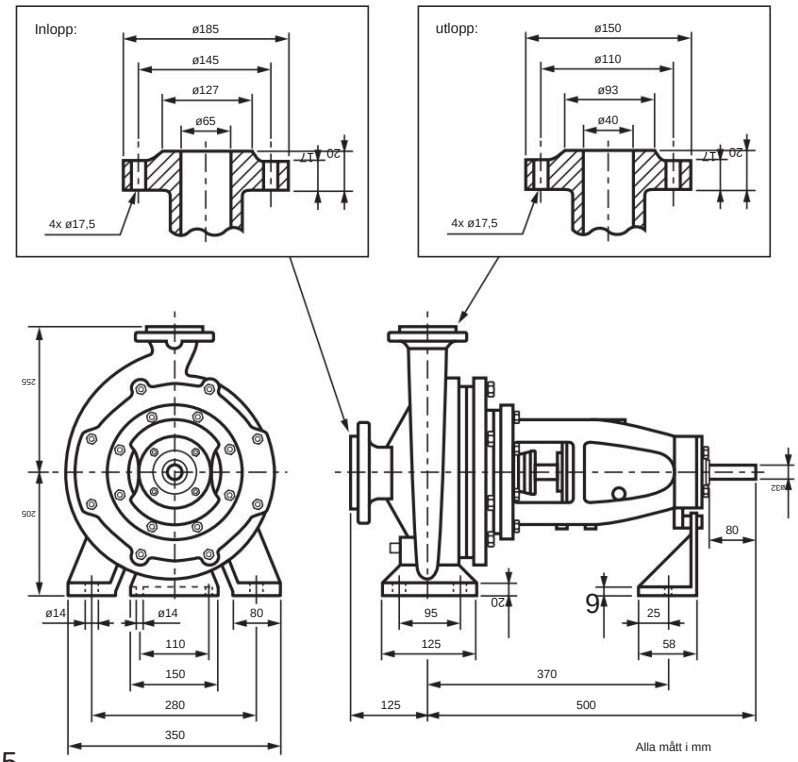

Hastighet [min-1]	Kapacitet [m³/h]	Höjd [m]	motorrek . [kW]	NPSH [m]
2 900	15	127	30	2,5
	25	125		2.5
	30	123		3.0
1 450	7.5	32	4	2.5
	12.5	32		2.5
	15	31		3.0

Minsta flöde: 5 % av QOPT Nettovikt: 107 kg

Pumpkarakteristik enligt ISO2548,C / IS65-40-315

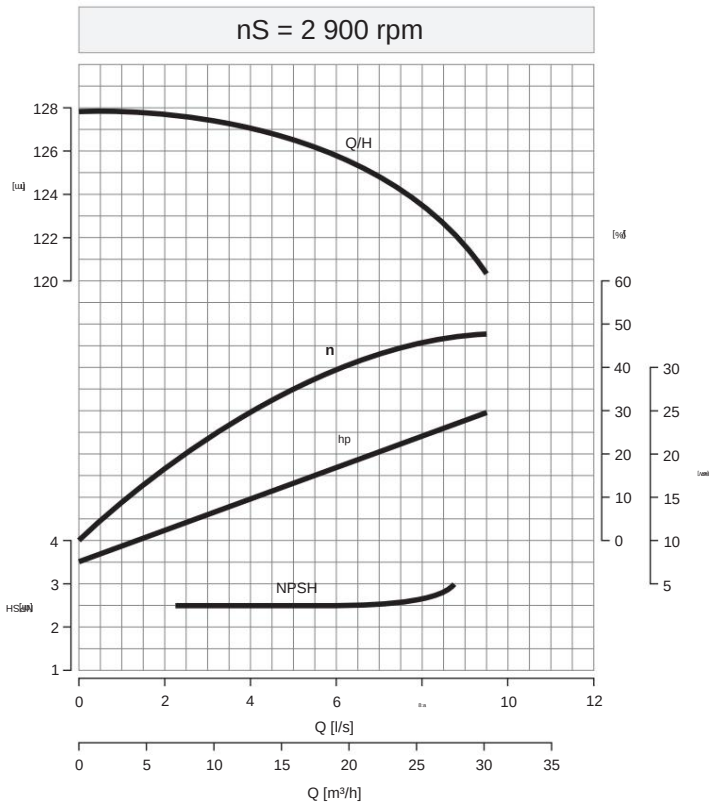

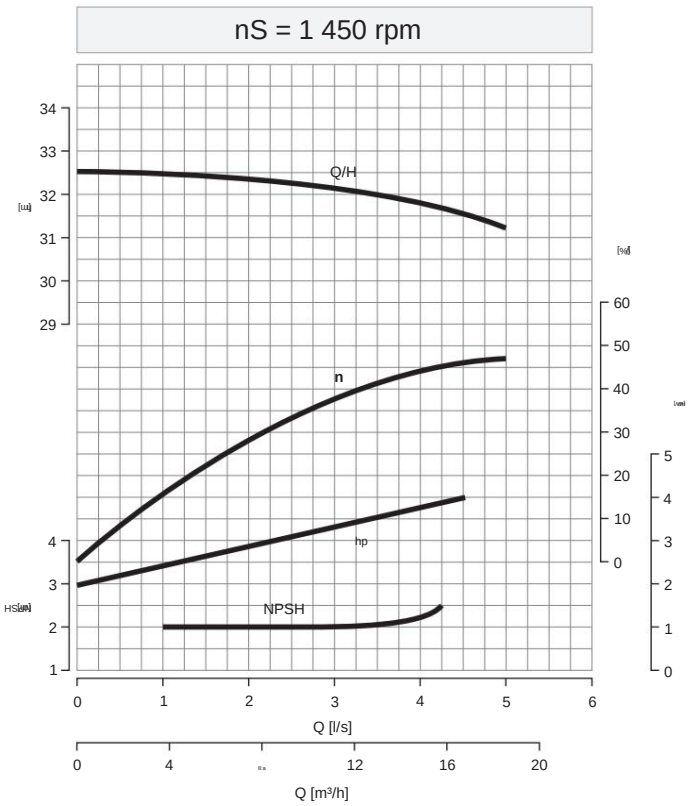

Legend:

nS	Hastighet vid pumpaxel
H	huvud i meter
NPSH	Maximalt hålltryck i meter
F	Flöde i l/s eller m³/h
n	Verkningsgrad i % Effekt
hp	som krävs vid pumpaxeln

Giltig för:

Mediets viskositet [ÿM]: 1,0 mPas (vatten, 20°C)
Mediets densitet [ÿM]: 998 kg/m³ (vatten, 20°C)
Suglyft [HS]: ÿ 1m

Beräkning av leveransvärdena med variabla axelhastigheter: Hastigheten på pumpaxeln kan justeras för att justera flödeshastigheten eller leveranstrycket variabelt. Respektive flöde och matningstryck beräknas enligt följande: QN / Q1 . . . flödeshastighet HN / H1. . . huvud nN / n1. . . Hastighet där N motsvarar den karakteristiska kurvan och 1 motsvarar resultatet.

$Q1 = QN * \frac{n1}{nN}$ $H1 = HN * \left(\frac{n1}{nN}\right)$ $n1 = nN * \sqrt{\frac{H1}{HN}}$

© Rotek Handels GmbH 2012, http://www.rotek.at