Machine Translated by Google

Halvelektrisk staplare STP-SE-B-1500-3.5

Batteridriven hydraulisk staplare med dubbla mastsystem

Användar- och underhållsmanual

EN W1205 daterad 06-2008



Modell: STP-SE-B-1500-3.5

Gaffellängd: 1 150 mm
Gaffelbredd: 550 mm
Max gaffelhöjd: 3 500 mm

Matning: 2x 12V/75Ah Mått: 1 800 x 910 x 2 320 mm Vikt: 459 kg

HUB063

Machine Translated by Google

förord

Kära kund,

vänligen ta dig tid att läsa denna manual fullständigt och noggrant.
Det är viktigt att du bekantar dig med kontrollerna och hur du använder din enhet på ett säkert sätt innan du börjar använda den.

Denna bruksanvisning bör alltid förvaras nära enheten för att fungera som ett referensverk vid tveksamhet och bör även överlämnas till eventuella efterföljande ägare.

Användningen och underhållet av denna apparat innehåller faror, som ska göras tydligare med hjälp av symboler i denna handbok. Följande symboler används i texten. Var noga med den relevanta informationen.



Säkerhetsmeddelande
Denna symbol markerar ett meddelande som, om det observeras, tjänar till att garantera din personliga säkerhet eller för att förhindra skador på enheten.



Allmän information
Denna symbol markerar information och praktiska tips för användaren.

Vi har kontrollerat innehållet i manualen för överensstämmelse med den beskrivna enheten. Ändå kan avvikelser inte uteslutas, så att vi inte kan garantera full efterlevnad. Informationen kontrolleras dock regelbundet och nödvändiga korrigeringar ingår i följande utgåvor, som du kan se på vår hemsida. Om du har några tvivel om enhetens egenskaper eller hantering, vänligen kontakta oss innan du tar den i drift.

Alla bilder är symboliska bilder och behöver inte matcha den aktuella versionen. Förbehåll för tekniska ändringar, fel och tryckfel.



Skador som orsakats av underlåtenhet att följa instruktionerna i denna handbok upphäver garantin. Vi tar inget ansvar för följdskador till följd av detta.

Ingen del av denna manual får reproduceras i någon form eller på något sätt, elektroniskt eller mekaniskt, utan skriftligt tillstånd från Rotek. Underlåtenhet att göra detta utgör ett brott mot tillämpliga upphovsrättsbestämmelser och kommer att åtalas. Alla rättigheter, särskilt reproduktionsrättigheter, är förbehållna.



Kontroll av levererat gods Efter
mottagande av enheten rekommenderas det att kontrollera om varorna matchar de komponenter som anges i beställningen, fraktsedeln eller följesedeln.
Ta försiktigt bort förpackningen för att inte skada enheten. Enheten bör också kontrolleras för eventuella transportskador. Om leveransen är ofullständig eller skadad, informera din återförsäljare omedelbart.

Machine Translated by Google

Innehållsförteckning

1. Säkerhetsinstruktioner 1.1. 4
Driftpersonal 1.2. 4
Utrustning 1.3. 4
Riskområde 1.4. Avsedd 4
användning 1.5. underhåll 4
5

2. Specifikation 2.1. 6
Tekniska data 2.2. 6
belastningskurva 7

3. Transport och driftsättning 3.1. Transport 8
och uppackning 3.2. Driftsättning 3.3. 8
Batteriladdning 3.3.1. 8
batteriindikator 8
9

4. Använd 4.1. 10
Enhetsrepresentation och driftsfunktioner 4.2. Driftsättning 10
4.3. Plocka upp och lägga 11
ner laster 4.4. Säker parkering 4.5. Längre förvaring 11
11
11

5. Underhåll 5.1. 12
Försiktighetsåtgärder 5.2. 12
Rengöring 5.3. 12
Underhållsinstruktioner 5.4. 12
Underhållsintervall 5.5. 13
sprängd teckning 14

6. Garantivillkor 18

7. Försäkran om överensstämmelse 19

Machine Translated by Google

1. Säkerhetsinstruktioner

Instruktionerna i denna handbok kan behöva kompletteras med tillämpliga lagliga föreskrifter och tekniska standarder. De ersätter inte några standarder eller ytterligare (inklusive icke lagstadgade) föreskrifter utfärdade av säkerhetsskäl.

1.1. driftpersonal

• Apparaten får endast tas i drift och användas av utbildad, kvalificerad och utbildad personal. De måste vara fullständigt informerade om hur man använder denna utrustning, kör den och transporterar gods. • Användaren måste känna till sina rättigheter och skyldigheter väl, ha fått instruktioner om hur man använder denna enhet, ha läst och förstått denna manual i sin helhet.

• Användaren är ansvarig för enheten under användningstiden. Det måste säkerställas att ingen obehörig person kan använda denna enhet. • Om fel eller fel uppstår ska en arbetsledare eller det företag som ansvarar för underhållet omedelbart informeras. Om en säker drift av enheten inte längre kan garanteras (t.ex. slitna hjul, felaktiga bromsar), måste fordonet omedelbart tas ur drift.

1.2. Utrustning

• I enlighet med EU-standarden EN-345:1-S1 ska standard-kompatibla skyddsskor bäras under användning.
• Innan du arbetar med enheten, se till att en första hjälpen-kit för nödsituationer och en certifierad brandsläckare finns till hands.

1.3. riskområdet

• Riskområdet är det område där risker för människor kan uppstå vid användning av enheten. Det inkluderar de områden där enheten rör sig och gods lyfts eller lossas.

Obehöriga personer får inte beträda detta riskområde. Vid risker för personer ska föraren utfärda en varning. Om den obehöriga inte lämnar riskområdet omedelbart, måste apparaten omedelbart stoppas.

1.4. Avsedd användning

Det är förbjudet att modifiera enheten, särskilt dess säkerhetsanordningar, på något sätt. Fabriksinställningarna eller installationerna får inte ändras i syfte att öka prestandan.

Särskilda skyddsåtgärder måste vidtas vid arbete i en mycket farlig miljö. Denna enhet har inga speciella designfunktioner för arbete i mycket riskfyllda miljöer.

• Kontrollera att enheten inte är skadad innan den tas i bruk. defekter Apparater får inte tas i drift.
• Apparaten får aldrig användas med öppna eller lösa kåpor bli män.
• Apparaten får endast användas på en stadig, jämn yta. • Det är förbjudet att transportera eller lyfta personer! • Håll alltid tillräckligt avstånd från människor, andra fordon och andra föremål. Håll kroppsdelar och föremål borta från mekanik. • Enheten får endast flyttas i särskilt markerade områden. Fördelen

på allmänna utrymmen är förbjudet.

Machine Translated by Google

• Den idealiska lastningspositionen är i mitten av lyftgafflarna. Lasta aldrig trucken på bara en gaffel. Om tyngdpunkten avviker avsevärt från centrum kan den maximala lastkapaciteten inte uppnås och det finns risk för tippning. Var uppmärksam på lastdiagrammet!

• Kör sänkningsfunktionen långsamt. Lossa aldrig lasten abrupt för att undvika skador på gaffeltrucken och olyckor i arbetet. • Undvik att lagra tung last på gafflarna under långa perioder. • Användaren måste alltid fokusera på färdriktningen när han rör sig framåt. Rutten ska alltid vara väl synlig för användaren. Om det lastade godset hindrar sikten måste anordningen flyttas baklänges. • Respektive körhastighet måste anpassas till lokala förhållanden. En låg hastighet bör väljas i kurvor eller vid körning genom smala gångar, grindar eller områden som är svåra att ta sig fram. Användaren ska välja hastighet och minsta avstånd till andra personer, fordon och föremål på ett sådant sätt att säker stopp alltid är möjlig.

• Vid användning av enheten i hiss eller på en lastramp måste det säkerställas att det finns tillräcklig bärkraft och att enheten kan användas på ett säkert sätt. Innan hissen eller lastkajen används måste operatören göra en visuell inspektion av området som ska köras på. Personer får gå in i en hiss först efter att anordningen har stannat eller måste ha lämnat den igen innan den kan användas igen.

• Om fordonet kör över ramper eller sluttningar måste golvet vara rent och halkfritt. Apparaten får endast användas på ramper eller sluttningar som är tillåtna enligt specifikationen. Det upphöjda godset ska peka uppåt.
Det är förbjudet att backa eller stanna (förutom i nödfall) på ramper eller uppförsbackar.

• Se till att enhetens totala vikt inklusive det lyfta godset inte överstiger undergrundens högsta tillåtna bärighet. • Om inget gods transporteras ska gafflarna alltid sänkas. • Om möjligt ska enheten flyttas i riktning mot dragstången för att
för att säkerställa god sikt och manövrerbarhet.
• Gods ska transporteras säkert och ändamålsenligt. Det är förbjudet att transportera gods som staplas löst ovanpå varandra vars höjd överstiger lastramens höjd. • Det är förbjudet att parkera enheten på en ramp eller en sluttning. De
Gafflarna ska sänkas till sitt lägsta läge när de parkeras.
• Användaren måste vrida nyckelomkopplaren till OFF-läget och ta ut nyckeln efter parkering för att förhindra obehörig användning. • Laddaren får endast anslutas till elektriska system som är kompatibla med enhetens märkspänning och märkfrekvens enligt specifikationen. • Kontrollera alltid att nätsladden och eventuell förlängningssladd inte är skadad innan du ansluter den. Defekta kablar får inte användas. • Håll nätsladden borta från fram- och återgående utrustning som oavsiktligt kan ansluta sladden

höjden kunde höjas.
• Se till att ingen kan trampa på, åka över eller snubbla över nätsladden.

1.5. underhåll



Om de föreskrivna underhållsintervallerna inte följs är det förbjudet att ta enheten i drift.

• Utför endast underhålls- eller rengöringsarbeten om du är kvalificerad att göra det. Endast originalreservdelar får användas vid underhållsarbete.

• Innan underhålls-, rengörings- eller reparationsarbeten påbörjas måste strömförsörjningen avbrytas och skyddas mot oavsiktlig tillkoppling.

Machine Translated by Google

2. Specifikation

Den hydrauliska staplaren är ett mångsidigt verktyg för att lyfta, stapla och transportera gods upp till 1 500 kg. Körningen är manuell. Höjning och steglös sänkning med hjälp av en elektrisk lyftanordning.

2.1. Tekniska specifikationer

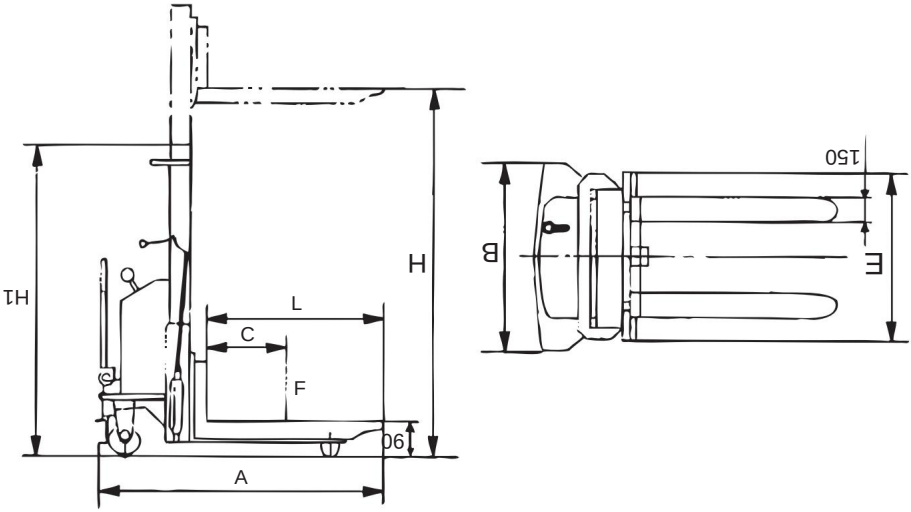

Mark	**Modell**		STP-SE-B-1500-3.5
	kör		halvelektrisk
	driftläge		rollator
	Betygsatt WLL Q		1 500 kg
	Lastcentrum C		400 mm
Vikt	**egen vikt**	inklusive batteri	459 kg
Hjul landningsställ	**däck**		Polyuretan ø
	hjuldimension	Motorsida singel	160 x 50 mm
		Lastsida enkel	ø 70 x 60 mm
grundläggande information	**Hub H**		3 500 mm
	gaffeln sänkt		90 mm
	Min masthöjd H1		2 320 mm
	Max masthöjd H1		4 050 mm
	Total längd A		1 800 mm
	total bredd B		910 mm
	Gaffelmått höjd/bredd/L		55/150/1 150 mm
	gaffel inre spel		250 mm
	gaffel yttre spel		550 mm
	Fotavstånd ute/inne		510/315 mm Ja,
	parkeringsbroms		1 st.

Machine Translated by Google

prestandadata	**lyfthastighet**	med last	60 mm/s
		utan börda	100 mm/s
	sänka hastigheten	med last	80 mm/s
		utan börda	45 mm/s
prestandadata	**lyft motor**	S3 15 %	1,6 kW, 12V
	batteri	Typ	2x 12V / 75Ah
		vikt ±5 %	48 kg
		Mått (LxBxH) 250x170x230 mm	
	laddare	QQE180	200-240V, 50Hz, 1p 12V / 15A
Miljöförhållanden			+5 till +40°C

2.2. belastningskurva

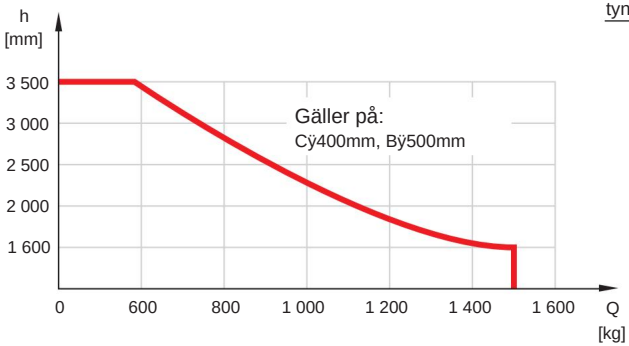

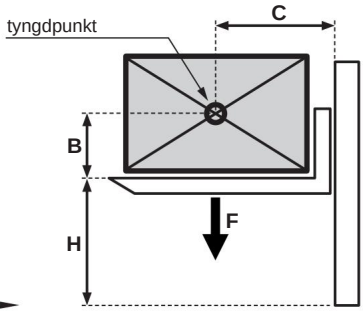

Omräkningsfaktorer: Skulle

C och/eller B överskridas kan rätt kapacitet beräknas enligt följande: CMAX=500mm, BMAX=1500mm

Beräkna först kapaciteten som en funktion av B (Q1) (Q = avläsning från kurvan): Bÿ500mm:
Q1=QB=501-1 000 mm: Q1=0,7*QB=1 001-1 500 mm: Q1=0,5 *Q

Den faktiska kapacitansen (QT) beräknas som en funktion av C enligt följande :
Cÿ400mm: QT=Q1 C=401-450mm: QT=0,9*Q1 C=451-500mm: QT=0,8*Q1

Machine Translated by Google

3. Transport och driftsättning

3.1. Transport och uppackning •

Beroende på distributionskanal eller transportsätt packas enheterna på olika sätt. Ta försiktigt bort förpackningen för att undvika att skada enheten.

• Vid alla mekaniska lyft- och hanteringsåtgärder måste det säkerställas att endast lyftanordningar som är testade för respektive last får användas!

Felaktig hantering kan orsaka allvarliga skador på enheten! Beroende på version ska enheten lyftas med transportörerna eller med lämpliga remmar. Vid användning av lyftband, observera att lyftpunkten inte är i mitten av enheten!

Observera även följande punkter: • Varje lyftanordning som används måste vara i gott skick. • Lastkapaciteten måste vara lämplig för den last som ska lyftas. • Felaktiga rörelser kan orsaka personskador eller allvarliga skador på maskinen. • Under lyftprocessen måste personer hålla tillräckligt säkerhetsavstånd från enheten.

• Vid vertikala lyft, exakt placering av lyftpunkten i vikterna peka för att kontrollera.

• Lyft aldrig enheten högre än absolut nödvändigt. • Det är inte tillåtet att lyfta utomhus vid ogynnsamma väderförhållanden (t.ex. hård vind, åskväder). • Placera alltid enheten på en plan yta som lämpar sig för vikten är designad.

3.2. Installation

Spänningsförsörjningen till denna enhet får endast komma från de inbyggda batterierna. Det är förbjudet att köra trucken med någon annan strömkälla och kan skada enheten.

Observera att omgivningstemperaturen på användningsplatsen inte får överstiga 40°C och inte understiga +5°C! Om enheten har utsatts för temperaturer utanför denna specifikation under transport, vänta 2 timmar innan du börjar använda den för första gången.

Efter uppackning måste följande första idrifttagningssteg utföras: • Ta bort enhetens lock. • Kontrollera att alla komponenter har installerats korrekt och är i perfekt skick är.

• Apparaten smords och fylldes med hydraulolja före leverans. Kontrollera att hydraulledningarna inte läcker och att alla skruvar och muttrar är åtdragna.

• Ladda batterierna helt innan de används för första gången.

3.3. batteriladdning

Denna enhet kommer med en helautomatisk 12V-laddare. Enheten får endast anslutas till en jordad spänningskälla med 230V / 50Hz!

• Anslut laddningskontakten till enhetens laddningsuttag och sedan laddaren i ett lämpligt uttag. Slå på laddaren. Laddaren reglerar laddningsströmmen automatiskt baserat på återstående laddning i batteriet.

Machine Translated by Google

• En full laddning tar cirka 7-10 timmar.



Observera att batterierna tappar kapacitet även när de stängs av. Man talar om självurladdning. Denna självurladdning kan också göra att ett batteri blir djupt urladdat och därmed skadat eller förstört. Därför måste gaffeltrucken laddas minst en gång i månaden även när den inte används!



Batteriets livslängd ökar om bara en del av kapaciteten tas bort innan laddning. Det innebär till exempel att batteritiden minst tredubblas om du bara använder 30 % av batterikapaciteten istället för 50 %.
Batterierna bör därför alltid laddas efter användning av enheten.
Om batterierna lämnas urladdade bildas ett sulfatskikt på blyplattorna, vilket permanent minskar batterikapaciteten.



Blybatterier innehåller svavelsyra. Rör inte läckande vätskor, svälj inte, späd med vatten och neutralisera med läsk. • Kontrollera syranivån i batteriet innan du använder det

första gången och sedan med jämna mellanrum (rekommenderas en gång i månaden). Fyll vid behov på den saknade vätskan med destillerat vatten. Observera - använd inte vanligt vatten! Defekta eller svaga batterier måste bytas ut mot nya



Bär alltid skyddshandskar och skyddsglasögon vid hantering av startbatterier.

- Blybatterier utvecklar explosiva gaser under laddning och urladdning (väte) - rök därför inte och håll dig borta från antändningskällor
- Ladda endast i väl ventilerade utrymmen, håll ett säkert avstånd på minst 1 meter från brännbara material under laddning.

3.3.1. Batteridisplay

Batteriernas urladdningsstatus visas på en vanlig textdisplay. För att uppnå maximal batterilivslängd bör batteriet laddas när det når en spänning på 11 volt under drift (under en lyftprocess).



Så snart den röda "LOW"-indikatorn tänds och en summer ljuder, måste batteriet laddas omedelbart.

Machine Translated by Google

4. Använd

Enheten får endast tas i drift om användaren har läst och till fullo förstått alla instruktioner och information i denna manual.

4.1. Enhetsrepresentation och driftsfunktioner







Machine Translated by Google

4.2. Installation

- Vid längre förvaringsperioder eller stillestånd måste batterierna laddas före användning de.

Före varje uppstart och under användning måste användaren kontrollera att det inte finns några personer i apparatens riskområde!

- En visuell inspektion av enheten för yttre skador eller deformation måste utföras före varje användning. Speciellt när det gäller hjulen, gafflarna och masten.

- Slå på enheten med huvudströmbrytaren. Batteriladdningsindikatorn tänds och visar aktuell batterispänning i klartext.
- Kontrollera att parkeringsbromsen fungerar som den ska. • För att höja gafflarna, dra kontrollspaken mot dig. För att sänka gaffeln, tryck kontrollspaken mot masten.

Manöverspaken är fjäderbelastad och återgår automatiskt till neutralläge efter aktivering.

4.3. Plocka upp och lägga ner laster

Det är viktigt att se till att godset är helt uppburet på pallen och att fordonets bärförmåga inte överskrids. Gafflarna bör placeras under godset så fullständigt som möjligt.

Enheten är konstruerad för att transportera gods på plan mark. Observera att en maximal gaffelhöjd på 300 mm inte får överskridas under transport! Observera att med en gaffelhöjd > 300 mm får enheten endast flyttas mycket försiktigt och långsamt för att inte äventyra stabiliteten.

Se också till att godset som ska lyftas inte överstiger de angivna kapacitetsvärdena vad gäller vikt (Q) och lastcentrum (C). Båda gafflarna måste belastas jämnt, annars finns risk för tippning! Det är förbjudet att använda någon form av öglor eller kedjor för att lyfta gods över gafflarna!

- Långvarig förvaring av varor på upphöjda gafflar är förbjuden.

Undvik att upprepade gånger trycka på lyft- eller sänkknappen, eftersom detta kan permanent skada hydraulpumpen. Om möjligt, höj eller sänk gafflarna med en knapptryckning.

4.4. Säker parkering

Var uppmärksam på säkerheten när du parkerar gaffeltrucken! Parkering på ramper eller uppförsbackar är förbjudet.

- Sänk gafflarna helt och dra åt parkeringsbromsen. • Stäng av enheten med nyckelbrytaren. • Ta ur nyckeln för att förhindra obehörig användning.

4.5. Längre förvaring Om enheten

förvaras längre än 2 månader måste följande punkter säkerställas:

- Rengöring av enheten och kontroll av parkeringsbromsen. • Kontrollera hydrauloljenivån och smörj relevanta punkter med olja eller fett. • Ladda batteriet och ladda det sedan varannan månad. • Miljön ska vara torr och frostfri. • Anordningen upplyft (hjulen får inte ha någon kontakt med marken).

Machine Translated by Google

5. Underhåll

Regelbunden service och underhåll förlänger livslängden och säkerställer problemfri drift.



Den personal som ansvarar för underhåll och rengöring måste vara tekniskt kompetent för att utföra respektive arbete.



Den personal som ansvarar för underhållet måste ha läst de relevanta säkerhetsrekommendationerna och instruktionerna i denna manual innan något arbete påbörjas. Endast originalreservdelar och specificerat driftmaterial får användas.

Om du utför underhållsarbeten genom ett specialistföretag, vänligen få det utförda arbetet bekräftat.



Följdskador orsakade av felaktigt eller försummat underhåll täcks inte av garantin.

Avhjälpande av fel som kan åtgärdas av användaren omfattas inte heller av garantin utan är en del av det normala underhållet av denna maskin.

Detta underhållsarbete måste utföras av användaren eller av ett auktoriserat företag.

5.1. Försiktighetsåtgärder

Före eventuella rengörings-, smörj-, reparations- eller underhållsarbeten på enheten, som ska utföras enligt underhållsintervallen, ska följande instruktioner alltid följas: • Huvudströmbrytaren måste vara i läge OFF. •

Anslutningen mellan laddaren och elnätet samt mellan batteriet och elektriska apparater måste kopplas bort på alla poler och säkras mot oavsiktlig anslutning.



Försiktighet måste iakttas när man närmar sig rörliga delar eller delar med hög egenvikt, med hänsyn till nödvändig försiktighet.

5.2. Rengöring

Utsidan ska rengöras med tryckluft och en torr bomullstrasa.



Det är förbjudet att använda vätska eller fuktig trasa för rengöring.



De interna komponenterna (klämanslutningar) får inte rengöras med tryckluft, eftersom kortslutning eller andra fel kan uppstå.

5.3. underhållsinstruktioner

- Innan lyftning måste lyftverktygets säkerhet och tillförlitlighet, särskilt dess fästpunkter, säkerställas. Om enheten lyfts måste lämpliga åtgärder vidtas för att förhindra att den glider eller välter (t.ex. med en kil eller ett träblock). • För att undvika skador på de elektriska och elektroniska komponenterna,

  sådana delar måste avlägsnas från fordonet före svetsarbete.
- Fordonets tillförlitlighet beror mycket på kvaliteten på hjulen. Vid hjulbyte måste truckens horisontella nivå bibehållas - hjulen måste alltid bytas i par (t.ex. vänster och höger hjul).

- Utan rätt smörjning kommer lyftkedjan att slitas ut efter en kort tid. Det angivna smörjintervallet avser normala omgivningsförhållanden

Machine Translated by Google

gen. Om användningsplatsen har sämre förhållanden (t.ex. damm, hög temperatur) måste intervallet anpassas därefter.

- Rullarnas kullager är smorda livet ut och kräver ingen extra smörjning. Lastbilens stödleder ska smörjas månadsvis eller efter rengöring med syrafritt fett med en fettspruta på de medföljande smörjnipplarna • Hydrauloljenivån måste kontrolleras med gafflarna helt nedsänkta. Använd endast ISO VG32

hydraulolja, använd inte motorolja! • Hydrauloljeledningen måste bytas vart 6:e år. Vid byte av hydraulaggregatet måste även hydraulledningen bytas.

5.4. Underhållsintervall De

angivna intervallen gäller för enskiftsdrift och under normala arbetsförhållanden. I en smutsig miljö, i flerskiftsdrift och vid höga temperaturfluktuationer är underhållsintervallen kortare.

			E	M3	M6	M12	
Ram, landningsställ	1.1	Kontrollera alla stöddelar med avseende på skador 1.2 Kontrollera alla skruvförband		•			
	1.3	Kontrollera parkeringsbromsen för slitage 2.1		•			
hjul		Kontrollera för slitage och skador 2.2 Kontrollera		•			
		att hjullagermuttrarna är åtdragna 2.3 Kontrollera	•	•			
		lagerspelet 3.1 Kontrollera		•			
hiss		om det finns gott skick 3.2 Visuell		•			
		kontroll av blockering av lasthjul Kontrollera		•			
	3.3	gaffelspetsen och gaffelhållaren med avseende på slitage eller skador 4.1		•			
hydrauliskt system		Funktionstest		•			
	4.2	Kontrollera alla anslutningar för läckor eller skador	•	•			
	4.3	Kontrollera hydraulcylindrarna för läckor eller skador och kontrollera redskapen 4.4 Kontrollera	•	•			
		hydrauloljenivån 4.5 Hydrauloljebyte		•			
		Kontrollera alla	•				•
Elektrisk 5.1		kabelanslutningar och plintar för täthet, skador eller tecken på brand 6.1 Kontroll av motorfästen		•			
motor		och borstarna 6.2 Motorhus 7.1 Kontroll av		•			
		laddningskapacitet och				•	
batteri		batterispänning 7.2 Kontroll av batteripolerna, smörj		•			
		polerna vid behov 7.3 Rengöring av batteripluggar /		•			
		isola kontrollera funktionen		•			
Smörjolja	8.1	Smörj rörliga delar, lyftkedja 9.1		•			
Diverse		Kontrollera om det finns jordfel i					•
		elsystemet 9.2 Kontrollera lyft- och sänkhastigheten					•
	9.3	Provkörning med nominell belastning		•			

E ..... Första driftsättningstest efter 50 drifttimmar eller efter 2 månader M3 .....var 500 drifttimme eller minst en gång var 3 månader M6 .....var 1 000 drifttimme resp. minst en gång var 6:e månad M12 .... var 2 000:e drifttimme eller minst en gång var 12:e månad

Machine Translated by Google

5.5. sprängd teckning

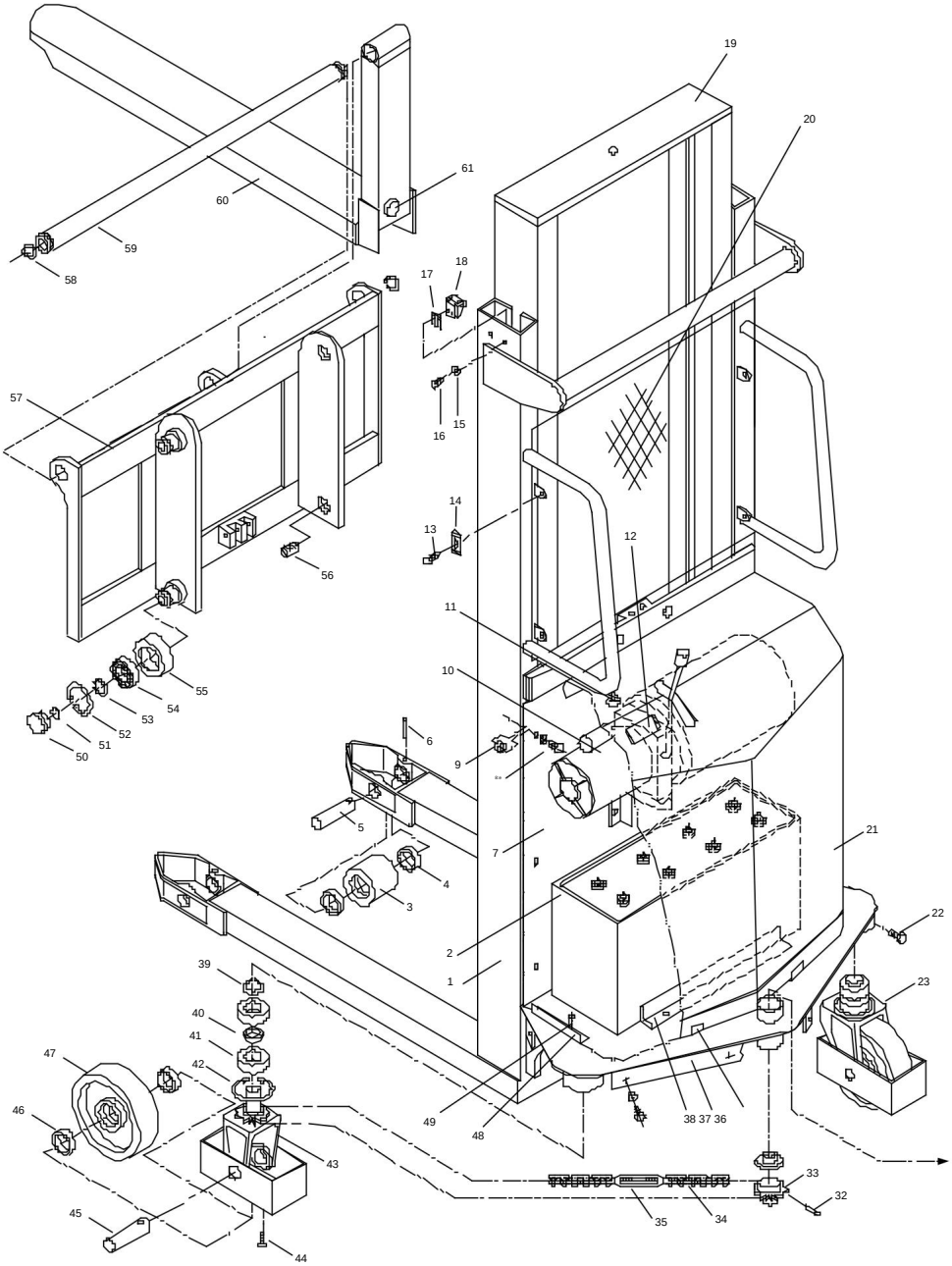

Machine Translated by Google

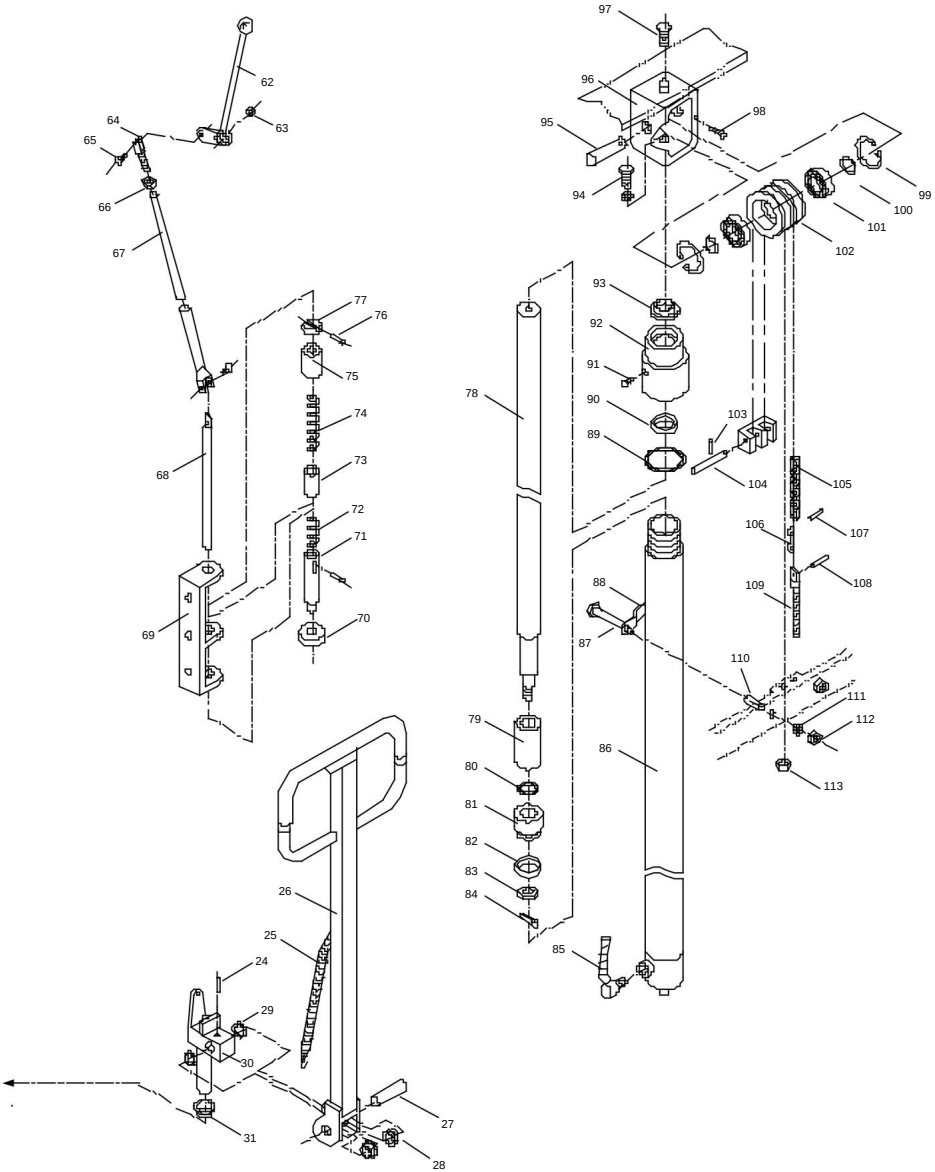

Machine Translated by Google

Nej	Beskrivning	st
1	mast utvändigt	1
2	batteri	1
3	Polyuretan gaffelrulle	2
4	lager	4
5	axlig för gaffelrulle	2
6	st fästbultar	2
7	bakpanel	1
8	skruv	6
9	uttag	6
10	hydraulmotor	1
11	huvudströmbrytare	1
12	batteriindikator	1
13	skruv	6
14	Shim Clip	6
15	bricka	2
16	skruv	1
17	distanser	1
18	mastrullar inuti	1
19	mast invändigt	2
20	greppsskydd (galler)	1
21	lock huva	1
22	skruv	1
23	ratt	1
24	fästbultar	1
25	Dragstångens returfjäder	2
26	dragstång	2
27	axel för dragstång	1
28	ledarskap	2
29	bricka	1
30	dragstångsfäste	1
31	ledarskap	2
32	fästbultar	2
33	växlar	2
34	kedja	1
35	kedjespännare	1
36	guide för lock	8:e

Nej	Beskrivning	st
37	Bakre kåpa	2
38	fäste batteri	6
39	fjäderring	1
40	uttag	1
41	läger	2
42	fjäderring	1
43	hjulsfäste	1
44	skruv	1
45	axel	1
46	läger	2
47	ratt	1
48	styrvinkelkåpa	4
49	skruv	4
50	styrgaffelfäste	4
51	bricka	4
52	fjäderring	4
53	fjäderring	4
54	läger	4
55	rulle	1
56	skruv	2
57	gaffelfäste	1
58	fjäderring	2
59	mottagningsstångsgafflar	2
60	gaffel	1
61	skruv	1
62	bromsspakar	1
63	mamma	1
64	inspelningsbromsspak	1
65	skruv	1
66	mamma	1
67	vevstake	1
68	Mitt vevstake	1
69	inspelningsbroms	1
70	bromsfot	1
71	Fjäderhållare nedan	1
72	våren	1

Machine Translated by Google

Nej	Beskrivning	st
73	fjäderhållare	1
74	fjäder	1
75	uttag	1
76	bultar	1
77	hållarplatta	1
78	kolvstång	1
79	uttag	1
80	O-ring	1
81	kolvfäste	1
82	Sjudande	1
83	mamma	1
84	fästbultar	1
85	hydraulslang	1
86	cylindrar	1
87	skruv	2
88	hållguide	2
89	O-ring	1
90	Sjudande	1
91	skruv	1
92	cylinderkåpa	1
93	Sjudande	1
94	skruv	1
95	axel	1
96	gaffelfäste	1
97	skruv	1
98	skruv	1
99	fjäderring	2
100	låsring	2
101	läger	2
102	kedjerulle	2
103	bultar	1
104	kedjestyrning	1
105	lastkedja	2
106	kedjelänk	8:e
107	kedjestift	2
108	kedjestift	2

Nej	Beskrivning	st
109	kedjespännare	2
110	uttag	2
111	bricka	4
112	mamma	4
113	mamma	6

Machine Translated by Google

6. Garantivillkor Garantitiden

för denna enhet är 12 månader från leverans till slutanvändaren, men inte längre än 14 månader efter leveransdatum.

Leveransdatum är det datum som anges på respektive transportsedel (följesedel eller faktura) vid leverans.

Garantigränser Om
denna enhet används professionellt, ofta och kontinuerligt, även om den ovan angivna perioden på 12 månader ännu inte har löpt ut, upphör garantin automatiskt om 1 000 drifttimmar överskrids. För apparater utan drifttimmaräknare används maskinens generella slitage som referens.

Inom de ovan nämnda gränserna åtar vi oss att kostnadsfritt reparera eller byta ut de delar som efter inspektion av oss eller ett auktoriserat servicecenter visar tillverknings- eller materialfel.

Reparation eller utbyte av defekta delar inom garantin förlänger inte enhetens totala garantiperiod. Alla delar eller sammansättningar som repareras eller byts ut under garantiperioden levereras med en garantitid som motsvarar den återstående garantitiden för originalkomponenten.

Skador orsakade av följande faktorer är undantagna från garantin:

• Bristande efterlevnad av instruktionerna och föreskrifterna i manualen. • Produkten har använts för ett annat ändamål än det som beskrivs. • Felaktig användning, oacceptabla miljöförhållanden. • överbelastning. • Normalt slitage. • Obehöriga ändringar av enheten. • Reparationer eller underhållsarbete utfört av obehörig personal. • Användning av icke-originella reservdelar. • Otillräcklig eller felaktig rengöring eller underhåll

Dessutom är alla slitdelar och driftsresurser undantagna från garantin
senior

Mindre defekter (repor, missfärgning) kan förekomma men påverkar inte enhetens prestanda och omfattas därför inte av garantin.

Vi är inte ansvariga för några kostnader, skador eller direkta eller indirekta förluster (inklusive förlust av vinst, kontrakt eller tillverkning) som orsakas av användningen av enheten eller oförmågan att använda enheten.

Garantitjänster
Garantitjänsterna tillhandahålls på vår plats eller på en servicepunkt som auktoriserats av oss.

De defekta delarna som byts ut under garantin blir automatiskt vår egendom efter att bytet har genomförts.

Machine Translated by Google

7. Försäkran om överensstämmelse

CE Vi de

Rotek Trading GmbH
Handelsstrasse 4
2201 Hagenbrunn
Österrike

förklarar härmed att denna gaffeltruck i den version vi har satt i omlopp motsvarar de relevanta, grundläggande kraven, som definieras i följande EG-direktiv och deras tillägg:

98/37/EEG

Följande harmoniserade standarder användes för bedömningen av överensstämmelse:

EN1757-1:2001
EN1175-1:1998



(Robert Rernböck, VD)

Machine Translated by Google

Om du har några frågor eller förslag, vänligen kontakta:

Rotek Handels GmbH
Handelsstr. 4, A-2201 Hagenbrunn

Tel : +43-2246-20791
Fax : +43-2246-20791-50 e-
post: office@rotek.at http://
www.rotek.at

© Rotek Handels GmbH 2008