Machine Translated by Google

Manuell hydraulisk staplare STP-MD-1000-2.5

Användar- och underhållsmanual

EN W1207 Status mars 2017



STP-MD-1000-2.5 (Rotek #HUB052)

Aktuell information på webben:

Machine Translated by Google

förord

Kära kund, ta dig tid att

läsa igenom denna manual fullständigt och noggrant. Det är viktigt att du bekantar dig med kontrollerna och hur du använder din enhet på ett säkert sätt innan du börjar använda den.

Denna bruksanvisning bör alltid förvaras nära enheten för att fungera som ett referensverk vid tveksamhet och, om nödvändigt, även för att överlämnas till eventuella efterföljande ägare.

Användningen och underhållet av denna apparat innehåller faror, som ska göras tydligare med hjälp av symboler i denna handbok. Följande symboler används i texten. Var noga med den relevanta informationen.



Säkerhetsmeddelande
Denna symbol markerar en allmän anmärkning som bör följas för att garantera din personliga säkerhet och för att förhindra skador på enheten.



Allmän information Denna
symbol markerar information och praktiska tips för användaren.

Vi har kontrollerat innehållet i manualen för överensstämmelse med de beskrivna enheterna.
Ändå kan avvikelser inte uteslutas, så att vi inte tar något ansvar för fullständig överenskommelse. Informationen kontrolleras dock regelbundet och nödvändiga korrigeringar ingår i följande utgåvor, som du kan se på vår hemsida (se QR-kod webblänk på framsidan).

Om du har några tvivel om enhetens egenskaper eller hantering, vänligen kontakta oss innan du tar den i drift.

Alla bilder är symboliska bilder och behöver inte matcha den aktuella versionen. Förbehåll för tekniska ändringar, fel och tryckfel.



Skador som orsakats av underlåtenhet att följa instruktionerna i denna handbok upphäver garantin. Vi tar inget ansvar för följdskador till följd av detta.

Ingen del av denna manual får reproduceras i någon form eller på något sätt, elektroniskt eller mekaniskt, utan skriftligt tillstånd från Rotek. Överträdelse utgör ett brott mot tillämpliga upphovsrättsregler och kommer att åtalas. Alla rättigheter, särskilt reproduktionsrättigheter, är förbehållna.



Kontroll av levererat gods Efter
mottagande av enheten rekommenderas det att kontrollera om varorna matchar de komponenter som anges i beställningen, fraktsedeln eller följesedeln. Ta försiktigt bort förpackningen för att inte skada enheten. Dessutom bör enheten kontrolleras för eventuella transportskador. Om leveransen är ofullständig eller skadad, informera din återförsäljare omedelbart.

Machine Translated by Google

Innehållsförteckning

1. Säkerhetsinstruktioner 4
1.1. Operatörer och utrustning 1.2. Avsedd användning 4
2. Specifikation 5
3. Första uppstart och användning 3.1. Justering av sänkningsventilen 3.2. Användningsanmärkningar 3.3. Grepppositioner 3.4. Justering av fotbredden 3.5. använda sig av 6
4. Underhåll 4.1. Kontrollera före varje uppstart 4.2. Smörjning 4.3. Hydraulolja 4.4. Underhållsinstruktioner 4.5. Möjliga fel och lösningar 4.6. Sprängskiss 4.6.1. Lastram, gaffel och rullar 4.6.2. handtag och dragstång 4.6.3. Hydraulisk enhet 8
5. Övrigt 5.1. Garantivillkor 5.2. Försäkran om överensstämmelse 14

Machine Translated by Google

1. Säkerhetsinstruktioner

Instruktionerna i denna handbok kan behöva kompletteras med tillämpliga lagliga föreskrifter och tekniska standarder. De ersätter inte några standarder eller ytterligare (inklusive icke lagstadgade) föreskrifter som utfärdats av säkerhetsskäl.

1.1. driftpersonal och utrustning

- Apparaten får endast tas i drift och användas av utbildad och kvalificerad personal. De måste vara fullständigt informerade om hur man använder denna utrustning, kör den och transporterar gods.

- I enlighet med EU-standarden EN-345:1-S1 krävs standardkompatibla skyddsskor och handskar att bäras under användning för att undvika olyckor i arbetet.

1.2. Avsedd användning

Särskilda skyddsåtgärder måste vidtas vid arbete i en mycket farlig miljö.
Denna enhet har inga speciella designfunktioner för arbete i mycket riskfyllda miljöer.

- Kontrollera att enheten inte är skadad innan den tas i bruk. Defekta enheter är tillåtna inte tas i drift.
- Apparatens maximala belastning/kapacitet får inte överskridas. Lägg märke till att Laddningsdiagram under 2.1.
- Använd endast på en jämn, solid och halkfri yta. • Det är förbjudet att transportera eller lyfta personer! • Håll alltid tillräckligt avstånd från människor, andra fordon och andra föremål. Håll kroppsdelar och föremål borta från mekanik. Det rekommenderade minimiavståndet är minst 1 meter. • Den idealiska lastpositionen för laster är i mitten av gafflarna. Lasta aldrig trucken på bara en gaffel. Om tyngdpunkten avviker avsevärt från centrum kan den maximala lastkapaciteten inte uppnås och det finns risk för tippning.

- Kör sänkningsfunktionen långsamt. Lossa aldrig lasten plötsligt för att undvika skador på enheten och olyckor i arbetet.
- Undvik att lagra tung last på gafflarna under långa perioder. • Rutten ska alltid vara väl synlig för användaren. Hindrar det lastade godset vyn ska enheten röra sig bakåt.
- Användaren får endast flytta trucken så snabbt att det alltid är möjligt att stoppa den på ett säkert sätt innan personer, fordon och föremål utsätts för fara.
- Vid användning av enheten i hiss eller på en lastramp måste det säkerställas att det finns tillräcklig bärighet och att enheten kan användas på ett säkert sätt.
  Innan hissen eller lastkajen används måste operatören göra en visuell inspektion av området som ska köras på. Personer får gå in i en hiss först efter att anordningen har stannat eller måste ha lämnat den igen innan den förflyttas igen. • Om enheten kör över ramper eller sluttningar måste golvet vara rent och halkfritt. Det upphöjda godset ska peka uppåt. Det är förbjudet att backa eller stanna (förutom i nödfall) på ramper eller uppförsbackar. Lutningen bör aldrig vara större än 2 %. • Se till att den totala vikten på enheten inklusive det lyfta godset är högst

  tillåten bärighet för undergrunden inte överskrids.
- Om inget gods transporteras ska gafflarna alltid sänkas. • Det är förbjudet att parkera enheten på en ramp eller en sluttning.

Machine Translated by Google

2. Specifikation

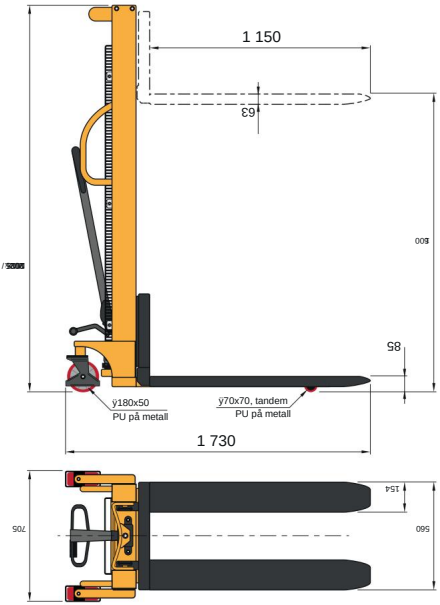

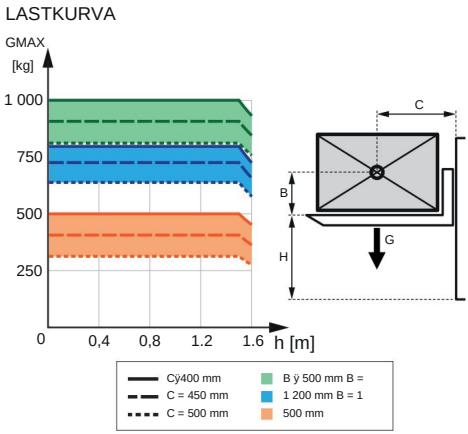

Mark	modellserie	STP MD
	kör	Manuellt
	driftläge	Walker
	nominell kapacitet	max 1 000 kg - se belastningskurva ovan
	Slag per pumpslag	ca 12mm
Vikt	egen vikt	370 kg
Hjul landningsställ	hjul	Polyuretan på metallfälg Ø 150 x 50 mm
	gaffelrullar	Polyuretan på metallfälg Ø 95 x 50 mm
	broms	på båda hjulen
grundläggande information	Minsta gaffelhöjd	70 mm
	Max gaffelhöjd	2 500 mm
	bredd över gafflar	variabel, 210-800 mm
	gaffellängd	950 mm
	gaffelprofil	100 x 30, gaffeltruck
	total längd	1 420 mm
	total bredd	variabel, 1 130-1 360 mm
	masthöjd	Minimum: 1 785 mm / Max: 3 000 mm
Miljöförhållanden		+5 till +40°C

Machine Translated by Google

3. Första idrifttagning och användning Trucken

levereras klar för drift. Följande punkter bör också kontrolleras vid första uppstart:

3.1. Justering av sänkningsventilen Hydraulventilen

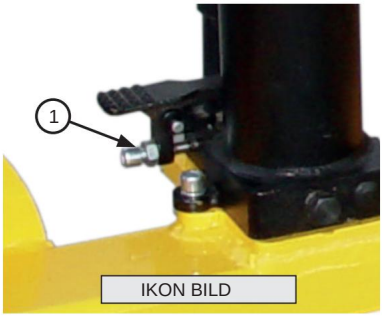

är förinställd. Sänkningsventilen kan justeras med skruven (1): För att göra detta, öppna kontramuttern och vrid skruven enligt följande: • Om trucken sänks i "neutralt" läge, vrid

vrid skruven något åt vänster.

• Om sänkning inte är möjlig, vrid på
Skruva något åt höger.

När justeringen är gjord, dra åt låsmuttern igen. Kontrollera att de 3 handtagslägena fungerar korrekt.

Om denna justering inte ger önskat resultat, kan kedjans justeringsmutter också justeras.

3.2. Anvisningar för användning Truckens

hydraulsystem kan innehålla luftbubblor efter transport eller efter långa förvaringsperioder med upplyfta gafflar. Det märks på att trucken inte når maximal lyfthöjd eller bara långsamt. För att ta bort luften, håll handtaget i nedre läge och flytta rorkulten upp och ner eller trampa på fotpedalen flera gånger.

Det måste säkerställas att godset ligger helt på pallen och att anordningens bärförmåga inte överskrids. Gafflarna bör placeras under godset så fullständigt som möjligt.

3.3. grepppositioner



• Handtagsposition (A) - Nedre:
Dra uppåt för att sänka gafflarna.

• Greppläge (B) - Neutral:
I mittläget kan dragstången flyttas upp och ner utan att lyfta gafflarna. Denna position rekommenderas så snart trucken flyttas. I detta läge avlastas hydraulsystemet och livslängden ökar.

• Handtagsposition (C) - Lyft:
I det nedre läget kan gaffeln höjas genom att flytta dragstången upp och ned eller genom att manövrera pedalen.

Machine Translated by Google

3.4. Justering av fotbredden

Den fria bredden mellan fötterna (fotsbredden) kan ökas, till exempel för att kunna transportera europallar kors och tvärs - gör så här:

• Lossa alla 3 skruvarna (A) • Ändra
fotbredden efter dina behov. • Dra åt de 3 skruvarna (A) igen.

Gör samma sak på andra sidan.

Fotavståndet måste vara lika på båda sidor, annars finns risk för tippning! Före uppstart, se till att alla skruvar är åtdragna.

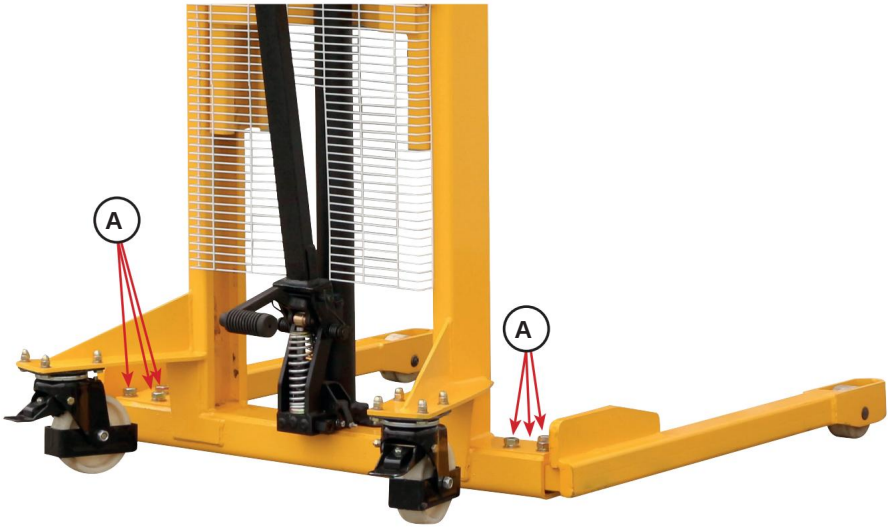

B 3,5. Använd C

• Kör truckens gafflar under lasten som ska lyftas. Tryck på om det behövs
parkeringsbromsen för att förhindra rullning.

B

• Placera greppspaken i lyftläge och lyft/sänk rorkulten eller tryck på fotpedalen flera gånger. Tryck appliceras på C
pumpelementet. Detta tvingar oljan från oljebehållaren in i basen av pumpkolven och pumpar upp pumpstången.
Gaffelramen och gafflarna höjs slag för slag via en kedja

ben.

• För att sänka lasten, dra i lyftspaken eller tryck ned fotpedalen för att öppna övertrycksventilen. Hydrauloljan i pumpkolven strömmar genom tryckavlastningsventilen under trycket från lasten tillbaka in i oljetanken.

Machine Translated by Google

4. Underhåll Denna

truck är nästan underhållsfri. Det bör dock noteras att regelbunden rengöring och underhåll förlänger livslängden och säkerställer problemfri drift.

De angivna intervallen gäller för enskiftsdrift och under normala arbetsförhållanden. I en smutsig miljö, i flerskiftsdrift och vid höga temperaturfluktuationer är underhållsintervallen kortare.

4.1. Kontroll före varje start Hjulen, axlarna och stödgafflarna

bör kontrolleras dagligen för skador eller deformation. Defekta enheter får inte tas i drift.

4.2. Smörjning •

Lyftkedjan måste smörjas regelbundet med syrafritt fett. • Rullarnas kullager är livstidssmorda och behöver inga
ytterligare smörjning.
• Truckens stödleder ska smörjas med syrafritt fett varje månad eller efter rengöring med en fettspruta på de medföljande smörjnipplarna.

4.3. Hydraulolja

Hydrauloljan bör kontrolleras var 6:e månad för korrekt nivå och förorening.
Hydrauloljenivån måste kontrolleras med gafflarna helt nedsänkta.

Intervallet för byte av hydraulolja beror på omgivningen och användningsförhållandena.
Generellt kan man säga att hydrauloljan bör bytas senast efter 24 månader.

Hydraulolja:	ISO VG32 (OBS - använd inte normal motorolja) 30 cSt vid 40
Viskositet:	°C

4.4. Underhållsanvisningar Om

du utför underhållsarbeten genom ett fackföretag, vänligen få det utförda arbetet bekräftat.

Följdskador orsakade av felaktigt eller försummat underhåll täcks inte av garantin.

Avhjälpande av fel som kan åtgärdas av användaren omfattas inte heller av garantin utan är en del av det normala underhållet av denna maskin. Detta underhållsarbete måste utföras av användaren eller av ett auktoriserat företag.

Försiktighet måste iakttas när man närmar sig rörliga delar eller delar med hög egenvikt, med hänsyn till nödvändig försiktighet.

• Enhetens tillförlitlighet beror mycket på hjulens kvalitet. Vid hjulbyte ska gaffeltruckens horisontella planhet bibehållas - hjulen ska alltid bytas i par.

Machine Translated by Google

4.5. Möjliga fel och lösningar

Nej.	Misstag	Jord	Lösning
1	Otillräckligt lyft	Inte tillräckligt med hydraulolja	Fyll på hydraulolja
2	problem med att sänka	En rörlig del är blockerad eller deformerad	Byt ut denna del
		För mycket hydraulolja	Lämna därefter hydraulolja av
3	Gaffeln sänks inte efter att den höjts	Felaktig kalibrering av sänkningsinställningen	Kalibrera sänkningsinställningarna igen
		Deformation eller skada på en del	Byt ut de skadade delar ut
4	Hydrauloljan tar slut	Defekt oljetätning	Byt ut tätningen
		Lätt brott eller skada på ytan av en eller flera delar	Byt ut de skadade delar ut
		lossning av anslutningar	Dra åt de lösa delarna
5	Gaffeln kan inte höjas	Ingen hydraulolja eller viskositeten är för hög	Byt hydraulolja
		Främmande kroppar i hydrauloljan	Ta bort främmande föremål från oljekretsen och byt hydraulolja
		Felaktig kalibrering av sänkningsinställningen	Kalibrera sänkningsinställningarna igen
6	Gaffeln sänks efter eller under höjningen	Ventilen är blockerad av en främmande kropp	Rengör hydrauliken

Machine Translated by Google

4.6. Sprängskiss 4.6.1. Lastram, gaffel och rullar

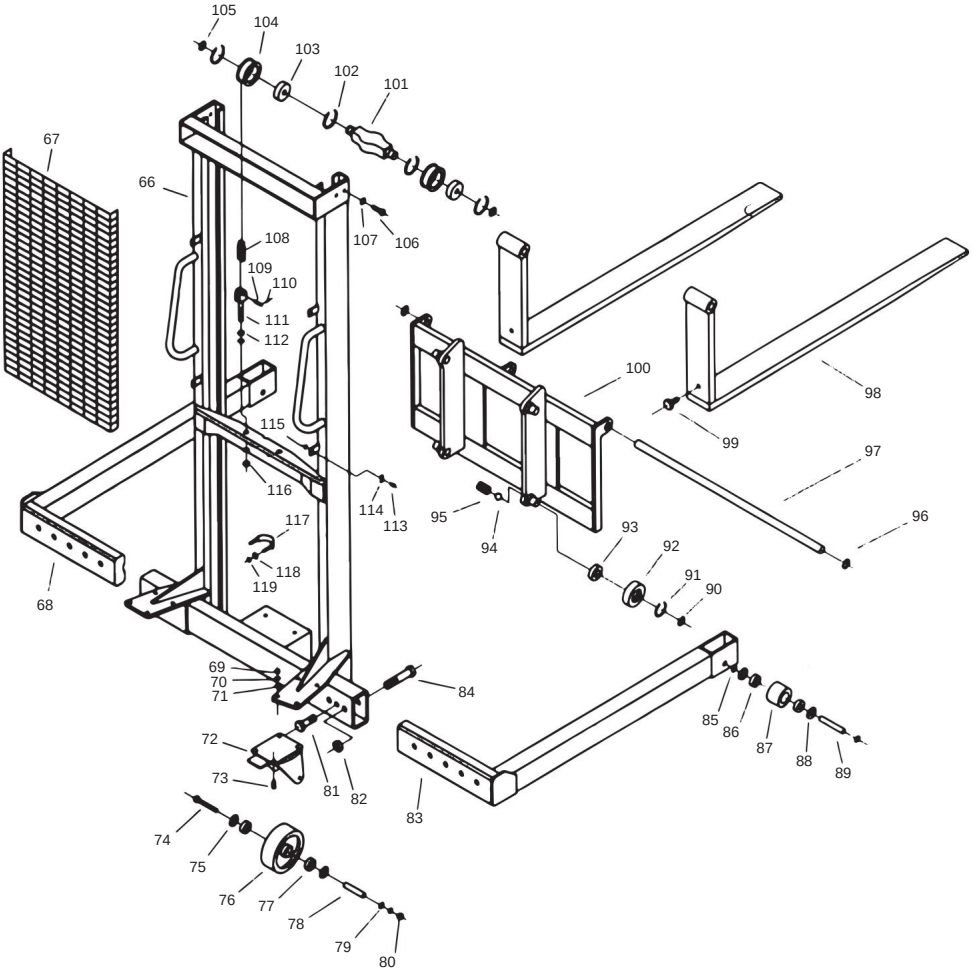

Nej	Beskrivning	st
66	Ram	1
67	skyddsnät	1
68	fot vänster	1
69	Mor	8ø
70	fjäderbricka	8ø
71	tvättmaskin	8ø
72	rollinspelning	2
73	bromsenhet	2
74	skruva	2

Nej	Beskrivning	st
75	tvättmaskin	4
76	svängbart hjul	2
77	kullagret	4
78	axel	2
79	låsring	2
80	Mor	2
81	låsskruv	2
82	Mor	4
83	fot höger	1

Machine Translated by Google

Nej	Beskrivning	st
84	fotskruv	4
85	Mor	2
86	kullagret	4
87	gaffelrulle	2
88	skiva	4
89	axel	2
90	Mor	2
91	skiva	2
92	ledarroll	2
93	kullagret	2
94	skruva	2
95	axel	2
96	låsring	2
97	gaffelupphängning	1
98	Gaffel	2
99	stum	2
100	gaffelfäste	1
101	kolvfäste	1

Nej	Beskrivning	st
102	hållarbricka	2
103	kullagret	2
104	kedjeskiva	2
105	Mor	2
106	styrstift	2
107	skiva	2
108	lyftkedja	2
109	kedjespännare	2
110	hållarstift	2
111	klämelement	2
112	Mor	2
113	skruva	6
114	Mor	6
115	nätklämma	12
116	Mor	2
117	cylinderklämma	1
118	skiva	2
119	Mor	2

4.6.2. handtag och dragstång

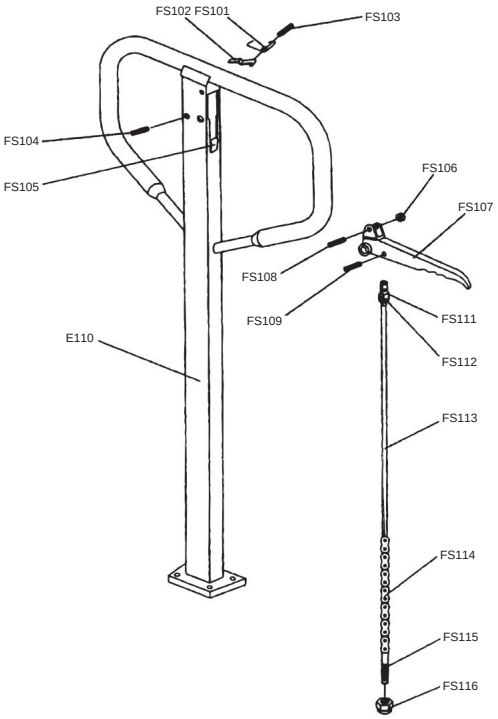

Nej	beskrivningsbit	
FS101	Fjäder	1
FS102	Fjäder	1
FS103	bult	1
FS104	bult	1
FS105	gummiring	1
FS106	roll	1
FS107	hantera	1
FS108	delad stift	1
FS109	delad stift	1
E110	dragstång	1
FS111	pick-up länkage	1
FS112	bult	1
FS113	koppling	1
FS114	Kedja	1
FS115	justerskruv	1
FS116	låsmutter	1

Machine Translated by Google

4.6.3. Hydraulisk enhet

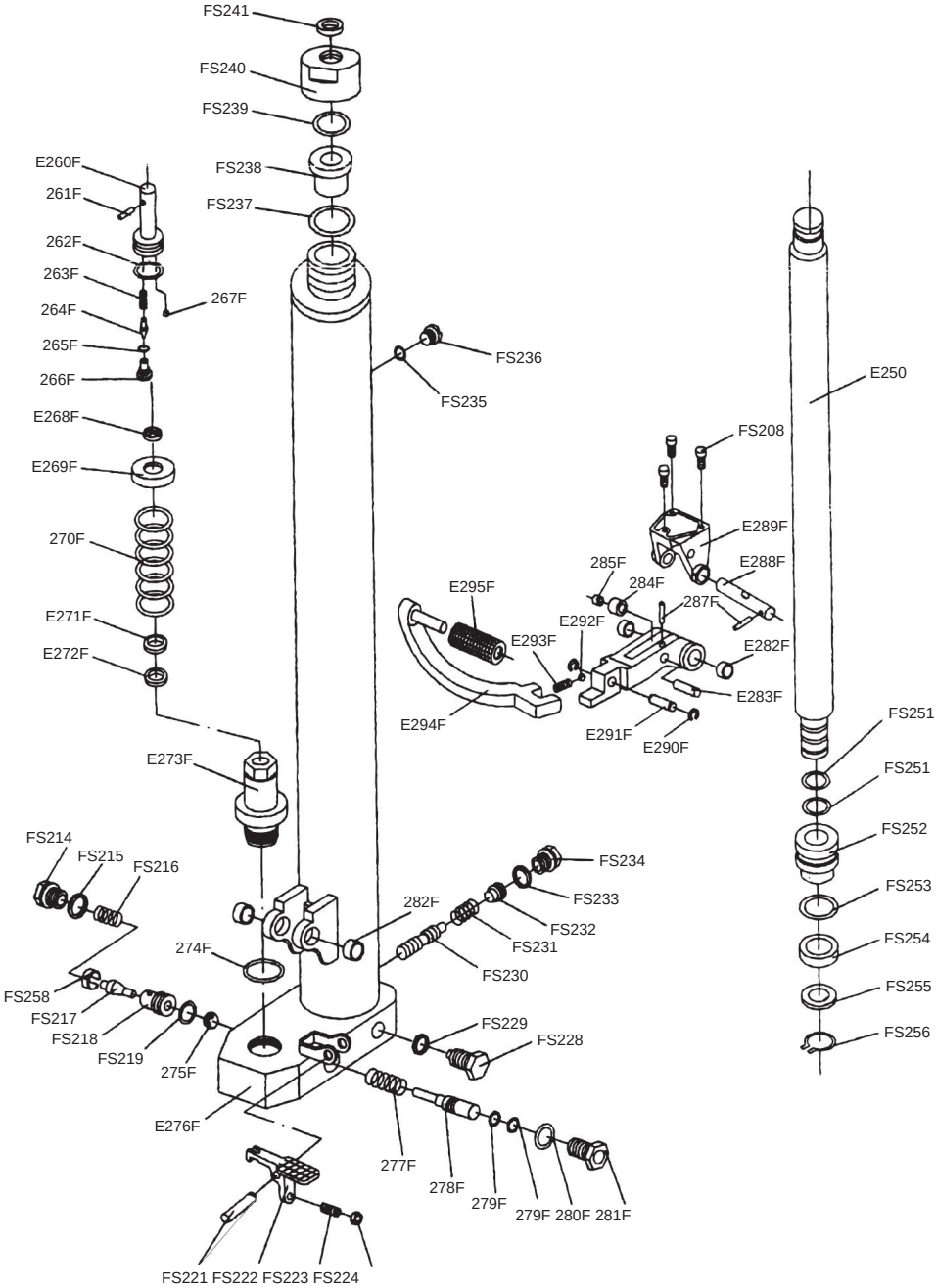

Machine Translated by Google

Nej	Beskrivning	st
FS208 skruv		3
FS214 skruv		1
FS215 torkarring		1
FS216	Fjäder	1
FS217 ventil		1
FS218	o ring	1
FS219 ventilsäte		1
FS221	delad stift	1
FS222	Fot pedal	1
FS223 justerskruv		1
FS224	Mor	1
FS228 skruv		1
FS229 torkarring		1
FS230 ventil		1
FS231	Fjäder	1
FS232 ställskruv		1
FS233	tätningsring	1
FS234 skruv		1
FS235	tätningsring	1
FS236	avluftningsskruv	1
FS237 torkarring		1
FS238-kontakt		1
FS239	o ring	1
FS240 kåpa		1
FS241	dammkåpa	1
E250	kolvstång	1
FS251	o ring	2
FS252	Kolvar	1
FS253	o ring	2
FS254 skrapa		1
FS255	tvättmaskin	1
FS256	fjäderbricka	1
FS258	Gevär	1
E260F	pumpkolv	1
261F	delad stift	1
262F	o ring	1
263F	Fjäder	1
264F	bult	1
265F	o ring	1
266F	skruva	1

Nej	Beskrivning	st
267F	stål boll	1
E268F	täcklock	1
E269F	fjädermössa	1
270F	Fjäder	1
E271F	skrapa	1
E272F	sjudande	1
E273F	cylinder	1
274F	o ring	1
275F	stål boll	1
E276F	pumpkropp	1
277F	Fjäder	1
278F	bult	1
279F	o ring	2
280F	o ring	1
281F	Inspelning	1
282F	Gevär	4
E283F	axel	1
284F	roll	1
285F	Gevär	1
287F	delad stift	2
E288F	axel	1
E289F inspelning		1
E290F	låsring	2
E291F	axel	1
E292F	stål boll	1
E293F	Fjäder	1
E294F	trampa	1
E295F	pedalgummi	1
FS236A oljeavtappningsplugg		1

Machine Translated by Google

5. Övrigt

5.1. Garantivillkor Garantitiden för

denna enhet är 12 månader från leverans till slutanvändaren, men inte längre än 14 månader efter leveransdatum. Leveransdatum är det datum som anges på respektive transportsedel (följesedel eller faktura) vid leverans.

Garantitiden för reservdelar är 6 månader från leverans till slutanvändare. Godkännande av transportbiljetten fungerar som bevis.

Vi åtar oss att kostnadsfritt reparera eller byta ut de delar som efter inspektion av oss eller ett auktoriserat servicecenter visar på tillverknings- eller materialfel.

Reparation eller utbyte av defekta delar inom garantin förlänger inte enhetens totala garantiperiod. Alla delar eller sammansättningar som repareras eller byts ut under garantiperioden levereras med en garantitid som motsvarar den återstående garantitiden för originalkomponenten.

Skador orsakade av följande faktorer är undantagna från garantin:

- normalt slitage, oavsiktlig skada, oförmåga att använda • felaktig användning, otillåtna miljöförhållanden • otillåtna modifieringar av enheten • otillräckligt underhåll, användning av icke godkända driftsmaterial (rengöringsmedel, fett) • reparationer utförda av icke -auktoriserad personal • användning av icke-originella reservdelar • bristande efterlevnad av instruktionerna och föreskrifterna i manualen

Vidare är alla slitdelar och driftresurser undantagna från garantin, såsom t.ex fett.

Mindre defekter (repor, missfärgning) kan förekomma men påverkar inte enhetens prestanda och omfattas därför inte av garantin.

Vi är inte ansvariga för några kostnader, skador eller direkta eller indirekta förluster (inklusive förlust av vinst, kontrakt eller tillverkning) som orsakas av användningen av maskinen eller oförmågan att använda maskinen.

Garantiservicen utförs på vår plats eller på platsen för ett servicecenter som auktoriserats av oss. De defekta delarna som byts ut under garantin blir automatiskt vår egendom efter att bytet har genomförts.

Machine Translated by Google

5.2. Försäkran om överensstämmelse

CE

Vi förklarar härmed, Vi förklarar härmed,	Rotek Trading GmbH Handelsstrasse 4 2201 Hagenbrunn Österreich / Österrike
Att enheten som beskrivs nedan motsvarar de relevanta, grundläggande säkerhets- och hälsokraven i EG-direktiven på grund av dess konstruktion och konstruktion samt den version vi har släppt ut på marknaden. Att följande apparater uppfyller de tillämpliga grundläggande säkerhets- och hälsokraven i EG-direktivet baserat på dess utformning och typ, som de har tagits i bruk av oss.	
Enhetsbeteckning: Maskinbeskrivning:	Manuell staplare Manuell staplare
Modell (undernummer/version): Typ (undertyp/version):	STP-MD-serien (-1000-2,5 / W1207)
Relevanta EG-direktiv: Tillämpliga EG-direktiv:	2006/42/EG
Tillämpade harmoniserade standarder: Tillämpliga harmoniserade standarder:	EN ISO 3691-5:2014
Om enheten modifieras utan vårt godkännande förlorar denna deklaration sin giltighet. I ett fall av byte av maskinen, som vi inte har kommit överens om, kommer denna deklaration att förlora sin giltighet.	
Hagenbrunn, 10 november 2014	ROTEK Handels GmbH Handelsstraße 4 A-2201 Hagenbrunn Tel.: +43 (2246) 20791-0 Fax.: DW 50 http://www.rotek.at EMail: office@rotek.at (Robert Rernböck, VD)

Machine Translated by Google

Om du har några frågor eller förslag, vänligen kontakta:

Rotek Trading GmbH
Handelsstr. 4, A-2201 Hagenbrunn

Tel: +43-2246-20791 Fax:
+43-2246-20791-50 e-post:
office@rotek.at
http://www.rotek.at

© Rotek Handels GmbH 2017