Machine Translated by Google

Manuell hydraulisk staplare STP-ME-1000-2.5

med polyuretan-däck och fotpedal

Användar- och underhållsmanual

EN W1207 från och med april 2012



Modell: STP-ME-1000-2.5

Kapacitet: max 1 000 kg Gaffellängd: 1 150 mm Gaffelbredd: 560 mm
Min gaffelhöjd: 85 mm Max gaffelhöjd: 2 500 mm

Mått: 1 610 x 760 x 1 770 mm. Vikt: 284 kg

HUB051

Machine Translated by Google

förord

Kära kund,

vänligen ta dig tid att läsa denna manual fullständigt och noggrant.
Det är viktigt att du bekantar dig med kontrollerna och hur du använder din enhet på ett säkert sätt innan du börjar använda den.

Denna bruksanvisning bör alltid förvaras nära enheten för att fungera som ett referensverk vid tveksamhet och bör även överlämnas till eventuella efterföljande ägare.

Användningen och underhållet av denna apparat innehåller faror, som ska göras tydligare med hjälp av symboler i denna handbok. Följande symboler används i texten. Var noga med den relevanta informationen.



Säkerhetsmeddelande
Denna symbol markerar ett meddelande som, om det observeras, tjänar till att garantera din personliga säkerhet eller för att förhindra skador på enheten.



Allmän information
Denna symbol markerar information och praktiska tips för användaren.

Vi har kontrollerat innehållet i manualen för överensstämmelse med den beskrivna enheten. Ändå kan avvikelser inte uteslutas, så att vi inte kan garantera full efterlevnad. Informationen kontrolleras dock regelbundet och nödvändiga korrigeringar ingår i följande utgåvor, som du kan se på vår hemsida. Om du har några tvivel om enhetens egenskaper eller hantering, vänligen kontakta oss innan du tar den i drift.

Alla bilder är symboliska bilder och behöver inte matcha den aktuella versionen. Förbehåll för tekniska ändringar, fel och tryckfel.



Skador som orsakats av underlåtenhet att följa instruktionerna i denna handbok upphäver garantin. Vi tar inget ansvar för följdskador till följd av detta.

Ingen del av denna manual får reproduceras i någon form eller på något sätt, elektroniskt eller mekaniskt, utan vårt skriftliga tillstånd. Underlåtenhet att göra detta utgör ett brott mot tillämpliga upphovsrättsbestämmelser och kommer att åtalas. Alla rättigheter, särskilt reproduktionsrättigheter, är förbehållna.



Kontroll av levererat gods Efter
mottagande av enheten rekommenderas det att kontrollera om varorna matchar de komponenter som anges i beställningen, fraktsedeln eller följesedeln.
Ta försiktigt bort förpackningen för att inte skada enheten. Enheten bör också kontrolleras för eventuella transportskador. Om leveransen är ofullständig eller skadad, informera din återförsäljare omedelbart.

Machine Translated by Google

Innehållsförteckning

1. Säkerhetsinstruktioner 1.1. 4
Operatörer och utrustning 1.2. Avsedd 4
användning 4

2. Specifikation 2.1. 5
Tekniska specifikationer 5

3. Första uppstart och användning 3.1. Justering av 6
sänkningsventilen 3.2. 6
Användningsanmärkningar 3.3. 6
Grepppositioner 3.4. 6
Använd 3.5. enhet 7
illustration 7

4. Underhåll 4.1. 8
Kontrollera före varje uppstart 4.2. Smörjning 4.3. 8
Hydraulolja 4.4. 8
Underhållsinstruktioner 8
4.5. Möjliga fel och lösningar 8
9

5. Sprängskiss 5.1. Lastram, gaffel 10
och rullar 5.2. Hydraulaggregat 5.3. handtag 10
och dragstång 12
14

6. Garantivillkor 15

7. Försäkran om överensstämmelse 15

Machine Translated by Google

1. Säkerhetsinstruktioner

Instruktionerna i denna handbok kan behöva kompletteras med tillämpliga lagliga föreskrifter och tekniska standarder. De ersätter inte några standarder eller ytterligare (inklusive icke lagstadgade) föreskrifter utfärdade av säkerhetsskäl.

1.1. driftpersonal och utrustning

- Apparaten får endast tas i drift och användas av utbildad och kvalificerad personal. De måste vara fullständigt informerade om hur man använder denna utrustning, kör den och transporterar gods.

- I enlighet med EU-standarden EN-345:1-S1 ska standardkompatibla skyddsskor och -handskar bäras under användning för att undvika olyckor i arbetet.

1.2. Avsedd användning

Särskilda skyddsåtgärder måste vidtas vid arbete i en mycket farlig miljö. Denna enhet har inga speciella designfunktioner för arbete i mycket riskfyllda miljöer.

- Kontrollera att enheten inte är skadad innan den tas i bruk. defekter
  Apparater får inte tas i drift.
- Apparatens maximala belastning/kapacitet får inte överskridas. Notera laddningsdiagrammet under 2.1.
- Använd endast på en jämn, solid och halkfri yta. • Det är förbjudet att transportera eller lyfta personer! • Håll alltid tillräckligt avstånd från människor, andra fordon och andra föremål. Håll kroppsdelar och föremål borta från mekanik.

  Det rekommenderade minimiavståndet är minst 1 meter.
- Den idealiska lastpositionen för laster är i mitten av gafflarna. Lasta aldrig trucken på bara en gaffel. Om tyngdpunkten avviker avsevärt från centrum kan den maximala lastkapaciteten inte uppnås och det finns risk för tippning. • Kör sänkningsfunktionen långsamt. Lossa aldrig lasten plötsligt för att undvika skador på enheten och olyckor i arbetet. • Undvik att lagra tung last på gafflarna under långa perioder. • Rutten ska alltid vara väl synlig för användaren. Inaktiverar gelan

  Om godset är utom synhåll ska enheten flyttas baklänges.
- Användaren får endast flytta trucken så snabbt att det alltid är möjligt att stoppa den på ett säkert sätt innan personer, fordon och föremål utsätts för fara. • Vid användning av enheten i hiss eller på en lastramp måste det säkerställas att det finns tillräcklig bärkraft och att enheten kan användas på ett säkert sätt. Innan hissen eller lastkajen används måste operatören göra en visuell inspektion av området som ska köras på. Personer får gå in i en hiss först efter att anordningen har stannat eller måste ha lämnat den igen innan den förflyttas igen.

- Om enheten kör över ramper eller sluttningar måste golvet vara rent och halkfritt. Det upphöjda godset ska peka uppåt. Det är förbjudet att backa eller stanna (förutom i nödfall) på ramper eller uppförsbackar. Lutningen bör aldrig vara större än 2 %.

- Se till att enhetens totala vikt inklusive det lyfta godset
  inte överstiger undergrundens högsta tillåtna bärighet. • Om inget gods transporteras ska gafflarna alltid sänkas. • Det är förbjudet att parkera enheten på en ramp eller en sluttning.

Machine Translated by Google

2. Specifikation

2.1. Tekniska specifikationer

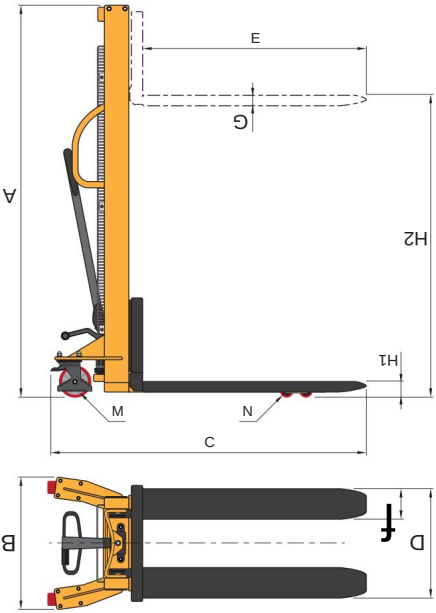

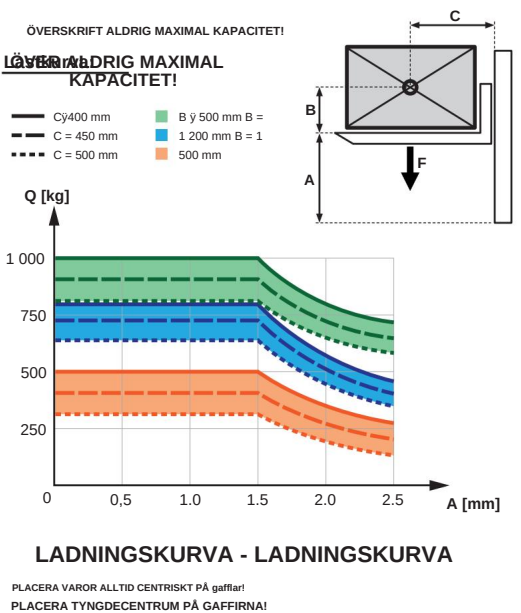

Mark	**modellserie**	STP ME
	kör	Manuellt
	driftläge	
	Gåanordning Nominell **lastkapacitet [G]** max 1 000 kg - se lastkurva ovan	
	Slag/pumpslag ca 15 mm **egen vikt**	284 kg
Vikt		
Hjul landningsställ	**Hjul [M]**	Polyuretan på metallfälg Ø 150 x 40 mm
	Gaffelrullar [N]	Tandem, polyuretan på metallfälg Ø 78 x 60 mm
	broms	2 st (1 st per hjul bak)
grundläggande information	**Min. gaffelhöjd [H1]**	85 mm
	Max gaffelhöjd [H2] 2 500 mm **gaffelbredd [D]**	750 560 mm
	Gaffellängd [E]	1 150 mm
	Gaffelprofil [F x G]	165 x 60, U-profil 1
	total längd [C]	610 mm
	total bredd [W]	760 mm
	Masthöjd [A]	Minimum: 1 770 mm Maximum: 3 000 mm
	svängradie	ÿ 1 680 mm
Miljöförhållanden		+5 till +40°C

Machine Translated by Google

3. Första idrifttagning och användning Trucken

levereras klar för drift. Följande punkter bör också kontrolleras vid första uppstart:

3.1. Justering av sänkventilen

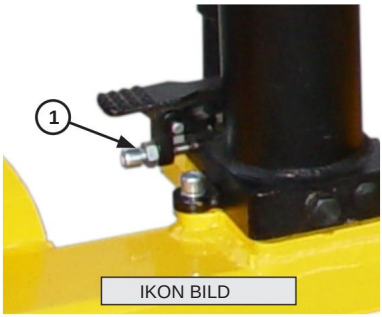

Hydraulventilen är förinställd. Sänkningsventilen kan justeras med skruven (1): För att göra detta, öppna kontramuttern och vrid skruven enligt följande: • Om trucken sänks i "neutralt" läge, vrid skruven något åt vänster.

• Om sänkning inte är möjlig, vrid så här något åt höger.

När justeringen är gjord, dra åt låsmuttern igen. Kontrollera att de 3 handtagslägena fungerar korrekt.

Om denna justering inte ger önskat resultat, kan kedjans justeringsmutter också justeras.

3.2. Användningsanteckningar

Truckens hydraulsystem kan innehålla luftbubblor efter transport eller efter långa förvaringsperioder med upplyfta gafflar. Det märks på att trucken inte når maximal lyfthöjd eller bara långsamt. För att ta bort luften, håll handtaget i nedre läge och flytta rorkulten upp och ner eller trampa på fotpedalen flera gånger.

Det måste säkerställas att godset ligger helt på pallen och att anordningens bärförmåga inte överskrids. Gafflarna bör placeras under godset så fullständigt som möjligt.

3.3. grepppositioner



• Handtagsläge (A) - Sänk: Dra till uppåtläget för att sänka gafflarna.

• Handtagsläge (B) - Neutralt: I mittläget kan dragstången flyttas upp och ner utan att gafflarna lyfts. Denna position rekommenderas så snart trucken flyttas. I detta läge avlastas hydraulsystemet och livslängden ökar.

• Handtagsläge (C) - Höj: I det nedre läget kan gaffeln höjas genom att flytta dragstången upp och ner eller genom att manövrera pedalerna.

Machine Translated by Google

3.4. använda sig av

- Kör truckens gafflar under lasten som ska lyftas. Om nödvändigt dra åt parkeringsbromsen för att förhindra rullning.
- Sätt greppspaken i höjt läge och höj/sänk rorkulten eller tryck på fotpedalen flera gånger. Tryck appliceras på pumpelementet. Detta tvingar oljan från oljebehållaren in i basen av pumpkolven och pumpar upp pumpstången. Gaffelramen och gafflarna höjs slag för slag via en kedja.

- För att sänka lasten, dra i lyftspaken eller tryck ned fotpedalen för att öppna övertrycksventilen. Hydrauloljan i pumpkolven strömmar genom tryckavlastningsventilen under trycket från lasten tillbaka in i oljetanken.

3.5. enhet illustration

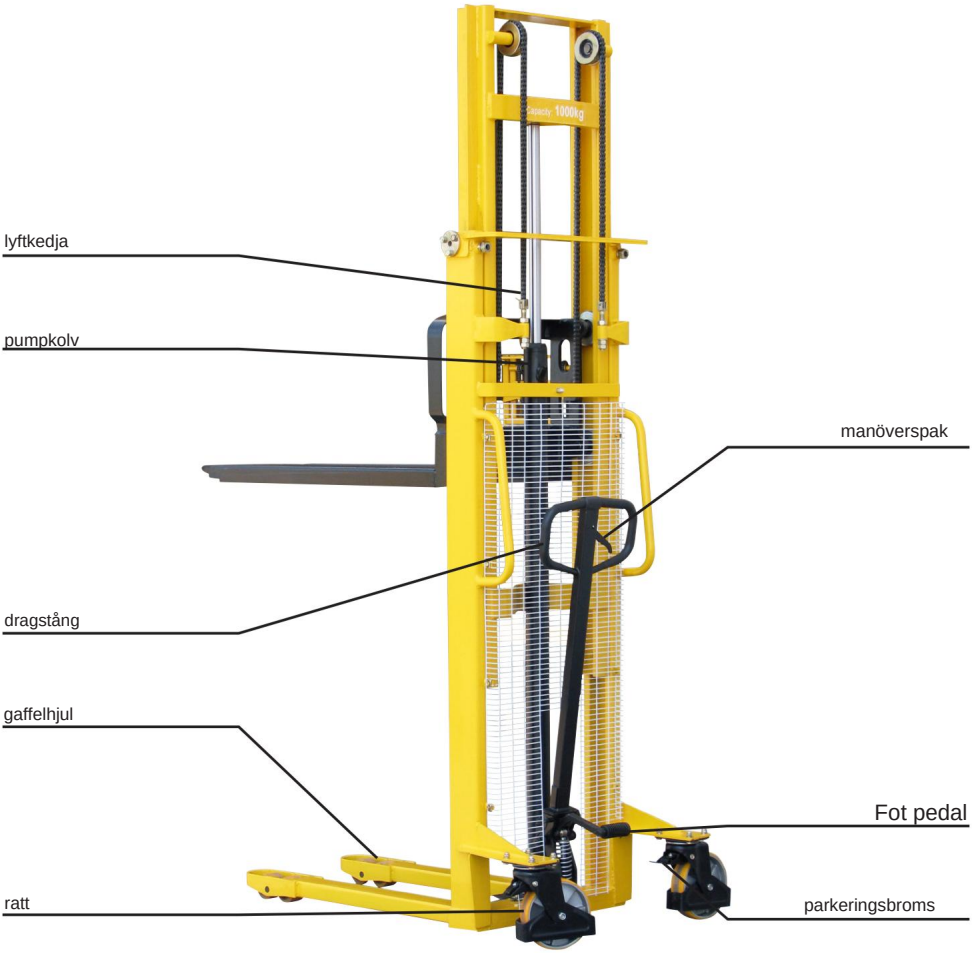

Machine Translated by Google

4. Underhåll Denna

truck är nästan underhållsfri. Det bör dock noteras att regelbunden rengöring och underhåll förlänger livslängden och säkerställer problemfri drift.

De angivna intervallen gäller för enskiftsdrift och under normala arbetsförhållanden. I en smutsig miljö, i flerskiftsdrift och vid höga temperaturfluktuationer är underhållsintervallen kortare.

4.1. Kontroll före varje start Hjulen, axlarna och

stödgafflarna bör kontrolleras dagligen för skador eller deformation. Defekta enheter får inte tas i drift.

4.2. smörjning

- Lyftkedjan måste smörjas regelbundet med syrafritt fett. • Rullarnas kullager är smorda livet ut och kräver ingen extra smörjning.

- Truckens stödleder ska smörjas med syrafritt fett varje månad eller efter rengöring med en fettspruta på de medföljande smörjnipplarna.

4.3. Hydraulolja

Hydrauloljan bör kontrolleras var 6:e månad för korrekt nivå och förorening. Hydrauloljenivån måste kontrolleras med gafflarna helt nedsänkta.

Hydrauloljans bytesintervall beror på omgivningen och användningsförhållandena. Generellt kan man säga att hydrauloljan bör bytas senast efter 24 månader.

Hydraulolja: ISO VG32 (OBS - använd inte normal motorolja)
Viskositet: 30 cSt vid 40 °C
Kapacitet: ca 3 liter

4.4. Underhållsanvisningar

Om du utför underhållsarbeten genom ett fackföretag, vänligen få det utförda arbetet bekräftat.

Följdskador orsakade av felaktigt eller försummat underhåll täcks inte av garantin.

Avhjälpande av fel som kan åtgärdas av användaren omfattas inte heller av garantin utan är en del av det normala underhållet av denna maskin.

Detta underhållsarbete måste utföras av användaren eller av ett auktoriserat företag.

Försiktighet måste iakttas när man närmar sig rörliga delar eller delar med hög egenvikt, med hänsyn till nödvändig försiktighet. • Enhetens tillförlitlighet beror mycket på hjulens kvalitet.

Vid hjulbyte ska gaffeltruckens horisontella planhet bibehållas - hjulen ska alltid bytas i par.

Machine Translated by Google

4.5. Möjliga fel och lösningar

Nej.	Misstag	Jord	Lösning
1	Otillräckligt lyft	G1. Inte tillräckligt med hydraulik sprit	L1. Fyll på hydraulolja i enlighet med detta
2	problem med att sänka	G1. En rörlig del är blockerad eller deformerad	L1 Byt ut denna del
		G2. För mycket hydraulolja	L2. Tappa ur hydrauloljan i enlighet med detta
3	Gaffeln sänks inte efter lyft	G1 Felaktig kalibrering av sänkningsinställningen	L1 Kalibrera sänkningsinställningarna igen
		G2. Deformation eller skada på en del	L2. Byt ut de skadade delarna
4	Hydraulolja läcker	G1 Defekt oljetätning	L1 Byt ut tätningen
		G2. Lätt brott eller skada på ytan av en eller flera delar	L2. Byt ut de skadade delarna
		G3. lossning av anslutningarna	L3. Dra åt de lösa delarna
5	Gafflarna kan inte höjas	G1 ingen hydraulolja eller så är viskositeten för hög	L1 Byt hydraulolja
		G2. Främmande kroppar i hydrauloljan	L2. Ta bort främmande föremål från oljekretsen och byt hydraulolja
		G3. Felaktig kalibrering av sänkningsinställningen	L3. Kalibrera sänkningsinställningarna igen
6	Gaffeln sänks efter eller under lyft	G1 Ventilen är blockerad av en främmande kropp	L1 Rengör hydrauliken

Machine Translated by Google

5. Sprängskiss

5.1. Lastram, gaffel och rullar

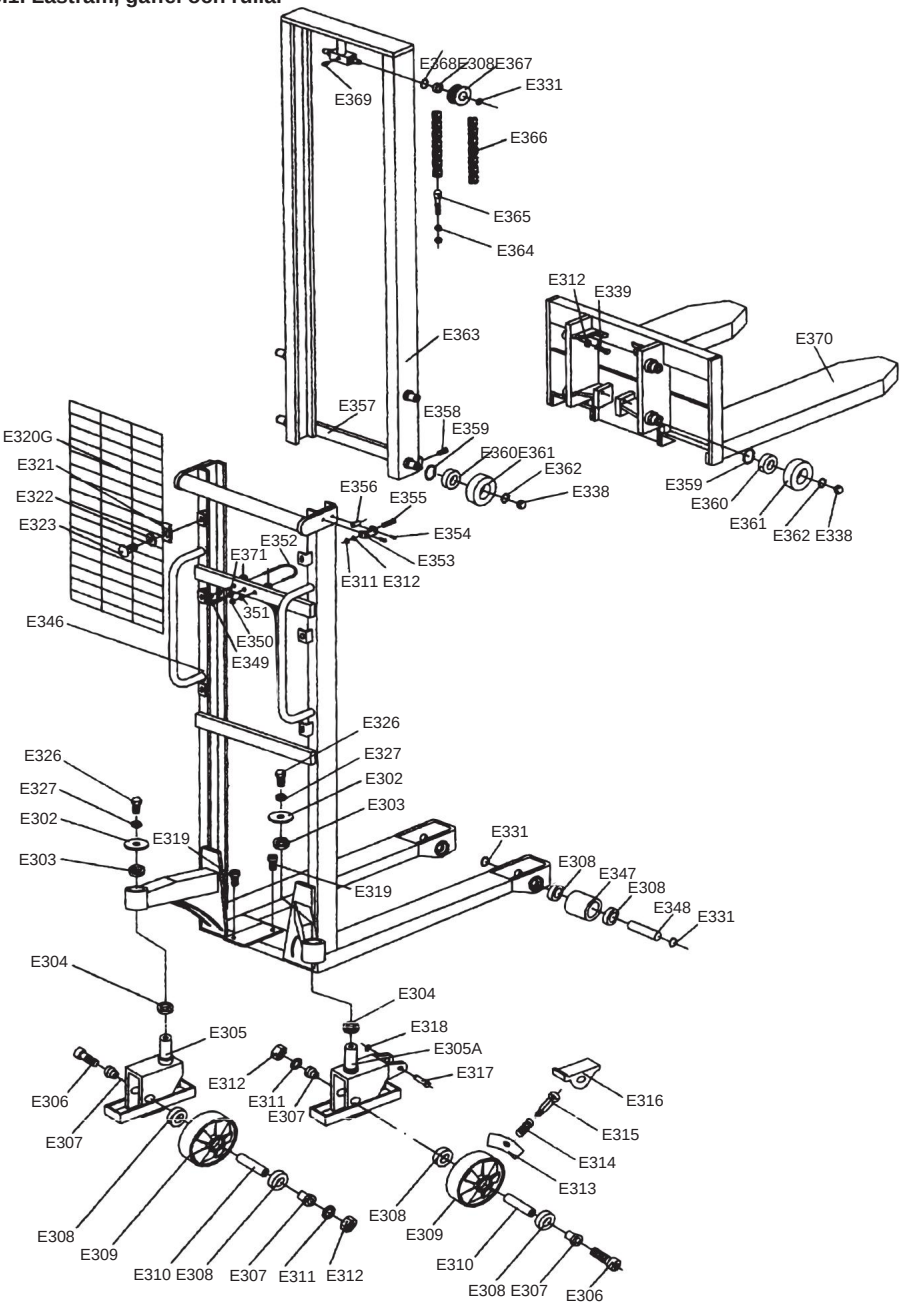

Machine Translated by Google

Nej	Beskrivning	st
E302 kåpa		2
E303 lager		2
E304 lager		2
E305 hjulfäste		1
E305A hjulmonterad broms		1
E306 skruv		2
E307 bricka		4
E308 lager		10
E309 hjul		2
E310 uttag		2
E311 fjäderring		2
E312 mamma		6
E313 bromsenhet		1
E314 fjäder		1
E315 bult		1
E316 pedaler		1
E317 axel		1
E318 fjäderring		1
E319 skruv		2
E320G skyddsgaller		1
E321 klämkontakt		6
E322 bricka		6
E323 skruv		6
E326 bult		2
E327 fjäderring		2
E331 fjäderring		4
E338 stålkula		8:e
E339 bult		4
E346 mast		1
E347 gaffelrulle		2
E348 axelgaffelrulle		2
E349 bult		1
E350 mamma		2
E351 mamma		2

Nej	Beskrivning	st
E352 hållarkrok		1
E353 monteringsram		2
E354 skruv		4
E355 bult		2
E356 rulle		2
E357 stödplatta		1
E358 skruv		2
E359 låsring		8:e
E360 lager		8:e
E361 rulle		8:e
E362 fjäderring		8:e
E363 Innermast		1
E364 mamma		4
E365 bult		2
E366 kedja		2
E367 kedjehjul		1
E368 fjäderring		2
E369 skruv		1
E370 gaffel		1
E371 mamma		1

Machine Translated by Google

5.2. Hydraulisk enhet

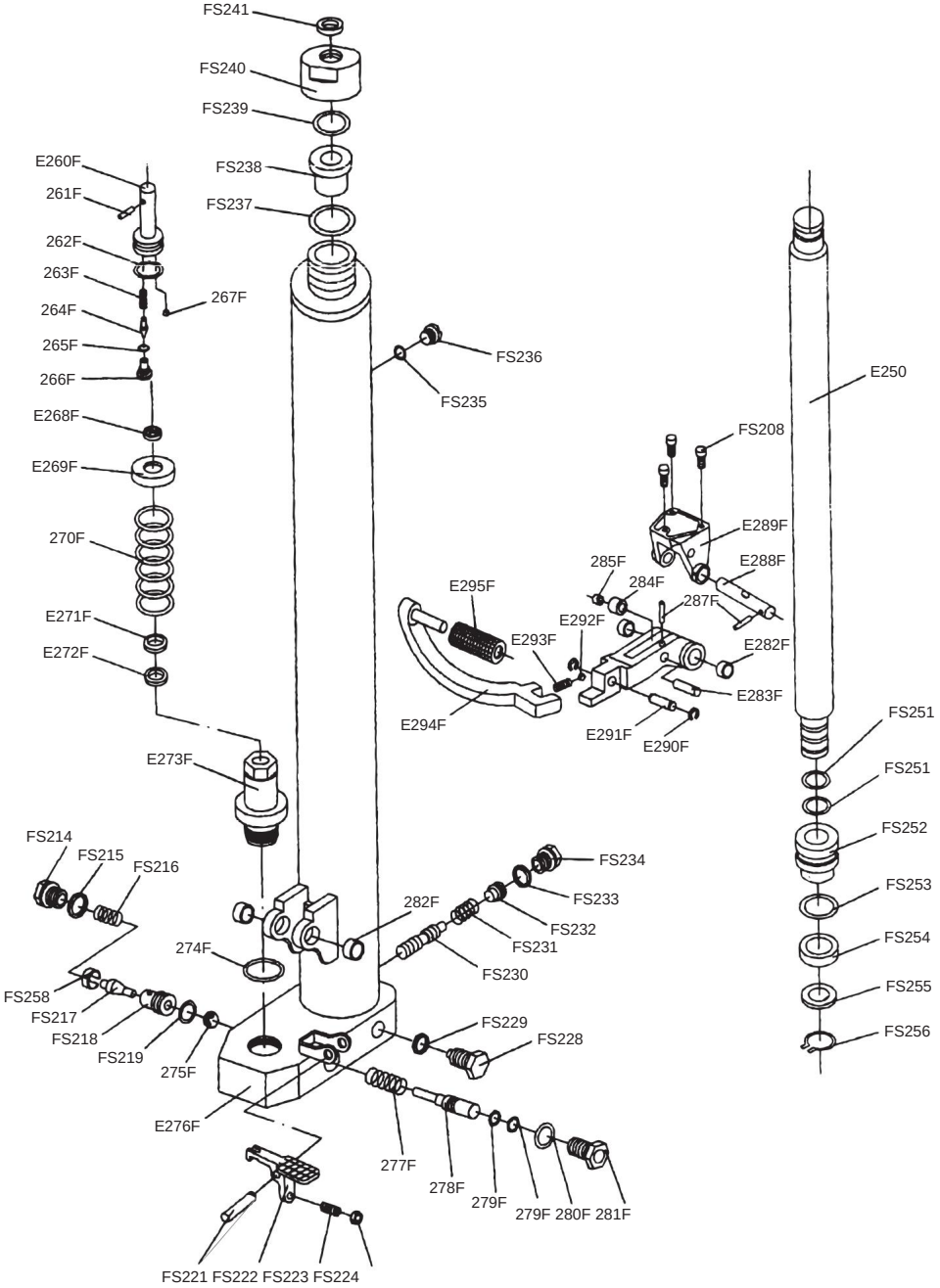

Machine Translated by Google

Nej	Beskrivning	st
FS208 skruv		3
FS214 skruv		1
FS215 torkarring		1
FS216 fjäder		1
FS217 ventil		1
FS218 O-ring		1
FS219 ventilsäte		1
FS221 sax		1
FS222 fotpedal		1
FS223 justerskruv		1
FS224 mamma		1
FS228 skruv		1
FS229 torkarring		1
FS230 ventil		1
FS231 fjäder		1
FS232 ställskruv		1
FS233 tätningsring		1
FS234 skruv		1
FS235 tätningsring		1
FS236 avluftningsskruv		1
FS237 torkarring		1
FS238-kontakt		1
FS239 O-ring		1
FS240 kåpa		1
FS241 dammskydd		1
E250 kolvstång		1
FS251 O-ring		2
FS252 kolv		1
FS253 O-ring		2
FS254 skrapa		1
FS255 bricka		1
FS256 fjäderring		1
FS258 uttag		1
E260F pumpkolv		1
261F sax		1

Nej	Beskrivning	st
262F O-ring		1
263F fjäder		1
264F bult		1
265F O-ring		1
266F skruv		1
267F stålkula		1
E268F topplock		1
E269F fjäderkåpa		1
270F fjäder		1
E271F skrapa		1
E272F oljetätning		1
E273F cylinder		1
274F O-ring		1
275F stålkula		1
E276F pumphus		1
277F fjäder		1
278F bult		1
279F O-ring		2
280F O-ring		1
281F inspelning		1
282F uttag		4
E283F axel		1
284F rulle		1
285F uttag		1
287F sax		2
E288F axel		1
E289F inspelning		1
E290F låsring		2
E291F axel		1
E292F stålkula		1
E293F fjäder		1
E294F pedal		1
E295F pedalgummi		1
FS236A oljeavtappningsplugg		1

Machine Translated by Google

5.3. handtag och dragstång

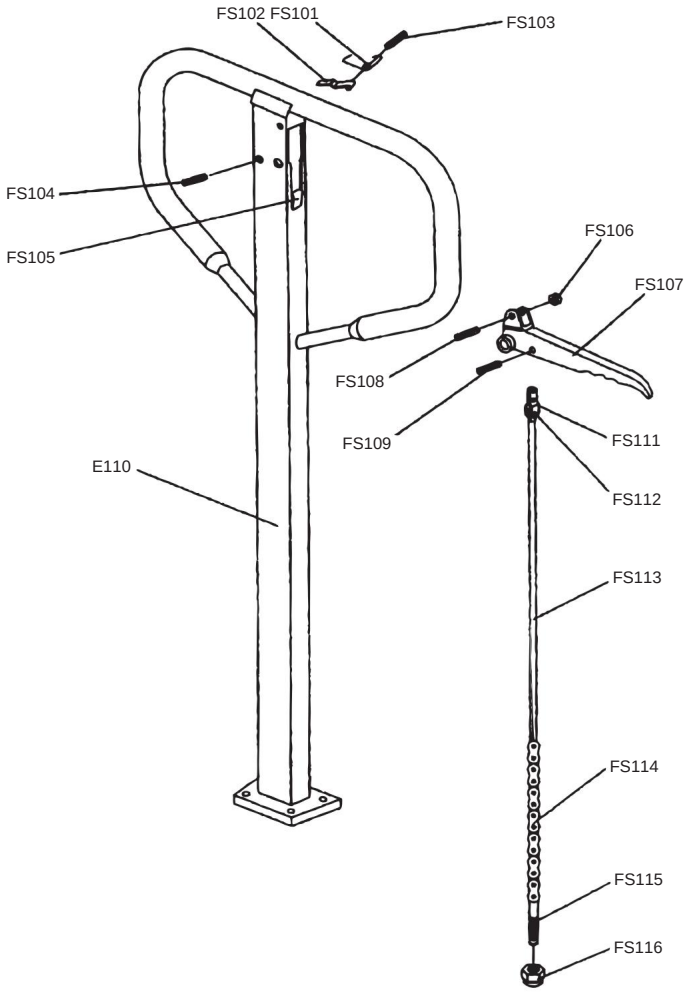

Nej	Beskrivning	st
FS101	fjäder	1
FS102	fjäder	1
FS103	Bult	1
FS104	Bult	1
FS105	gummiring	1
FS106	rulle	1
FS107	handtag	1
FS108	sax	1

Nej	Beskrivning	st
FS109	sax	1
E110	dragstång	1
FS111	pick-up länkage	1
FS112	Bult	1
FS113	länkage	1
FS114	kedja	1
FS115	justerskruv	1
FS116	låsmutter	1

Machine Translated by Google

6. Garantivillkor Garantitiden

för denna enhet är 12 månader från leverans till slutanvändaren, men inte längre än 14 månader efter leveransdatum. Leveransdatum är det datum som anges på respektive transportsedel (följesedel eller faktura) vid leverans.

Vi åtar oss att kostnadsfritt reparera eller byta ut de delar som efter inspektion av oss eller ett auktoriserat servicecenter visar på tillverknings- eller materialfel. Reparation eller utbyte av defekta delar inom garantin förlänger inte enhetens totala garantiperiod. Alla delar eller sammansättningar som repareras eller byts ut under garantiperioden levereras med en garantitid som motsvarar den återstående garantitiden för originalkomponenten.

Skador orsakade av följande faktorer är undantagna från garantin:

• Bristande efterlevnad av instruktionerna och föreskrifterna i manualen. • Produkten har använts för ett annat ändamål än det som beskrivs. • Felaktig användning, oacceptabla miljöförhållanden. • Överbelastning, normalt slitage. • Obehöriga ändringar av enheten. • Reparationer eller underhållsarbete utfört av obehörig personal. • Användning av icke-originella reservdelar. • Otillräcklig eller felaktig rengöring eller underhåll, bristande smörjning.

Dessutom är alla slitdelar och driftsresurser undantagna från garantin. Mindre defekter (repor, missfärgning) kan förekomma men påverkar inte enhetens prestanda och omfattas därför inte av garantin.

Vi är inte ansvariga för några kostnader, skador eller direkta eller indirekta förluster (inklusive förlust av vinst, kontrakt eller tillverkning) som orsakas av användningen av enheten eller oförmågan att använda enheten.

Garantiservicen utförs på vår plats eller på en av oss auktoriserad servicepunkt. De defekta delarna som byts ut under garantin blir automatiskt vår egendom efter att bytet har genomförts.

7. Försäkran om överensstämmelse

CE

Vi, **Rotek Handels GmbH Handelsstrasse 4, 2201 Hagenbrunn, Österrike**

intygar härmed att versionen av denna gaffeltruck som vi har släppt ut på marknaden motsvarar de relevanta, grundläggande kraven, som definieras i följande EG-direktiv och deras tillägg:

98/37/EEG

Följande harmoniserade standarder användes för bedömningen av överensstämmelse:

EN1757-1:2001

ROTEK Handels GmbH
Handelsstraße 4
A-2201 Hagenbrunn
Tel.: +43 (2246) 20791-0 Fax.: DW 50
http://www.rotek.at EMail: office@rotek.at

(Robert Rernböck, VD)

Machine Translated by Google

Om du har några frågor eller förslag, vänligen kontakta:

Rotek Handels GmbH
Handelsstr. 4, A-2201 Hagenbrunn

Tel : +43-2246-20791
Fax : +43-2246-20791-50 e-
post: office@rotek.at http://
www.rotek.at

© Rotek Handels GmbH 2012