Machine Translated by Google

lyftbord
SHTM-A-serien
med polyuretan-däck

Användar- och underhållsmanual
EN EL1502 från och med januari 2015

Webblänk till onlinedokumentation

Rotek typ:
SHTM-A-0500
Rotek artikelnr:
HUB043



Webblänk till onlinedokumentation

Rotek typ:
SHTM-A-0700
Rotek artikelnr:
HUB141



Webblänk till onlinedokumentation

Rotek typ:
SHTM-A-1000
Rotek artikelnr:
HUB060



Machine Translated by Google

förord

Kära kund, ta dig tid

att läsa igenom denna manual fullständigt och noggrant. Det är viktigt att du bekantar dig med kontrollerna och hur du använder din enhet på ett säkert sätt innan du börjar använda den.

Denna bruksanvisning bör alltid förvaras nära enheten för att fungera som ett referensverk vid tveksamhet och bör även överlämnas till eventuella efterföljande ägare.

Användningen och underhållet av denna apparat innehåller faror, som ska göras tydligare med hjälp av symboler i denna handbok. Följande symboler används i texten. Var noga med den relevanta informationen.



Allmänt säkerhetsmeddelande
Denna symbol markerar ett meddelande som måste följas för att garantera din personliga säkerhet eller för att förhindra skador på enheten.



Allmän information
Denna symbol markerar information och praktiska tips för användaren.

Vi har kontrollerat innehållet i manualen för överensstämmelse med den beskrivna enheten.
Ändå kan avvikelser inte uteslutas, så att vi inte tar något ansvar för fullständig överenskommelse.
Informationen kontrolleras dock regelbundet och nödvändiga korrigeringar ingår i följande utgåvor, som du kan se på vår hemsida (se webblänk på försättssidan). Om du har några tvivel om enhetens egenskaper eller hantering, vänligen kontakta oss innan du tar den i drift.

Alla bilder är symboliska bilder och behöver inte matcha den aktuella versionen. Förbehåll för tekniska ändringar, fel och tryckfel.



Skador som orsakats av underlåtenhet att följa instruktionerna i denna handbok upphäver garantin. Vi tar inget ansvar för följdskador till följd av detta.

Denna manual får inte reproduceras helt eller delvis i någon form eller på något sätt, elektroniskt eller mekaniskt, utan vårt skriftliga tillstånd. Underlåtenhet att göra detta utgör ett brott mot tillämpliga upphovsrättsbestämmelser och kommer att åtalas. Alla rättigheter, särskilt reproduktionsrättigheter, är förbehållna.



Efter att ha tagit emot enheten rekommenderas det att kontrollera om varorna matchar de komponenter som anges i beställningen, fraktsedeln eller följesedeln. Ta försiktigt bort förpackningen för att inte skada enheten. Dessutom bör enheten kontrolleras för eventuella transportskador. Om leveransen är ofullständig eller skadad, informera din återförsäljare omedelbart.

Machine Translated by Google

Innehållsförteckning

1. Säkerhetsinstruktioner 4

1.1. Operatörer och utrustning 1.2. Avsedd användning 4 4

2. Specifikation 5

2.1. Tekniska specifikationer 5

3. Använd 3.1. hopsättning 6 6

3.1.1. Modell: SHTM-A-0500 3.1.2. Modell: SHTM-A-0700 3.1.3. Modell: SHTM-A-1000 3.2. Använd 3.2.1. 6 6 6 6

Modell: SHTM-A-0500 6

3.2.2. Modell: SHTM-A-0700 3.2.1. 6

Modell: SHTM-A-1000 7

7

3.3. bruksanvisningar 7

4. Underhåll 4.1. 8:e

Kontrollera före varje uppstart 4.2. Smörjning 4.3. Hydraulolja 4.4. Underhållsinstruktioner 4.5. Möjliga problem och lösningar 4.6. Delarlista 8:e 8:e 8:e 8:e 9

10

4.6.1. SHTM-A-0500 4.6.2. SHTM-A-0700 4.6.3. SHTM-A-1000 10 12 14

5. Övrigt 15

5.1. Garantivillkor 5.2. Försäkran om överensstämmelse 15 15

Machine Translated by Google

1. Säkerhetsföreskrifter

Instruktionerna i denna handbok kan behöva kompletteras med gällande lagliga föreskrifter och tekniska standarder. De ersätter inte några standarder eller ytterligare (inklusive icke lagstadgade) föreskrifter som utfärdats av säkerhetsskäl.

1.1. Driftpersonal och utrustning •

Apparaten får endast tas i drift och användas av utbildad och kvalificerad personal. De måste vara fullständigt informerade om hur man använder denna utrustning, kör den och transporterar gods.

• I enlighet med EU-standarden EN-345:1-S1 krävs standardkompatibla skyddsskor och handskar att bäras under användning för att undvika olyckor i arbetet.

1.2. Avsedd användning Särskilda

skyddsåtgärder måste vidtas vid arbete i en mycket farlig miljö.
Denna enhet har inga speciella designfunktioner för arbete i mycket riskfyllda miljöer.

• Kontrollera att enheten inte är skadad innan den tas i bruk. Defekta enheter är tillåtna inte tas i drift. • Apparatens maximala belastning/kapacitet får inte överskridas. • Apparaten får endast användas på en jämn, solid och halkfri yta. före ett Parkeringsbromsarna måste vara åtdragna när fordonet är lastat. • Det är förbjudet att transportera eller lyfta personer! • Om du vill flytta lyftbordet när det är lastat, sänk alltid lasten lägsta möjliga bordshöjd.
• Håll alltid tillräckligt avstånd från människor och andra föremål. Håll Håll kroppsdelar och föremål borta från mekanik.
• Den idealiska lastpositionen för laster är i mitten av bordet. Om tyngdpunkten avviker avsevärt från centrum kan den maximala lastkapaciteten inte uppnås och det finns risk att välta.

• Kör sänkningsfunktionen långsamt. Lossa aldrig lasten plötsligt för att undvika skador på enheten och olyckor i arbetet.
• Undvik att förvara tung last på bordet under långa perioder. • Rutten ska alltid vara väl synlig för användaren. Hindrar det lastade godset sikt, ska enheten flyttas baklänges.
• Användaren får endast flytta lyftbordet så snabbt att människor inte utsätts för fara och föremål, det är möjligt att hålla dem säkert hela tiden.
• Vid användning av enheten i hiss eller på en lastramp måste det säkerställas att det finns tillräcklig bärighet och att enheten kan användas på ett säkert sätt.
Innan hissen eller lastkajen används måste operatören göra en visuell inspektion av området som ska köras på. Personer får gå in i en hiss först efter att anordningen har stannat eller måste ha lämnat den igen innan den förflyttas igen. • Om enheten kör över ramper eller sluttningar måste golvet vara rent och halkfritt. Det upphöjda godset ska peka uppåt. Det är förbjudet att backa eller stanna på ramper eller uppförsbackar (förutom i nödfall). • Se till att enhetens totalvikt inklusive lyftgodset är den högsta tillåtna

undergrundens bärförmåga.
• Om inget gods transporteras ska bordet alltid sänkas. • Det är förbjudet att parkera enheten på en ramp eller sluttning.

Machine Translated by Google

2. Specifikation

verkstad/lastvagn med ett brett användningsområde inom handel och industri. Tack vare den steglösa höjdjusteringen är bekvämt arbete möjligt. Kan användas universellt i lager, i verkstaden eller för orderplock.

2.1. Tekniska specifikationer

Modell	SHTM-A-0500	SHTM-A-0700	SHTM-A-1000
kör	Manuellt		
driftläge	rollator		
nominell kapacitet	500 kg	700 kg	1 000 kg
hjul	PU på metallfälg Ø125 x 40 mm	PU på metallfälg Ø125 x 40 mm	Nylon Ø80x40mm
ladda rullar			Nylon Ø180x50mm
bordshöjd	340 - 880 mm	445 - 1 500 mm	370 - 1 400 mm
Bordsprofil (LxBxH)	850 x 500 x 50 mm	1 220 x 610 x 50 mm	2 035 x 750 x 50 mm
handtagshöjd	990 mm	970 mm	1 000 mm
total längd	1 100 mm	1 610 mm	2 230 mm
Ökning per pedalslag	ca 20 mm	ca 10 mm	ca 15 mm
egen vikt	75 kg	204 kg	311 kg
Miljöförhållanden	+5 till +40 °C		

Machine Translated by Google

3. Använd

3.1. hopsättning

3.1.1. Modell: SHTM-A-0500

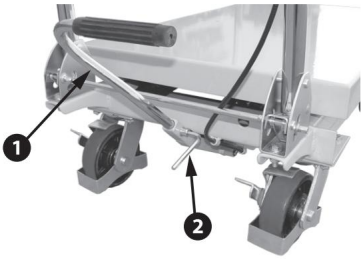

• För styret i vertikalt läge tills det snäpper på plats
tet.
• Ta bort fotpedalen ÿ från undersidan av lyftbordet och fäst den i det medföljande fästet med en insexnyckel ÿ. • Kontrollera att alla skruvar och muttrar är åtdragna.

3.1.2. Modell: SHTM-A-0700

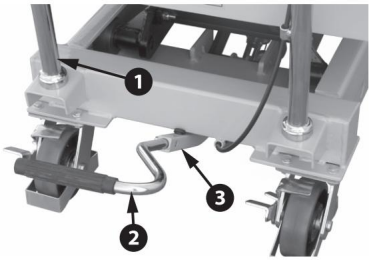

• Montera styret ÿ på lyftbordet. • Fotpedal ÿ med en insexnyckel på pre
visat fäste ÿ. • Kontrollera att alla skruvar och muttrar är åtdragna.

3.1.3. Modell: SHTM-A-1000

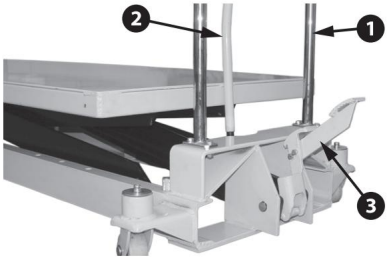

• Montera styret ÿ på lyftbordet. • Montera sänkspaken ÿ. • Fäst fotpedalen ÿ på det medföljande fästet. • Kontrollera att alla skruvar och muttrar är åtdragna.

3.2. använda sig av

3.2.1. Modell: SHTM-A-0500

• Fäst lyftbordet med parkeringsbromsar ÿ. • Höj arbetsytan/bordet med fotpedalen ÿ. • Sänk bänkskivan/bordet med sänkhandtaget ÿ. Använd alltid handtaget
FÖRSIKTIGT . • Aktivera tvärstången ÿ för att fälla ner styret.



Machine Translated by Google

3.2.2. Modell: SHTM-A-0700

• Fäst lyftbordet med parkeringsbromsar ÿ. • Höj arbetsytan/bordet med fotpedalen ÿ. • Sänk bänkskivan/bordet med sänkhandtaget ÿ. Använd alltid handtaget **FÖRSIKTIGT .**



3.2.1. Modell: SHTM-A-1000

• Höj arbetsytan/bordet med fotpedalen ÿ. • Sänk arbetsytan/bordet med sänkhandtaget ÿ (vrid handtaget).

Använd alltid handtaget **FÖRSIKTIGT .**



3.3. bruksanvisningar

Hydraulsystemet kan innehålla luftbubblor efter transport eller efter långa lagringsperioder, effekten skulle bli att enheten inte når maximal lyfthöjd, eller bara när den långsamt.

För att avlägsna luften, aktivera sänkningsventilen och pumpa lyftpedalen flera gånger. • Efter användning ska bordet alltid sänkas till lägsta möjliga läge för att skydda enheten från korrosion och smuts.

Machine Translated by Google

4. Underhåll

Lyftbordet är nästan underhållsfritt. Det bör dock noteras att regelbunden rengöring och underhåll förlänger livslängden och säkerställer problemfri drift.

De angivna intervallen gäller för enskiftsdrift och under normala arbetsförhållanden. I en smutsig miljö, i flerskiftsdrift och vid höga temperaturfluktuationer är underhållsintervallen kortare.

4.1. Kontrollera före varje användning Hjulen,

axlarna och lyftsaxarna ska kontrolleras dagligen för skador eller deformation. Defekta enheter får inte tas i drift.

4.2. Smörjning •

Rullarnas kullager är livstidssmorda och kräver inga ytterligare smörjning.

- Kullederna ska smörjas en gång i månaden eller efter rengöring med en fettspruta smord med syrafritt fett på anvisade ställen.

4.3. Hydraulolja

Hydrauloljan bör kontrolleras var 6:e månad för korrekt nivå och förorening.
Hydrauloljenivån måste kontrolleras när bordet är helt sänkt.

Intervallet för byte av hydraulolja beror på omgivningen och användningsförhållandena.
Generellt kan man säga att hydrauloljan bör bytas senast efter 24 månader.

Hydraulolja:	ISO VG32 (OBS - använd inte normal motorolja) 30 cSt vid 40
Viskositet:	°C

4.4. Underhållsanvisningar

Om du utför underhållsarbeten genom ett fackföretag, vänligen få det utförda arbetet bekräftat.

Följdskador orsakade av felaktigt eller försummat underhåll täcks inte av garantin.

Avhjälpande av fel som kan åtgärdas av användaren omfattas inte heller av garantin utan är en del av det normala underhållet av denna maskin. Detta underhållsarbete måste utföras av användaren eller av ett auktoriserat företag.

Försiktighet måste iakttas när man närmar sig rörliga delar eller delar med hög egenvikt, med hänsyn till nödvändig försiktighet.

- Enhetens tillförlitlighet beror mycket på hjulens kvalitet. Vid hjulbyte ska gaffeltruckens horisontella planhet bibehållas - hjulen ska alltid bytas i par.

Machine Translated by Google

4.5. Möjliga problem och lösningar

Misstag	Jord	Lösning
Otillräckligt lyft	Inte tillräckligt med hydraulolja	Fyll på hydraulolja
problem med att sänka	En rörlig del är blockerad eller deformerad	byt ut del
	För mycket hydraulolja	Töm hydrauloljan
Bordet sänks inte efter lyft	Felaktig kalibrering av sänkningsinställningen	Kalibrerar sänkningsinställningarna
	Deformation eller skada på en del	Byt ut skadade delar
Hydrauloljan tar slut	Defekt oljetätning	Byt ut tätningen
	Lätt brott eller skada på ytan av en eller flera delar	Byt ut skadade delar
	lossning av anslutningar	Dra åt lösa delar
Bordet kan inte höjas	Ingen hydraulolja eller viskositeten är för hög	Byt hydraulolja
	Främmande kroppar i hydrauloljan	Ta bort främmande föremål från oljekretsen och byt hydraulolja
	Felaktig kalibrering av sänkningsinställningen	Kalibrerar sänkningsinställningarna
Bordet sänks efter eller under höjningen	Ventilen är blockerad av en främmande kropp	Rengör hydrauliken

Machine Translated by Google

4.6. Delarlista

4.6.1. SHTM-A-0500

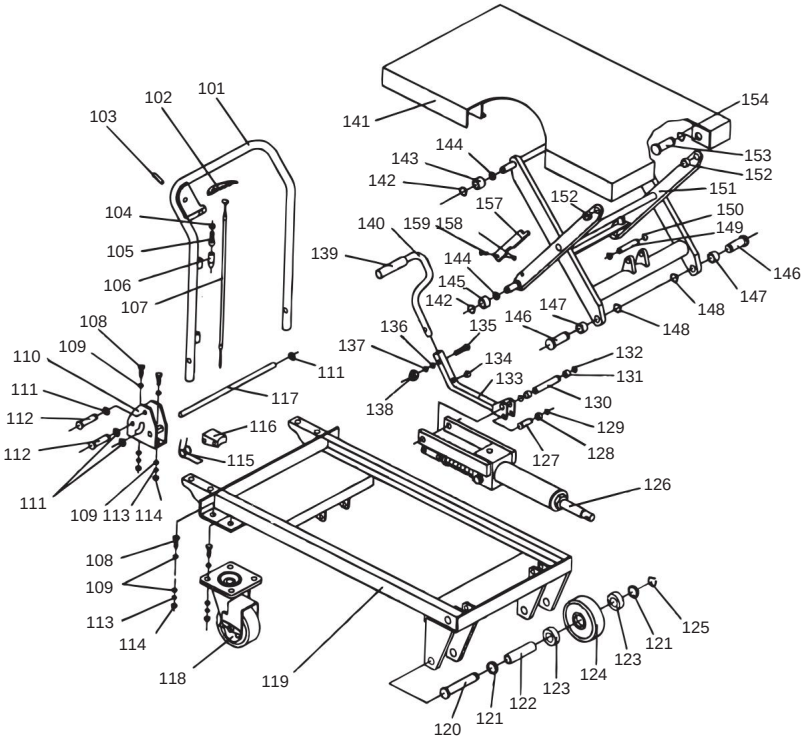

nr	Beskrivning	St
101	handtag	1
102	sänkspak	1
103	fjäderstift	1
104	mamma	1
105	skruv	1
106	inspelning	1
107	dragrep	1
108	skruv	12
109	bricka	12
110	rep pickup	2
111	fjäderring	6
112	bultar	4
113	låsring	12
114	mamma	12
115	våren	2
116	spak guide	2

nr	Beskrivning	St
117	axel	1
118	hjul	2
119	ramar	1
120	bultar	2
121	bricka	4
122	axel	2
123	kullager	4
124	hjul	2
125	fjäderring	2
126	hydraulpump	1
127	bultar	1
128	bricka	1
129	fjäderring	2
130	bultar	1
131	bricka	2
132	fjäderring	2

nr	Beskrivning	St
133	spakstång	1
134	fästskruv	1
135	skruv	1
136	bricka	1
137	låsring	1
138	mamma	1
139	omslag	1
140	pedaler	1
141	lyftbord	1
142	fjäderring	6
143	rulle	2
144	bricka	4
145	rulle	2
146	bultar	2
147	uttag	2
148	fjäderring	2

nr	Beskrivning	St
149	bultar	1
150	fjäderring	2
151	saxlyftsarm	1
152	uttag	2
153	bultar	2
154	fjäderring	2
157	ledarskap	2
158	skruv	2
159	mamma	2

Machine Translated by Google

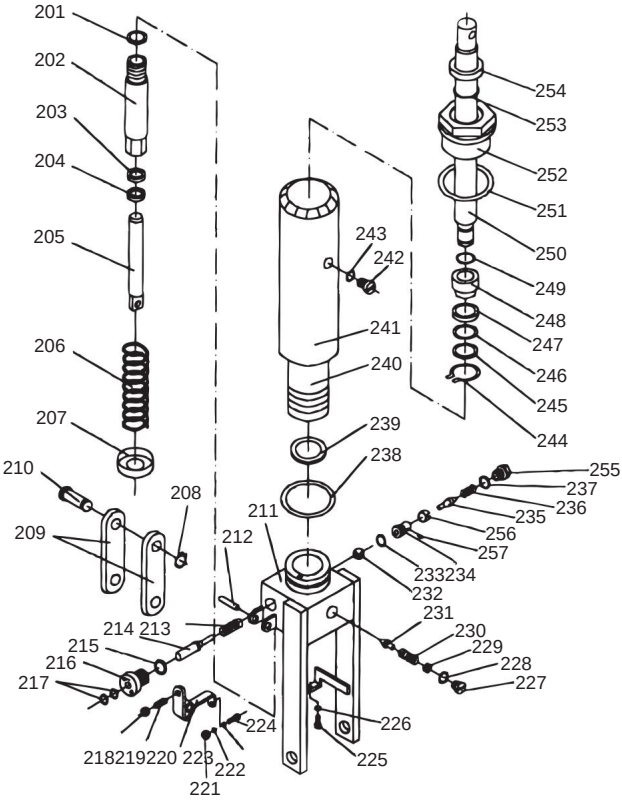

nr	Beskrivning	St
201	skrapa	1
202	pumpcylinder	1
203	torkare	1
204	Sjudande	1
205	pump kolv	1
206	våren	1
207	fjäderkeps	1
208	fjäderring	1
209	inspelning	2
210	bultar	1
211	pumphus	1
212	fjäderstift	1
213	fjäder	1
214	låsstift	1
215	Sjudande	1
216	uttag	1
217	O-ring	2
218	mamma	1

nr	Beskrivning	St
219	skruv	1
220	manöverplatta	1
221	mamma	1
222	låsring	1
223	bricka	1
224	skruv	1
225	skruv	1
226	mamma	1
227	pluggar	1
228	O-ring	1
229	ställskruv	1
230	våren	1
231	ledarskap	1
232	stålkula	1
233	O-ring	1
234	ventilsäte	1
235	ventil kolv	1
236	fjäder	1

nr	Beskrivning	St
237	Sjudande	1
238	O-ring	1
239	Sjudande	1
240	cylindrar	1
241	bostäder	1
242	skruv	1
243	Sjudande	1
244	fjäderring	1
245	bricka	1
246	O-ring	1
247	omslag	1
248	kolvar	1
249	O-ring	1
250	kolvstång	1
251	Sjudande	1
252	topplock	1
253	O-ring	1
254	skrapor	1

nr	Beskrivning	St
255	pluggar	1
256	tätningsbricka	1
257	skruv	1

Machine Translated by Google

4.6.2. SHTM-A-0700

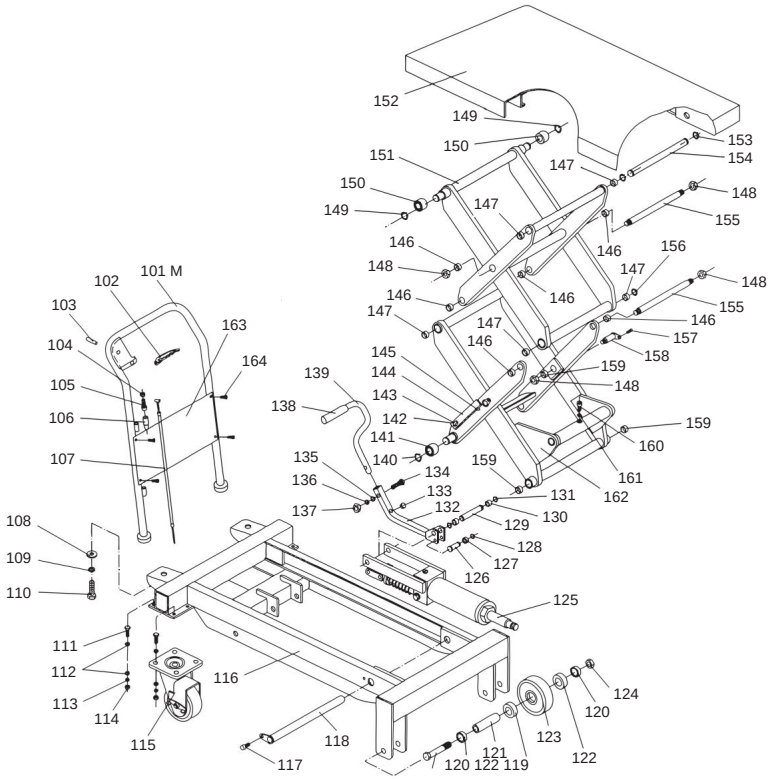

nr Beskrivning St	
101 styrstång	1
102 spakar	1
103 sax	1
104 mamma	1
105 håls skruv	1
106 inspelning	1
107 dragstång	1
108 kroppsbricka 2	
109 fjäderring	2
110 skruv	2
111 skruv	▫▫
112 bricka	16
113 fjäderring	▫▫
114 mamma	▫▫
115 ratt	2
116 ramar	1
117 skruv	1
118 axel	1

nr Beskrivning St	
119 skruv	2
120 bricka	4
121 axel	2
122 kullager	4
123 fast hjul	2
124 mamma	2
125 hydraulpump	1
126 bultar	1
127 bricka	1
128 låsring	2
129 axel	1
130 bricka	2
131 låsring	2
132 manöverstav 1	
133 gummibuffertar	1
134 skruv	1
135 bricka	1
136 fjäderring	1

Nej beskrivningsbit	
137 mamma	1
138 gummigrepp	1
139 pedalstång	1
140 låsring	2
141 rulle	2
142 skruv	2
143 uttag	2
144 stödplatta	2
145 bultar	2
146 uttag	6
147 uttag	4
148 mamma	▫▫
149 låsring	2
150 Övre rulle	2
151 Övre gaffelarm	1
152 bord	1
153 låsring	2
154 axel	1

nr Beskrivning St	
155 axel	3
156 bricka	4
157 skruv	2
158 axel	2
159 uttag	4
160 skruv	1
161 bricka	1
162 Nedre gaffelarm 1	

Machine Translated by Google

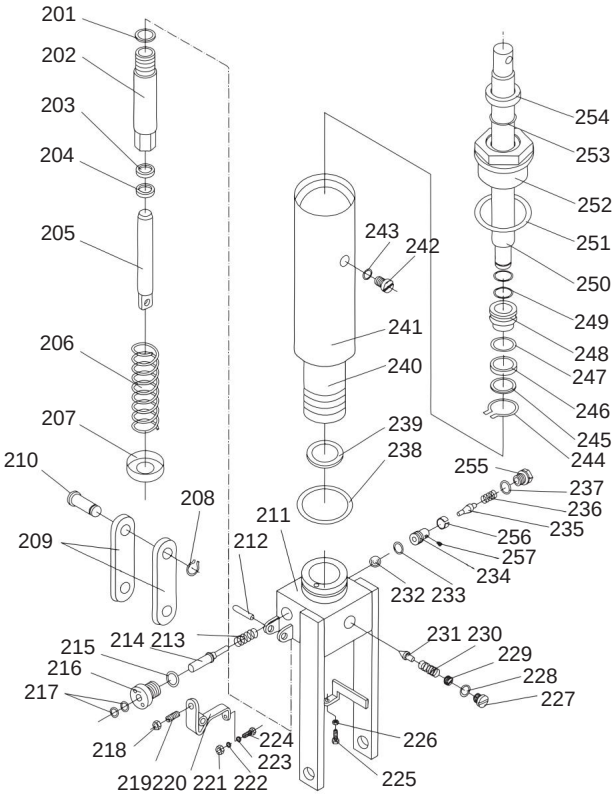

nr	Beskrivning	St
201	skrapa	1
202	pumpcylinder	1
203	torkare	1
204	Sjudande	1
205	pump kolv	1
206	våren	1
207	fjäderkeps	1
208	fjäderring	1
209	inspelning	2
210	bultar	1
211	pumphus	1
212	fjäderstift	1
213	fjäder	1
214	låsstift	1
215	Sjudande	1
216	uttag	1
217	O-ring	2
218	mamma	1

nr	Beskrivning	St
219	skruv	1
220	spolplatta	1
221	mamma	1
222	låsring	1
223	bricka	1
224	skruv	1
225	skruv	1
226	mamma	1
227	pluggar	1
228	O-ring	1
229	ställskruv	1
230	våren	1
231	ledarskap	1
232	stålkula	1
233	O-ring	1
234	ventilsäte	1
235	ventil kolv	1
236	fjäder	1

nr	Beskrivning	St
237	Sjudande	1
238	O-ring	1
239	Sjudande	1
240	cylindrar	1
241	bostäder	1
242	skruv	1
243	Sjudande	1
244	fjäderring	1
245	bricka	1
246	O-ring	1
247	omslag	1
248	kolvar	1
249	O-ring	1
250	kolvstång	1
251	Sjudande	1
252	topplock	1
253	O-ring	1
254	skrapor	1

Machine Translated by Google

4.6.3. SHTM-A-1000

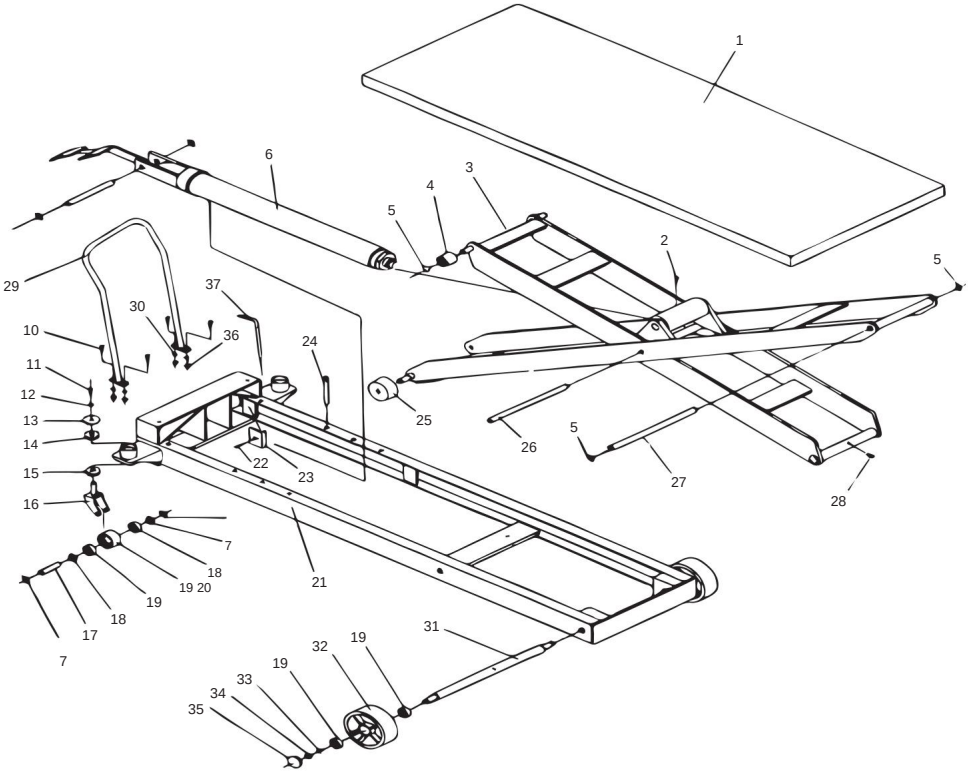

Nej	Beskrivning	st
1	Tabell	1
2	skruv	1
3	lyftramar	1
4	roll	2
5	axelsäkring	4
6	Hydraulisk enhet	1
7	Mor	4
8	tvättmaskin	2
9	distanshylsa	2
10	skruv	2
11	skruv	2
12	låsring	2
13	täckskiva	2
14	läger	2
15	läger	2

Nej	Beskrivning	st
16	svängbara hjul	2
17	axel	2
18	bricka	4
19	läger	8
20	hjul	2
21	ramar	1
22	skruv	2
23	tallrik	2
24	stift	2
25	rulle	2
26	axel	1
27	axel	1
28	sax	1
29	handtag	1
30	låsring	4

Nej	Beskrivning	st
31	axel	1
32	fast rulle	2
33	låsring	2
34	mamma	2
35	dammskydd	2
36	mamma	4
37	sänkningshandtag	1

Machine Translated by Google

5. Övrigt

5.1. Garantivillkor Garantitiden

för denna enhet är 12 månader från leverans till slutanvändaren, men inte längre än 14 månader efter leveransdatum. Inom denna period åtar vi oss att kostnadsfritt reparera eller byta ut de delar som efter inspektion av oss eller ett auktoriserat servicecenter visar på tillverknings- eller materialfel.

Reparation eller utbyte av defekta delar inom garantin förlänger inte enhetens totala garantiperiod. Alla delar eller sammansättningar som repareras eller byts ut under garantiperioden levereras med en garantitid som motsvarar den återstående garantitiden för originalkomponenten.

Skador som orsakats av följande faktorer är undantagna från garantin: • Underlåtenhet att följa instruktionerna och föreskrifterna i manualen. • Felaktig användning, otillåtna miljöförhållanden, överbelastning. • Normalt slitage, obehöriga ändringar av enheten. • Reparationer eller underhållsarbete utfört av obehörig personal. • Användning av ooriginella reservdelar, otillräcklig/felaktig rengöring/underhåll Dessutom är alla slitdelar och driftsresurser undantagna från garantin. Mindre defekter (repor, missfärgning) kan förekomma men påverkar inte enhetens prestanda och omfattas därför inte av garantin.

Vi är inte ansvariga för några kostnader, skador eller direkta eller indirekta förluster (inklusive förlust av vinst, kontrakt eller tillverkning) som orsakas av användningen av maskinen eller oförmågan att använda maskinen.

Garantiservicen utförs på vår plats eller på platsen för ett servicecenter som auktoriserats av oss. De defekta delarna som byts inom garantin returneras automatiskt efter godkännande
utbyte i vår ägo.

5.2. Försäkran om

CE

överensstämmelse Vi deklarerar härmed	Rotek Trading GmbH Handelsstrasse 4, 2201 Hagenbrunn Österrike
Att enheten som beskrivs nedan motsvarar de relevanta, grundläggande säkerhets- och hälsokraven i EG-direktiven på grund av dess konstruktion och konstruktion samt den version vi har släppt ut på marknaden.	
Enhetsbeteckning:	Manuellt hydrauliskt lyftbord
Modell (undernummer / version):	SHTM-A-0500 (- / EL1502) SHTM-A-0700 (- / EL1502) SHTM-A-1000 (- / EL1502)
Relevanta EG-direktiv:	2006/42/EG
Tillämpade harmoniserade standarder:	EN ISO 12100-1/-2 EN ISO 4413:2011-04
Om enheten modifieras utan vårt godkännande förlorar denna deklaration sin giltighet.	
Hagenbrunn, 2015-12-01	ROTEK Handels GmbH Handelsstraße 4 A-2201 Hagenbrunn Tel.: +43 (2246) 20791-0 Fax.: DW 50 http://www.rotek.at EMail: office@rotek.at (Robert Rernböck, VD)

Machine Translated by Google

Om du har några frågor eller förslag, vänligen kontakta:

Rotek Handels GmbH
Handelsstr. 4, A-2201 Hagenbrunn

Telefon: +43-2246-20791
Fax: +43-2246-20791-50 e-
post: office@rotek.at http://
www.rotek.at

© Rotek Handels GmbH 2015